ГОСКОМИТЕТ
ПО ГРАЖДАНСКОМУ
СТРОИТЕЛЬСТВУ
И АРХИТЕКТУРЕ
ПРИ ГОССТРОЕ СССР

ЦНИИЭП
ЖИЛИЩА

УС
6-1
6-2

ТИПОВОЙ ПРОЕКТ 284-5-18

3-ЭТАЖНАЯ ГОСТИНИЦА НА 109 МЕСТ
62 НОМЕРА

ЧАСТЬ 6 УСТРОЙСТВА СВЯЗИ

РАЗДЕЛ 6-1 ЖИЛОЙ КОРПУС

РАЗДЕЛ 6-2 ОБЩЕСТВЕННЫЙ КОРПУС

gost.e-ecolog.ru

ТИПОВОЙ ПРОЕКТ
284-5-18

3-ЭТАЖНАЯ ГОСТИНИЦА НА 109 МЕСТ 62 НОМЕРА

ЧАСТЬ 6

УСТРОЙСТВА СВЯЗИ

РАЗДЕЛ 6-1 ЖИЛОЙ КОРПУС. РАЗДЕЛ 6-2 ОБЩЕСТВЕННЫЙ КОРПУС

ОБЩАЯ ХАРАКТЕРИСТИКА ПРОЕКТА

НАИМЕНОВАНИЕ СООРУЖЕНИЯ	ЕДИН ИЗМ	КОЛ-ВО
ТЕЛЕФОННАЯ РАСПРЕДЕЛИТЕЛЬНАЯ СЕТЬ	ПАРА	30
ТЕЛЕФОННЫЕ АППАРАТЫ В НОМЕРАХ I КАТЕГОРИИ, ЛЮКСЕ И АДМИНИСТРАЦИИ	ШТ	23
РАДИОТРАНСЛЯЦИОННАЯ ТРЕХПРОГРАММНАЯ СЕТЬ	ТОЧКА	73
АНТЕННА КОЛЛЕКТИВНОГО ПОЛЬЗОВАНИЯ	ШТ.	1
ТЕЛЕВИЗИОННЫЕ ПРИЕМНИКИ В ХОЛЛАХ И ЛЮКСЕ	ШТ.	3

СОДЕРЖАНИЕ ЧАСТИ

N п/п	НАИМЕНОВАНИЕ ЛИСТОВ	N ЛИСТА	N СТРАНИЦ
	РАЗДЕЛ 6-1		
1	ЗАГЛАВНЫЙ ЛИСТ	УС-1	1
2	ПОЯСНИТЕЛЬНАЯ ЗАПИСКА, СПЕЦИФИКАЦИЯ И УСЛОВНЫЕ ОБОЗНАЧЕНИЯ	УС-2	2
3	СКЕЛЕТНАЯ СХЕМА СЕТЕЙ	УС-3	3
4	ЦОКОЛЬНЫЙ ЭТАЖ. СХЕМА СВЯЗИ РАСПОЛОЖЕНИЯ	УС-4	4
5	1ый ЭТАЖ СХЕМА СВЯЗИ РАСПОЛОЖЕНИЯ	УС-5	5
6	2ой ЭТАЖ. СХЕМА СВЯЗИ РАСПОЛОЖЕНИЯ	УС-6	6
7	3ий ЭТАЖ. СХЕМА СВЯЗИ РАСПОЛОЖЕНИЯ	УС-7	7
8	КРОВЛЯ И РАДИОКОМНАТА. СХЕМА СВЯЗИ РАСПОЛОЖЕНИЯ	УС-8	8
	РАЗДЕЛ 6-2		
1	1ый ЭТАЖ. СХЕМА СВЯЗИ РАСПОЛОЖЕНИЯ	УС-1	9

ПРИВЯЗКОЙ ПРИНЯТО :

АННУЛИРУЮТСЯ ЛИСТЫ

КОРРЕКТИВЫ ВНЕСЕНЫ В ЛИСТЫ

МЕСТО ДЛЯ ШТАМПА ПРИВЯЗКИ

Рук. отд	Брускин	
Гл. инж. отд	Карпинский	
Гл. инж. пр	Старик	
Ст. техник	Молоканова	

ЦНИИЭП ЖИЛИЩА г. МОСКВА

НАСТОЯЩИЙ ПРОЕКТ ВЫПОЛНЕН В СООТВЕТСТВИИ С ДЕЙСТВУЮЩИМИ НОРМАМИ И ПРАВИЛАМИ /В ТОМ ЧИСЛЕ ПО ВЗРЫВО-ПОЖАРНОЙ БЕЗОПАСНОСТИ"/

ГЛ. ИНЖЕНЕР ПРОЕКТА /СТАРИК/

Пояснительная записка

Общая часть

Проектом предусматривается устройство комплекса сооружений связи, в который входят:

1. Телефонные распределительная и абонентская сети ГТС, телефонные аппараты устанавливаются у дежурных по этажу, в жилых номерах повышенной комфортабельности и в помещениях администрации. Два телефона-автомата предусмотрены в вестибюле.
2. Радиотрансляционные распределительная и абонентская трехпрограммные сети-трехпрограммные. Громкоговорители устанавливаются во всех жилых номерах, холлах и помещениях администрации.
3. Звукоусиление в ресторане. Установка предназначена для передачи с магнитофона в зал музыкального тона небольшой громкости.
4. Телевизионная сеть- распределительная и абонентская. Телевизионные приемники устанавливаются в холлах и жилых номерах повыш. комфортабельн.
5. Канализация предназначена для скрытой прокладки всех сетей.
6. Пожарная сигнализация

Указания по привязке

1. Место и емкость телефонного ввода, тип телеантенны и радиостойки. Необходимость установки телевизионного усилителя и обеспечение трехпрограммной радиотрансляции уточняется согласно проекту наружных сетей и условий районных контор связи МС СССР на местах.
2. Все работы по установке гильзы для радиостойки опорной трубы для телеантенны и анкеров для оттяжек выполняются по чертежам архитектурно-строительной части проекта и оплачиваются по строительной смете.
3. При необходимости установки высоковольтной радиостойки ее следует вставить в гильзу и раскрепить оттяжки.
4. Принятое проектом число заземлителей уточняется по следующей таблице:

Наименование грунта	Чернозем, глина, суглинок	Супесок и песок мокрый	Песок средней влажности
Количество заземлителей	2	5	6

Стоимость устройства очага заземления и место опуска шины уточняется при привязке.

5. После устройства очага заземления следует произвести контрольные измерения. Сопротивление растеканию тока молниеотвода не должно превышать 40ом

Указания по монтажу.

Телефонный ввод осуществляется в цокольный этаж. Кабель ТПП 30×2 прокладывается в трубе до места подъёма в стояк. Труба крепится к потолку на подвесах и на стене скобами. Телефонные распределительные коробки КРТ40×2 устанавливаются в монтажных шкафах связи (см. лист УС-3). Абонентские линии прокладываются кабелем ТРП 1×2×0,5

Радиотрансляционный ввод предусмотрен со стойки в помещение где располагается аппаратура трехпрограммного вещания т. ГПТВ-3. От ГПТВ три самостоятельные группы по 3 пары проводов в каждой прокладываются в полу третьего этажа (гр. 1 и 3) и в полу второго этажа (гр. 2) и далее распределяются на 17 стояков (см. листы УС-3÷УС-7). Расположение оборудования в радиокомнате см. на листе УС-8.

Для звукоусиления в ресторане на стене по оси 8 на высоте 2,5 м от пола устанавливаются две колонки т. 2 кз-1. Магнитофон располагается в помещении буфета

От телевизионной антенны в трубах кабели вводятся в помещение радиокомнаты, где установлен усилитель (см. лист УС-8). Питание усилителя от однофазной сети 110/220 вольт. Установка розетки предусмотрена проектом электрооборудования. Для обеспечения постоянства напряжения устанавливается стабилизатор. В этажных шкафах связи устанавливаются ответвительные коробки т. КРТВ-6, от которых абонентские кабели телеантенны прокладываются к местам установки телевизионных приемников.

Прокладка всех сетей осуществляется скрытым способом в трубах, заложенных в подготовке полов. В местах ответвлений устанавливаются подпольные протяжные коробки со съемными крышками (см. листы СУ-5÷СУ-7). Привязку коробок см. в чертежах архитектурно-строительной части проекта.

Примечания:

Устройство абонентских пунктов см. на листе УС-5.

Пожарная сигнализация

Концентратор пожарной сигнализации устанавливается в помещении администратора Питание системы предусмотрено от двух однофазных самостоятельных фидеров 220 вольт. Сеть разбита на 5 самостоятельных шлейфа в которые последовательно включены извещатели ДТЛ Сигнализация оптическая и звуковая

Сигнал о пожаре должен передаваться на централизованный пост наблюдения (ЦПН) и при этом, по согласованию с органами пожарного надзора, звуковой и световой сигналы выключаются.

Сеть к пожарным извещателям прокладывается кабелем ПРППМ 2×1,2 скрыто в трубах.

Схема и места установки датчиков см. на листе УС-4

Спецификация

№ п/п	Наименование	Тип	Един изм	Количество Корпус жилого	Корпус общест
	Телефонная распределительная и абонентская сети				
1	Кабель	ТПП 30×2×0,4	М	15	
2	Кабель	ТПП 20×2×0,4	„	5	
3	Кабель	ТПП 10×2×0,4	„	10	
4	Кабель	ТРП 1×2×0,5	„	670	150
5	Муфта разветвительная	30×2	ШТ	1	
6	Муфта прямая	30×2	„	1	
7	Муфта разветвительная	20×2	„	1	
8	Коробка распределительная	КР 10×2	„	3	
9	Телефонный аппарат	ТАН-71-АТС	„	24	1
10	Телефонный аппарат монетный	АМТ	„		2
11	Декоративная крышка с отверстием	У-69Г	„	27	
	Радиотрансляционные распределительная и абонентская Трехпрограммные сети				
1	Стойка проводного вещания	ГАБ 0,8М	ШТ	1	
2	Трансформатор	ТАР-10	„	1	
3	Групповое устройство 3Х программной радиосети	ГПТВ	К-Т	1	
4	Ответвительно-ограничительная коробка 3Х программной радиосети	КПТВ	ШТ	12	1
5	Ответвительная коробка	УК-2П	„	30	6
6	Декоративная крышка	У-91	„	74	2
7	Розетка малогабаритная	У-86КС	„	222	6
8	Шкаф навесной для установки трансформатора		„	1	
9	Стол для установки ГПТВ		„	1	
10	Громкоговоритель	0,15-0,25 ВТ	„	74	2
11	Провод	ПВ-500-1,5	М	30	
12	Кабель	ПТПЖ 2×1,2	„	1000	200
13	Кабель	ВРГ 2×1	„	50	20
14	Сопротивление	МЛТ 300ом	ШТ.	222	6
	Звукофикация ресторана				
1	Магнитофон	„Тембр"	К-Т		1
2	Звуковая колонка	2КЗ-1	ШТ		2
3	Провод	ПТПЖ 2×1,2	М		30
	Телевизионные распределительная и абонентская сети				
1	Телевизионная антенна	ТВК	ШТ	1	
2	Усилитель телевизионный антенный	УТО	К-Т	1	
3	Разветвительная телевизионная коробка	КРТВ-6	ШТ	3	
4	Кабель	КПТМ	М	40	
5	Кабель	КПТА	„	50	
6	Декоративная крышка	У-89	ШТ	3	
7	Штеккер телеантенны		„	3	
8	Телевизионный приемник		„	3	
	Канализация для всех устройств связи				
1	Труба стальная электротехническая тонкостенная Ф50		М	220	80
2	Труба стальная электротехническая тонкостенная Ф25		„	50	
3	Труба стальная электротехническая тонкостенная Ф15			400	10
4	Подпольная протяжная коробка со съемной крышкой	30×30×8(h)см	ШТ	22	3
5	Шкаф слаботочный монтажный	ШС-7	„	5	
6	Коробка закладная	КЛ-4	„	110	10
	Заземление				
1	Арматурная сталь Ф8мм		М	100	
2	Сталь полосовая 40×4		„	15	
3	Сталь угловая 50×50×5		„	15	
	Пожарная сигнализация				
1	Концентратор малой емкости	Сигнал 12А	К-Т	1	
2	Пожарный извещатель максимального действия	ДТЛ	ШТ	22	
3	Колокол громкого боя пылевлагозащитном корпусе		„	1	
4	Лампа электрическая 220в 40 ватт		„	1	
5	Патрон стенной	Ц-27	„	1	
6	Выключатель однополюсный 220в 6а		„	2	
7	Коробка для встраивания выключателей		„	2	
8	Коробка ответвительная	УК-2П	„	10	
9	Кабель ПРППМ 2×08	ПРППМ 2×0,6	М	40	
10	Кабель	ТРП 1×2×0,5	„	30	

Условные обозначения

- Телефонный аппарат ГАТС
- Телевизионный приемник (место ввода кабеля телеантенны)
- Громкоговоритель городской радиотрансляционной сети
- Две декоративные крышки с тремя малогабаритными розетками на каждой, гребенкой с тремя ограничительными сопротивлениями на одной из крышек, установленные в стене с возможностью включения громкоговорителя с двух сторон
- Одна декоративная крышка с тремя малогабаритными, с гребенкой и с тремя ограничительными сопротивлениями, установленная в стене с возможностью включения громкоговорителя с одной стороны
- Групповое устройство
- Ответвительная коробка на трехпрограммной радиотрансляционной сети.
- 220 — Усилитель телеантенны
- Разветвительная телевизионная коробка
- 3 — Коробка ответвительная, 3 штуки
- Коробка ограничительная
- Распределительная телефонная коробка
- Разветвительная муфта на телефонном кабеле
- Трубы для прокладки кабелей и проводов, проложенные в полу
- Тоже на перекрытии
- Подпольная протяжная коробка
- Слаботочный монтажный шкаф и стояки
- Радиостояк и громкоговорители на планах
- Телефонный аппарат монетный
- Звуковая колонка
- Телевизионная антенна коллективного пользования
- Радиостойка
- Трансформатор
- Шина заземления
- Очаг заземления
- Приемный аппарат пожарной сигнализации
- Пожарный извещатель
- Сигнальная лампа
- Колокол громкого боя

1972	Гостиница на 109 мест	Пояснительная записка, спецификация и условные обозначения	Типовой проект 284-5-18	Часть 6 Разделы 6-1 6-2	Лист УС-2

ГИП Училища Г. Москва

Нач. отд. Гл. инж. пр. Рук. гр. Ст. техник — Стрелов, Ульянин, Торлыков, Проскурин, Ситников, Ларионов, Кононенко, Ситникова

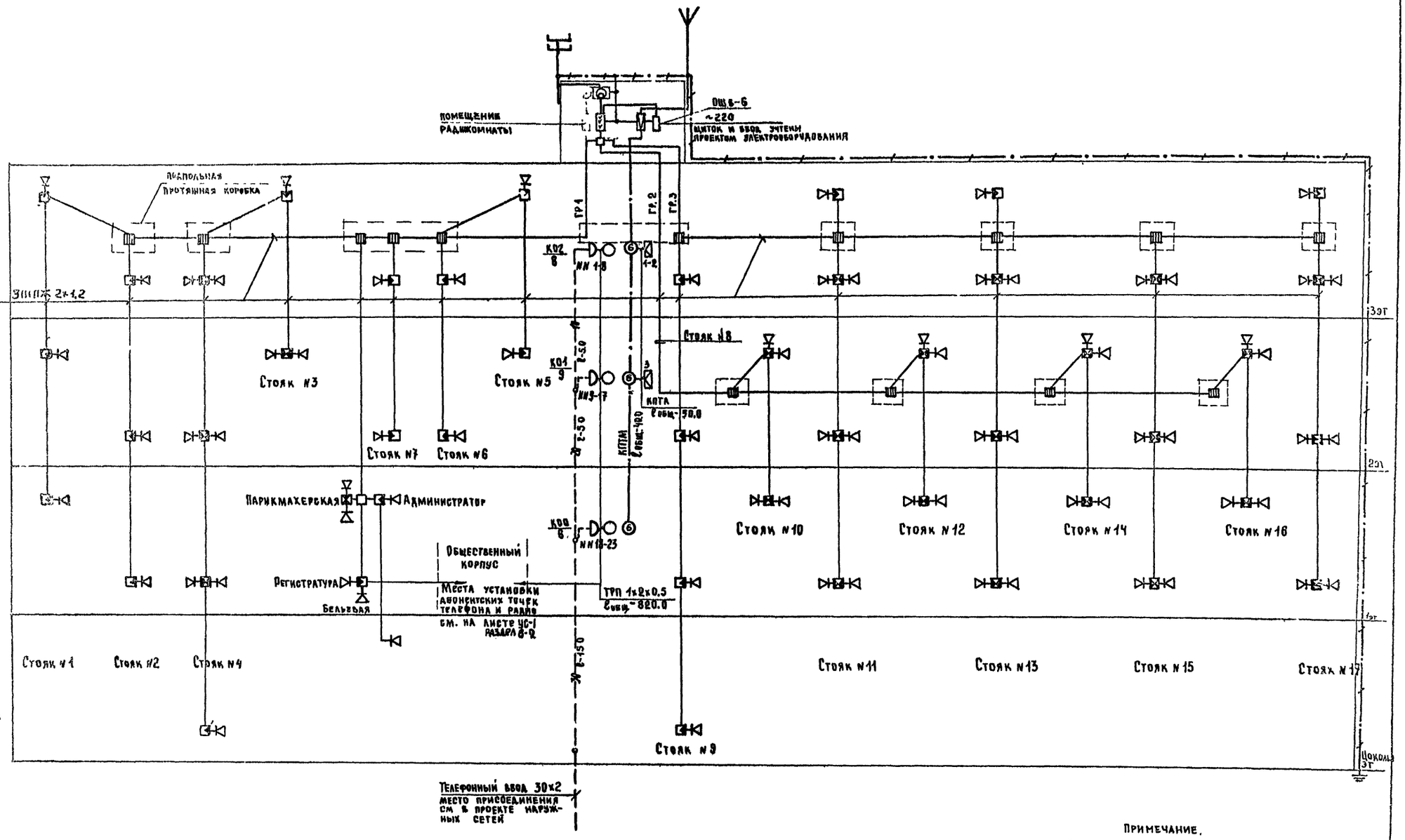

Примечание.
Условные обозначения см. на листе УС-2

1972	Гостиница на 109 мест	Скелетная схема сетей	Типовой проект 284-5-18	Часть 6 Разделы 6-1 6-2	Лист УС-3

Рук отдела | Гл. инж. отд. | Гл. инж. пр. | Инженер | Ст. техник | Брусин | Бортинский | Старик | Хонина | Молоканова | Проверил | Старик

ЦНИИЭП жилища г. Москва

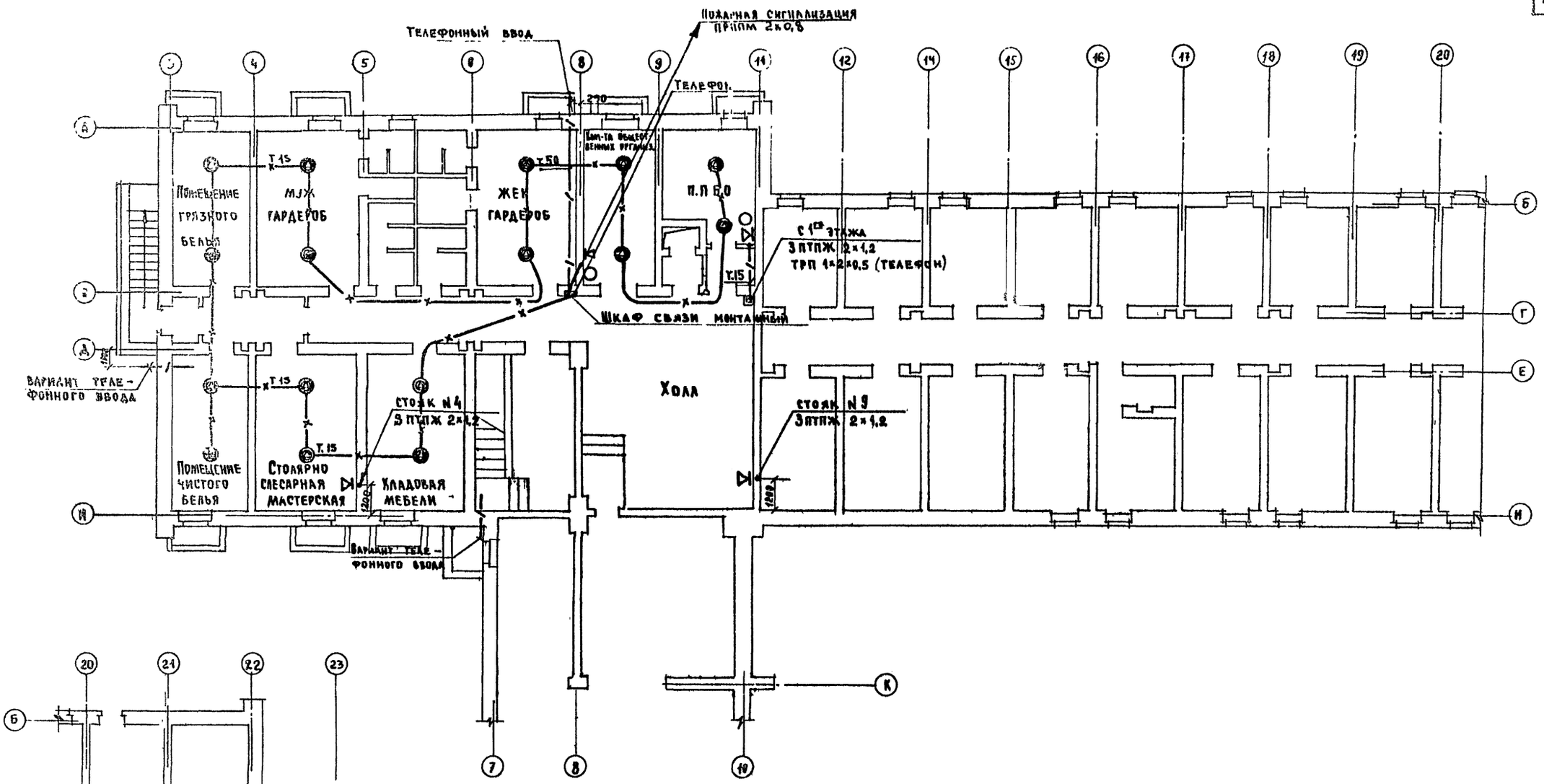

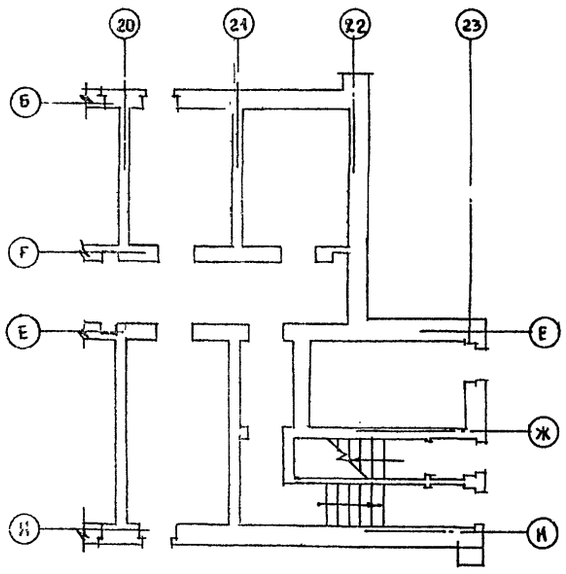

Примечание

Условные обозначения см. на листе УС-2.

1972	Гостиница на 109 мест	Цокольный этаж Схема связи расположения	Типовой проект 284-5 18	Часть 6 Раздел 6-1	Лист УС-4

ЦНИИЭП жилища г. Москва

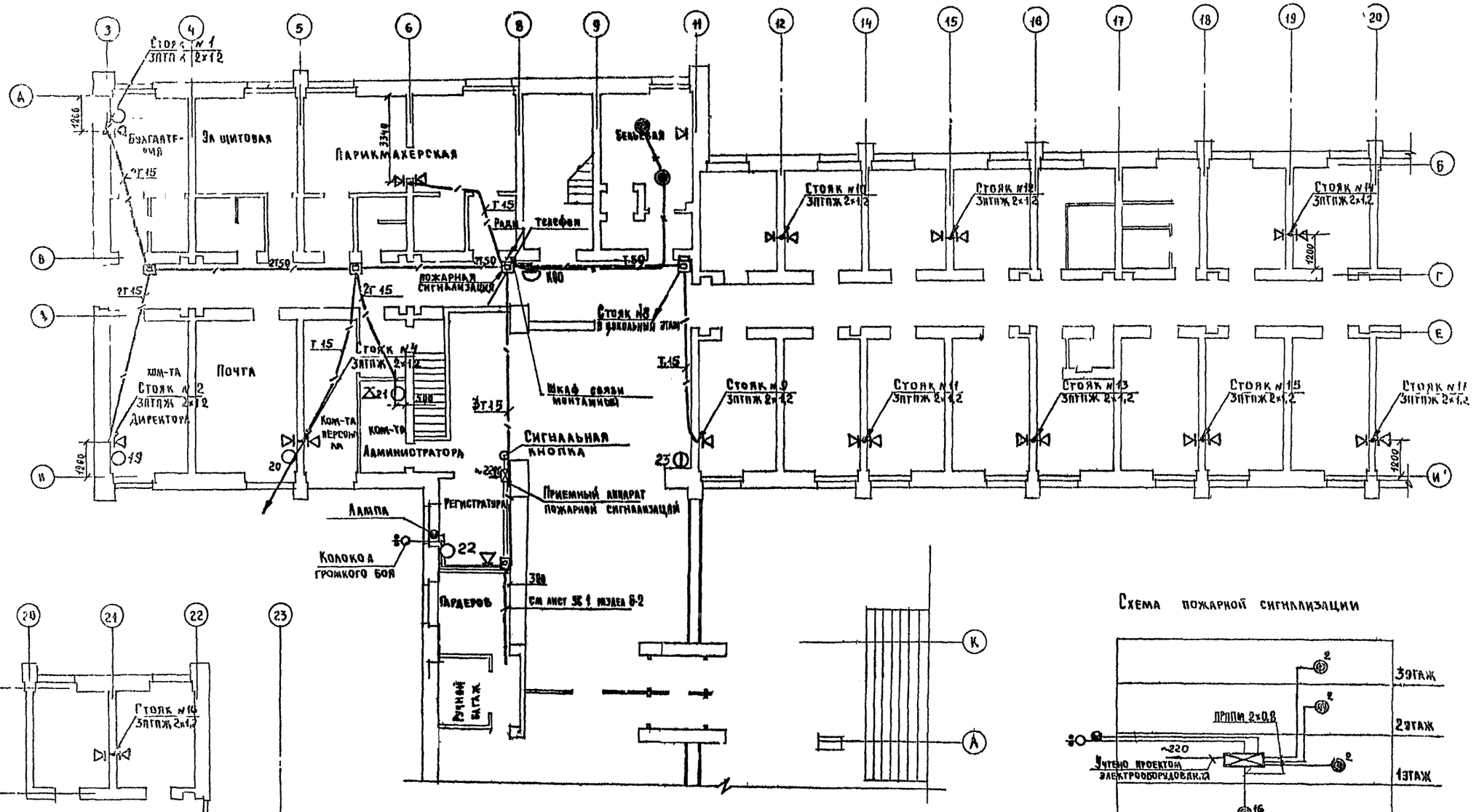

Схема пожарной сигнализации

Примечания

1. Условные обозначения см на листе УС-2
2. Датчики условно не показаны
   Соединение датчиков в шлейф - последовательно

1972	Гостиница на 109 мест	1-ый этаж Схема связи расположения	Типовой проект 284-5-18	Часть 6 Раздел 6-1	Лист УС-5

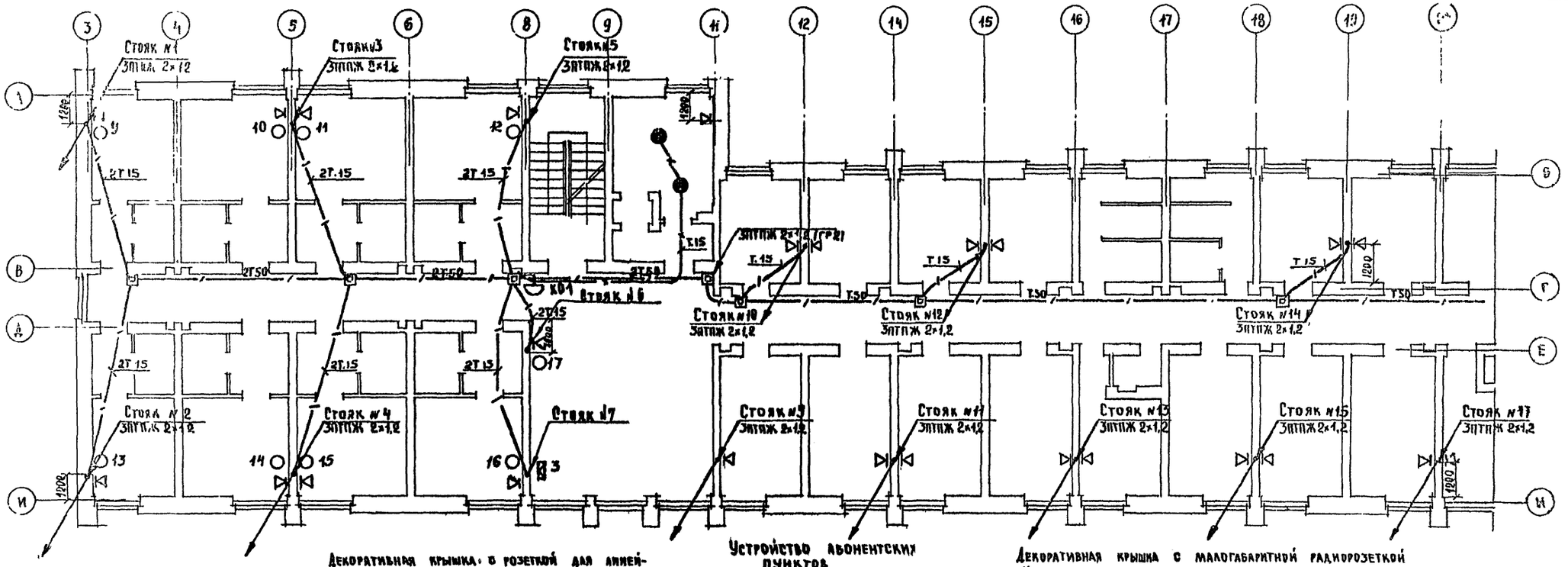

Декоративная крышка с розеткой для линейного шнура телефонного аппарата

Устройство абонентских пунктов

Декоративная крышка с малогабаритной радиорозеткой
Установка розеток в КП-4 М 1:2 с двух сторон

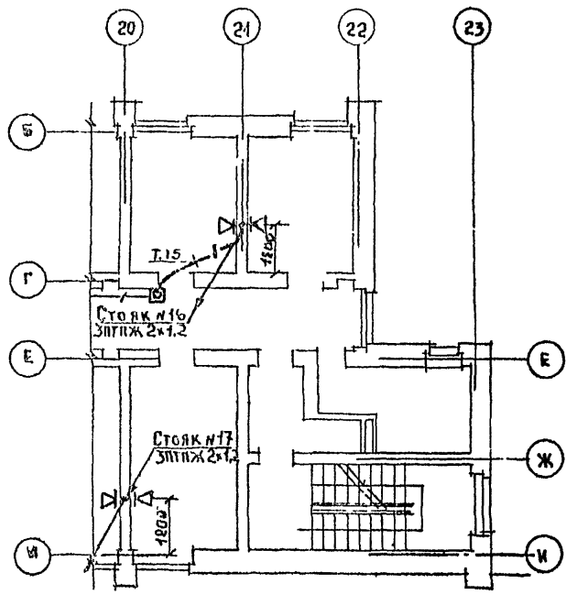

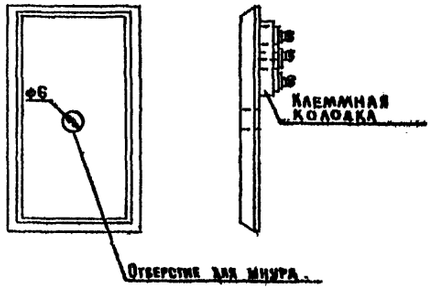

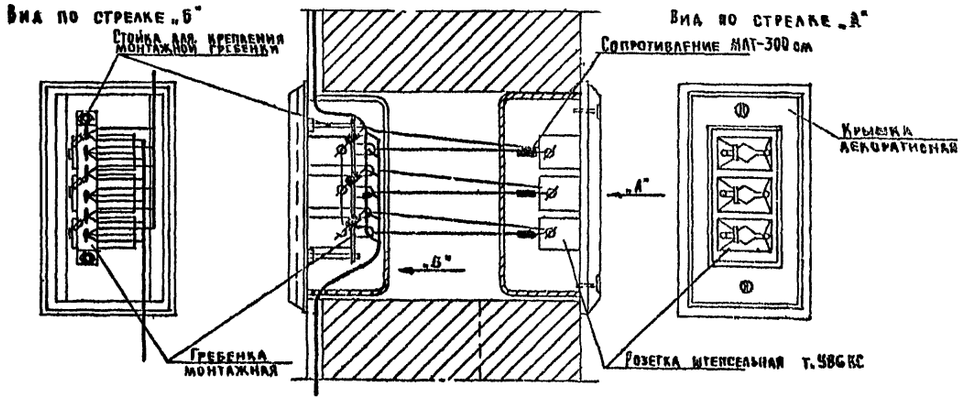

Примечания:

1. Условные обозначения см. на листе УС-2
2. Места установки радиорозеток и крышек с клеммой для телефона см. в черт. проекта.
3. Декоративные крышки в комплекте с малогабаритной розеткой производства Рижского з-да электроарматуры.

1972	Гостиница на 109 мест	2-й этаж Схема связи расположения	Типовой проект 284-5-18	Часть В Раздел 6-1	Лист УС 6

ЦНИИЭП жилища г. Москва

Согласовано: ГлАПУ, Шестеров; ГлИнж. пр., Адамович; ОВ, Зотова; ВК, Овсянников; Взамен инв. №; Дата

Рук. отдела, Брускин; Гл. инж. ОТА, Каронин; Гл. инж. пр., Старик; Инженер, Тонина; Ст. техник, Исроилов; Проверил

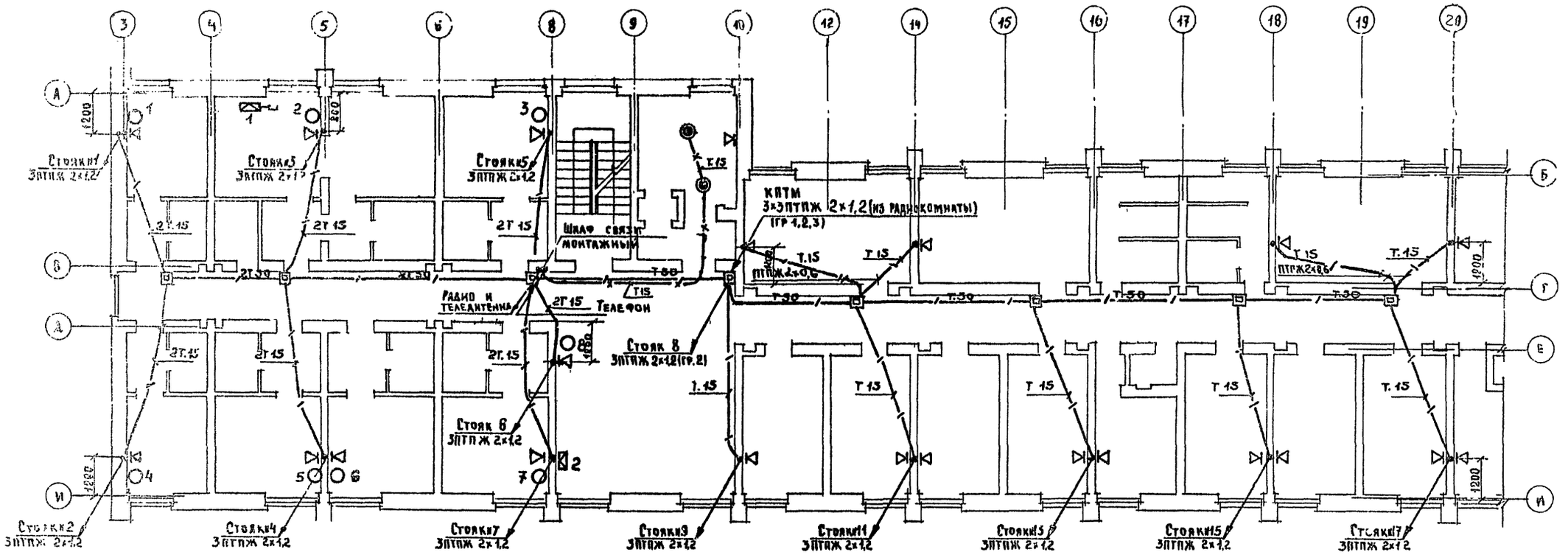

Примечание

Условные обозначения см. на листе УС-2

1972	Гостиница на 109 мест	3ий этаж Схема связи расположения	Типовой проект 284-5-18	Часть 6 Раздел 6-1	Лист УС-7

ЦНИИЭП жилища г. Москва

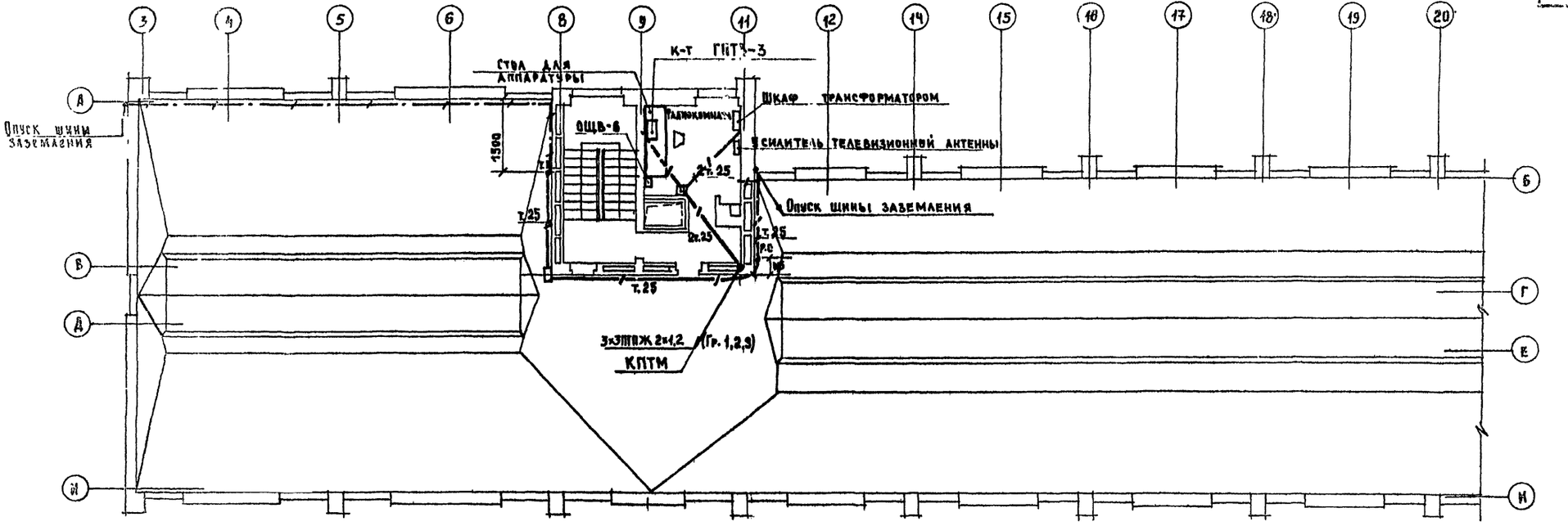

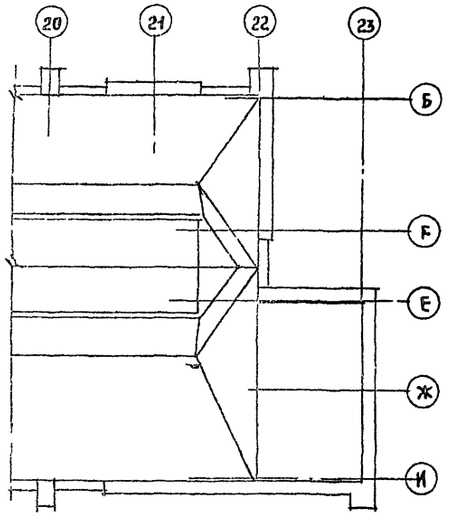

Примечание

1. Условные обозначения см. на листе УС-2
2. К трубам с кабелями и проводами телеантенны и радиотрансляции приварить шину заземления.

Трубы в местах ответвлений соединить сварными перемычками.

1972	Гостиница на 109 мест	Кровля и радиокомната Схема связи расположения	Типовой проект 284-5-18	Часть 6 Раздел 6-1	Лист УС-8

ЦНИИЭП жилища г. Москва

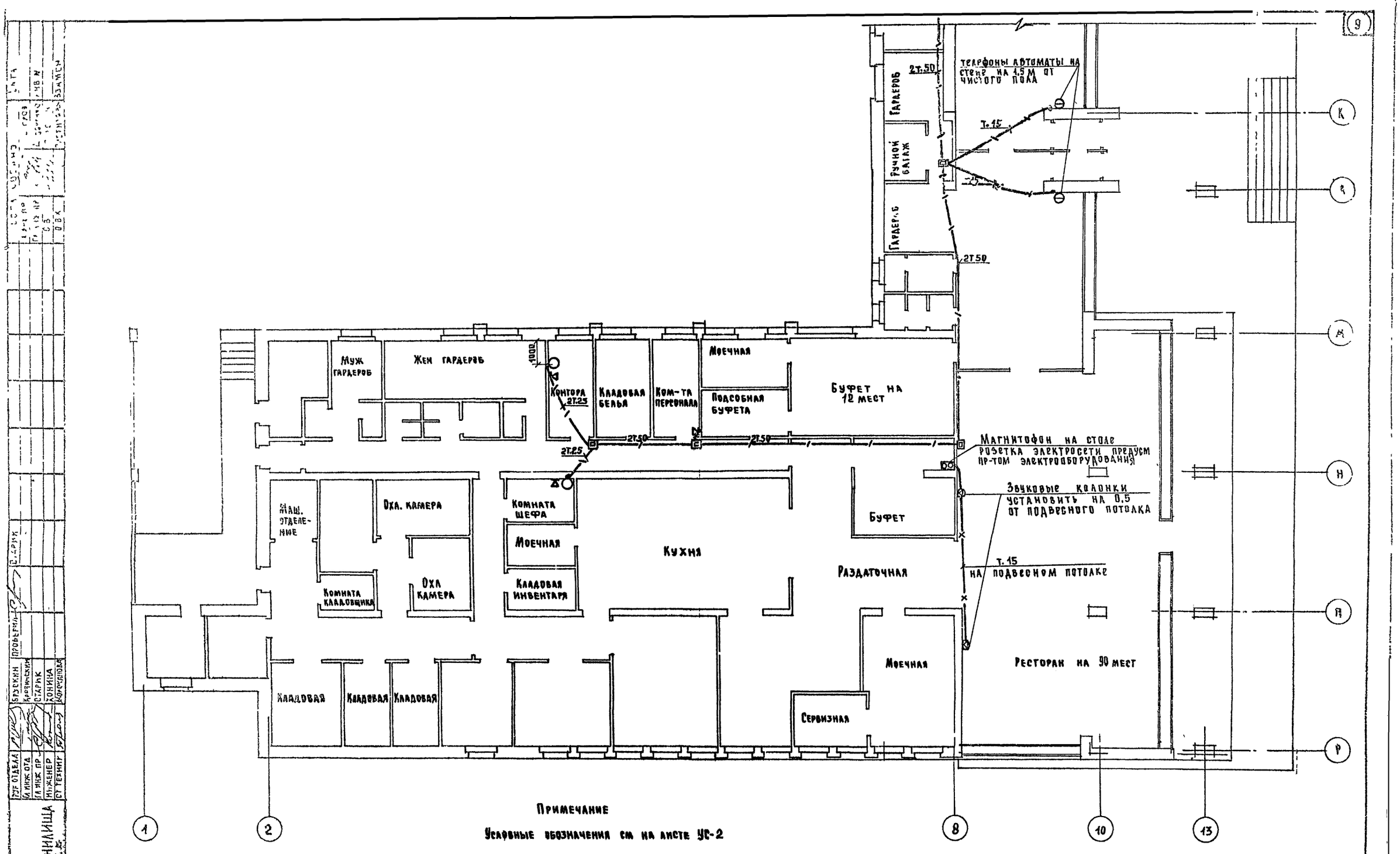

Примечание

Условные обозначения см на листе УС-2

1972	Гостиница на 109 мест	1ый этаж Схема связи расположения	Типовой проект 284-5-18	Часть 6 Раздел 6-2	Лист УС-1

ЦНИИЭП жилища

gost.e-ecolog.ru