ГОСКОМИТЕТ
ПО ГРАЖДАНСКОМУ
СТРОИТЕЛЬСТВУ
И АРХИТЕКТУРЕ
ПРИ ГОССТРОЕ СССР

ЦНИИЭП
ЖИЛИЩА

Э
5-1

ТИПОВОЙ ПРОЕКТ 284-5-18

3-ЭТАЖНАЯ ГОСТИНИЦА НА 109 МЕСТ 62 НОМЕРА

ЧАСТЬ 5 ЭЛЕКТРООБОРУДОВАНИЕ

РАЗДЕЛ 5-1 ЖИЛОЙ КОРПУС

gost.e-ecolog.ru

ТИПОВОЙ ПРОЕКТ
284-5-18
3-ЭТАЖНАЯ ГОСТИНИЦА НА 109 МЕСТ 62 НОМЕРА
ЧАСТЬ 5
ЭЛЕКТРООБОРУДОВАНИЕ
РАЗДЕЛ 5-1 - ЖИЛОЙ КОРПУС

Содержание

N п/п	Наименование листов	N листа	N страницы
1	Заглавный лист	1	1
2	Пояснения к проекту	2	2
3	Спецификация	3	3
4	Спецификация. Условные обозначения	4	4
5	Однолинейная расчетная схема	5	5
6	Электроосвещение цокольного этажа		
	Питающие электросети	6	6
7	Электроосвещение 1го этажа	7	7
8	Электроосвещение 2го этажа	8	8
9	Электроосвещение 3го этажа	9	9
10	Электроосвещение номеров	10	10
11	Электросиловая сеть парикмахерской и мастерских		
	Расчетная схема силовой и осветительной сети	11	11
12	Размещение вводно-распределительного устройства		
	Вывод-питающих и групповых линий	12	12

Привязкой принято

Аннулируются листы

Коррективы внесены в листы

Место для штампа привязки.

Рук. отд.		
Гл. инж. отд.	Брускин	
Гл. инж. пр.	Карпинский	
Ст. инженер	Загоруйко	
Инженер	Куковицкий	
	Солодин	

ЦНИИЭП жилища г. Москва

Проверил: Загоруйко

Согласовано

Согласовано

Согласовано

Дата

Инв. N

Взамен

„Настоящий проект выполнен в соответствии с действующими нормами и правилами / в том числе по взрыво-пожарной безопасности/"

Гл. инженер проекта /Загоруйко/

1972	Гостиница на 109 мест	Заглавный лист	Типовой проект 284-5-18	Часть 5 Раздел 5-1	Лист 1

Пояснение к проекту.

1 Электроснабжение

По степени обеспечения надежности электроснабжения гостиница на 109 мест в соответствии с ПУЭ 1-2-50 относится ко II категории.

Электроснабжение таких потребителей должно обеспечиваться по двум взаиморезервируемым фидерам и осуществляется от внешней питающей сети при напряжении 380/220 вольт.

2. Основные показатели проекта электрооборудования.

В основу рабочих чертежей проекта электрооборудования гостиницы на 109 мест положены следующие исходные данные:

а) Архитектурно-строительные планы

б) Сантехническое задание на установленные мощности электроприемников /вентиляторы и т. п./

в) Технологическое задание на установленные мощности электроприемников.

Подсчет силовых нагрузок выполнен по установленной мощности токоприемников с применением соответствующего коэффициента спроса. Подсчет мощности освещения выполнен методом коэффициента использования по таблицам удельной мощности вт/м².

Основные показатели проекта электрооборудования.

№ № п/п	Наименование показателей	Един. изм.	Кол-во	Примечание
1	Напряжение			
	а) Силовых токоприемников	вольт	380/220	
	б) Освещения	вольт	220	
2	Установленная мощность на вводе №1	квт	10	
3	Коэффициент спроса		0,9	
4	Расчетная нагрузка на вводе №1	квт	9	
5	Установленная мощность на вводе №2	квт	83,3	
6	Коэффициент спроса		0,8	
7	Расчетная нагрузка на вводе №2		66,5	

3. Вводно-распределительные и групповые щиты.

Главные вводно-распределительные щиты комплектуются из вводных и распределительных панелей серии ВРУ, изготавливаемых заводами Главэлектромонтажа. В электрощитовой гостиницы, расположенной на 1ом этаже в осях 4-5; А-В устанавливается вводно-распределительное устройство, состоящее из 3х панелей: ВРУ-В1-вводная панель; ВРУ-Р18, ВРУ-Р12 - распределительные панели

Групповые щитки осветительные приняты типа СУ-9400 с автоматами А3163 и А3161 на отходящих линиях.

Силовые распределительные щиты приняты типа СУ9500 с автоматами А3100 на отходящих линиях.

4. Учёт электроэнергии.

Учет электроэнергии осуществляется приборами учета, установленными в электрощитовой на вводно-распределительных панелях.

5. Питающие и групповые сети силовые и осветительные.

Питающие сети, как на горизонтальных участках трассы, так и в стояках выполняются проводом марки АПВ-660. прокладываемым в винипластовых трубах.

Групповая осветительная сеть выполняется:

а) проводом марки АППВС, прокладываемым по стенам и перегородкам из кирпича в слое штукатурки, в пустотах плит перекрытия.

б) в цокольном этаже - проводом марки АПВ, проложенным в винипластовой грубе.

Силовая сеть выполняется проводом марки АПВ-660 в винипластовых трубах, прокладываемых в полу и стенах оборудуемых помещений.

6. Электроосвещение

В жилых номерах гостиницы приме ено общее рабочее и местное освещение, поэтажных холлах, коридорах и лестницах принято общее рабочее и аварийное освещение. Светильники аварийного освещения выделяются из числа светильников рабочего освещения в количестве обеспечивающем освещенность по линиям основных проходов не менее 0,3лк.

Управление рабочим освещением поэтажных холлов и коридоров осуществляется дежурным персоналом посредством выключателей, установленных в холлах.

Управление аварийным освещением коридоров осуществляется непосредственно на этажных аварийных щитках.

Управление освещением лестниц принято автоматическим с помощью фоторелейного устройства в сочетании с программным реле времени.

Аппараты автоматического управления освещением монтируются в отдельной панели на вводно-распределительном щите

Управление освещением в служебных и подсобных помещениях выполняется индивидуальными выключателями.

7. Силовое оборудование

Места установки, мощность и типы силовых электроприемников приняты на основании проектов технологического оборудования

8. Заземление

Все металлические нетоковедущие части электрооборудования подлежат заземлению путем присоединения к нулевому проводу электросети.

Заземлению подлежат: корпуса электродвигателей, пусковой аппаратуры и светильников, установленных в помещениях с токопроводящими полами, каркасы щитов.

СОГЛАСОВАНО Дата Инв. №

Подпись и дата

Инв. № подл.

Гл. инженер проекта Брускин
Гл. архитектор Карасинский
Гл. инж. пр. Заторуйко
Гл. инж. Лутешенкова
Инженер Соломон

ЦНИИЭП жилища г. Москва

1972	Гостиница на 109 мест	Пояснения к проекту	Типовой проект 284-5-18	Часть 5 Раздел 3-1	Лист 2

№ п/п	Наименование	Кол-во	ГОСТ, каталог, изготовитель
1	2	3	4
	I. Электроизделия		
1	Вводно-распределительное устройство		
	ВРУ - состоящее из вводной панели		
	ВРУ-В1 и распределительных панелей		
	ВРУ-Р18, ВРУ-Р12.	1	Изделие з-дов ГЭМ
1	Вводная панель ВРУ В1 компл	1	Изделие з-дов ГЭМ.
	На панели монтируется:		
	а) переключатель ПЦ-3-250	2	
	б) предохранитель типа ПН-2-250 компл	6	
	в) патрон с плавкой вставкой на 80 а	3	
	к предохранителю ПН-2-250		
	г) патрон с плавкой вставкой на 120 а		
	к предохранителю ПН-2-250	3	
	д) конденсатор КЭ-2 мкф и предохранитель		
	типа Ц-27 компа	6	
2	Панель распределительная ВРУ-Р18 компл	1	Изделие з-дов ГЭМ.
	На панели монтируется.		
	а) предохранитель ПН-2-100	24	
	б) трансформатор тока ТК-20-0,5-20/5 а	3	
	в) трансформатор тока ТК-20-0,5-150/5 а	3	
	г) счетчик активной энергии		
	САЧ-И672М; 380/220 в, 5 а	2	
	д) патрон с плавкой вставкой на 80 а		
	к предохранителю ПН-2-100	3	
	е) патрон с плавкой вставкой на 40 а		
	к предохранителю ПН-2-100	3	
	ж) патрон с плавкой вставкой на 30 а		
	к предохранителю ПН-2-100	18	
3	Панель распределительная ВРУ-Р12 компл	1	Изделие з-дов ГЭМ
	На панели монтируется:		
	а) выключатель автоматический		
	АБ-25 с расцепителем 25 а	7	
	б) выключатель автоматический		
	АБ-25 с расцепителем 20 а	3	
	в) выключатель автоматический		
	АБ-25 с расцепителем 15 а	19	
	г) выключатель пакетный В-2-25	6	
	д) фотовыключатель АО	1	
	е) промежуточное реле РПМ-01/80	2	
	ж) программное реле времени 2РВМ	1	
	з) пускатель магнитный		
	типа ПМЕ-221 с катушкой 220 в	1	
4	Щиток осветительный типа ОЩВ-6	1	Изделие з-дов ГЭМ.
	На щите монтируется:		
	а) выключатель автоматический А3114/7	1	
	б) выключатель автоматический А3161		
	с расцепителем 15 а	6	
5	Щиток групповой осветительный СУ9445-25	4	Изделие з-дов ХЭМЗ
	На щите монтируется:		
	а) выключатель автоматический А3161		
	с расцепителем 15 а	21	
	б) выключатель автоматический		
	А3163 с расцепителем, 15 а	3	
6	Ящик серии Я3100 с автоматическим		
	выключателем А3163/7 без расцепителя	4	
7	Щиток групповой аварийного освещения СУ9441-14	3	Изделие з-дов ХЭМЗ
	На щите монтируется:		
	а) выключатель автоматический		
	А3161 с расцепителем 15 а	5	
	б) выключатель автоматический		
	А3163 с расцепителем 20 а	1	
8	Щиток групповой осветительный СУ9444-19	1	Изделие з-дов ХЭМЗ
	На щите монтируется:		
	а) выключатель автоматический		
	А3161 с расцепителем 15 а	8	
	б) выключатель автоматический		
	А3163 с расцепителем 15 а	4	
9	Силовой распределительный пункт		
	СУ9542-13. На щите монтируется:	1	Изделие з-дов ХЭМЗ
	а) выключатель автоматический А3114		
	с расцепителем 15 а	5	
	б) выключатель автоматический		
	А3114 с расцепителем 20 а	1	
10	Ящик серии Я3100 с автоматическим		
	выключателем А3114/7 без расцепителя	1	
	II. Осветительная арматура		
1	Светильник люминесцентный типа УСП-5(6×20)	76	ГОСТ 11336-65
2	Светильник люминесцентный типа УСП-5(4×20)	23	ГОСТ 11536-65
3	Светильник люминесцентный типа УСП-5(2×20)	16	
4	Светильник люминесцентный типа УСП-5(2×40)	115	
5	Светильник люминесцентный типа ВЛ-1(1×20)	62	
6	Светильник потолочный (плафон) Арт. 38	2	Таллинский з-д «Эстотласт»
7	Светильник настенный уплотненный НСУ-1	36	
8	Светильник настенный НС-2	3	
9	Светильник пыленепроницаемый типа СПБ-300	2	ГОСТ 15597-70
10	Светильник пылезащищенный типа СН-60	11	ГОСТ 15597-70
11	Светильник промышленный уплотненный типа ППР-100	42	ГОСТ 15597-70
12	Светильник промышленный уплотненный типа ППР-200	8	ГОСТ 15597-70
13	Светильник влагозащищенный настенный типа БУН	19	ГОСТ 15597-70
14	То же, потолочный типа ПУН	5	ГОСТ 15597-70

1	2	3	4
	III. Лампы		
1	Лампа люминесцентная типа ЛБ		
	мощностью 40 вт	230	ГОСТ 6825-70
2	Лампа люминесцентная типа ЛБ		
	мощностью 20 вт	642	ГОСТ 6825-70
3	Лампа накаливания нормальная		
	220 в мощностью 25 вт типа НБ-220-25	4	ГОСТ 2239-70
4	То же, но мощностью 40 вт типа НБ-220-40	33	ГОСТ 2239-70
5	То же, но мощностью 60 вт типа НБ-220-60	64	ГОСТ 2239-70
6	То же, но мощностью 75 вт типа НБ-220-75	17	ГОСТ 2239-70
7	То же, но мощностью 100 вт типа НБ-220-100	34	ГОСТ 2239-70
8	То же, но мощностью 150 вт типа НГ-220-150	1	ГОСТ 2239-70
9	То же, но мощностью 200 вт типа НГ-220-200	9	ГОСТ 2239-70
10	Стартер к люминесцентной лампе		
	мощностью 40 вт СК-220	230	ГОСТ 8709-67
11	Стартер к люминесцентной лампе		
	мощностью 20 вт	642	ГОСТ 8799-67
	VI. Установочные изделия		
1	Розетка штепсельная двухполюсная		
	6 а 220 в утопленного типа	82	ГОСТ 7396-69
2	Розетка штепсельная 6 а 220 в, сдвоенная	3	
3	Розетка штепсельная двухполюсная		
	с 3им заземляющим контактом 10 а 220 в	5	ГОСТ 7396-69
4	Розетка штепсельная 3х полюсная		
	с 4м заземляющим контактом А-700	10	Рижский з-д эл. изделий
5	Вилка для 3х полюсной штепсельной		
	розетки с защитным контактом А 701	10	Рижский з-д эл. изделий
6	Выключатель однополюсный утопленного типа 6 а, 220 в	40	ГОСТ 7397-69
7	То же, сдвоенный	—	
8	Блок электроустановочных изделий		Рижский з-д электроизд.
	типа УБ-3Н	46	
9	Выключатель в брызгонепроницаемом исполнении 6 а, 220 в	52	ГОСТ 7397-69
10	Трансформатор разделительный		
	220 в 20 вт	62	СТУ-57-496-65
11	Пускатель магнитный		
	типа ПМЕ-222 с катушкой 220 в	1	ГОСТ 2491-72
12	Кнопка управления КУ-122-2м	2	ГОСТ 2491-70
13	Ящик с понижающим тр-ром		
	типа ЯТП-0,25; 220/36 в	1	
14	Выключатель автоматический АП-50-3МТ		
	с ном током расцепителя 10 а	3	
15	То же, АП-50-3МТ с расцепителем 25 а	1	
16	Счетчик активной энергии		
	САЧ-И672П; 380/220 в; 10 а	1	ГОСТ 6570-60
17	Розетка штепсельная 2х полюсная с третьим		
	заземляющим контактом брызгонепроницаемая	—	

1972	Гостиница на 109 мест	Спецификация	Типовой проект 284-5-18	Часть 5	Раздел 5-1	Лист 3

Гипрогражданниипроект г. Москва

Нач. отд. Брусенин; ГА инж. стр. Капланский; ГА инж. пр. Загоруйко; Ст. инженер Суховильова; Инженер Соломон

Согласовано: Дата, Инв. №, Взам. инв. №; Проверил, Подпись и дата, Заглушка

№№ п/п	Наименование	Кол-во	ГОСТ, каталог изготовитель
1	2	3	4
18	Блок на 1 штепсельную розетку 6а.		Рижский з-д электроустановочных изделий
	250В для скрытой установки	160	
	В блок входят:		
	а) розетка с комбинированными контактами У-86-КСМ	1	
	б) коробка подштукатурная КП-4	1	
	в) декоративная крышка У-89-АМ	1	
19	Блок на две штепсельные розетки 6а,		Рижский з-д электроустановочных изделий.
	250В, для скрытой установки	16	
	В блок входят.		
	а) розетка с комбинированными контактами У-86-КСМ	2	
	б) коробка подштукатурная КП-4	1	
	в) декоративная крышка У-90-М	1	
20	Блок на два выключателя 4а, 220В		Рижский з-д электроустановочных изделий.
	для скрытой установки	33	
	В блок входят		
	а) выключатель типа У-85-АМ	2	
	б) коробка подштукатурная КП-4	1	
	в) декоративная крышка У-90-М	1	
21	Блок на один выключатель 4а, 220В		Рижский з-д электроустановочных изделий.
	для скрытой установки.	43	
	В блок входят		
	а) выключатель типа У-85-АМ	1	
	б) коробка подштукатурная КП-4	1	
	в) декоративная крышка У-89-АМ	1	
22	Блок на три выключателя		Рижский з-д электроустановочных изделий.
	4а, 220В для скрытой установки.	6	
	В блок входят		
	а) выключатель типа У-85-АМ	3	
	б) коробка подштукатурная КП-4	1	
	в) декоративная крышка У-91-М	1	
23	Коробка распаечная типа У1142	1	Изделие з-да ГЭМ.
24	Коробка ответвительная У-78	300	Изделие з-да ГЭМ
25	Коробка монтажная металлическая		
	для встраивания электроустановочных изделий КП-2	150	Рижский з-д электроустановочных изделий.
26	Коробка ответвительная металлическая подштукатурная КП-1	600	Рижский з-д электроустановочных изделий.
27	Коробка для протяжки и разветвления проводов У-996	1	Изделие з-да ГЭМ
28	То же, но типа У-997	—	Изделие з-да ГЭМ.
29	Пускатель магнитный типа ПМЕ-122		
	с катушкой 220 в	1	ГОСТ 2491-72
30	Выключатель двухполюсный		
	типа ВПКМ-2-10	3	
31	Переключатель однополюсный		
	на два направления без		
	нулевых положений		
	типа ППМ-10/4С	4	
32	Коробка типа ПК-11	3	

1	2	3	4
	Провода и кабели		
1	Провод с алюминиевой жилой с полихлорвиниловой изоляцией марки АПВ-660 сечением 50 кв мм	200	ГОСТ 6323-71
2	Провод с алюминиевой жилой с полихлорвиниловой изоляцией марки АПВ-660 сечением 10 кв мм	—	
3	Провод с алюминиевой жилой с полихлорвиниловой изоляцией марки АПВ-660 сечением 6 кв. мм	350	ГОСТ 6323-71
4	Провод с алюминиевой жилой с полихлорвиниловой изоляцией марки АПВ-660 сечением 4 кв. мм	1000	ГОСТ 6323-71
5	Провод с алюминиевой жилой с полихлорвиниловой изоляцией марки АПВ-660 сечением 2,5 кв мм	3800	ГОСТ 6323-71
6	Провод с алюминиевыми жилами с полихлорвиниловой изоляцией марки АППВС сечением 1(2×2,5) кв мм	4000	ГОСТ 6323-71
7	Провод с алюминиевыми жилами с полихлорвиниловой изоляцией марки АППВС сечением 1(3×2,5) кв мм	800	ГОСТ 6323-71
	Трубы		
1	Труба стальная тонкостенная с диаметром 26×1,8 мм	100	ГОСТ 10704-63
2	Труба винипластовая с диаметром 63×4,0 мм	50	ТУМХП 42.51-54
3	Труба винипластовая с диаметром 32×3,0 мм	—	
4	Труба винипластовая с диаметром 25×2,0 мм	2000	ТУМХП 42.51-54

Условные обозначения

№№ п/п	Обозн. по ГОСТу	Услов. обозн.	Наименование
1	2.2		Щит сборка распределительная
2	2.3		Шкаф распределительный силовой
3	2.7		Щиток групповой рабочего освещения
4	2.8		Щиток групповой аварийного освещения
5	5.13		Светильник пыленепроницаемый типа СИ-100; СПБ-300
6			Светильник потолочный (плафон)
7			Светильник влагозащищенный настенный ВУН потолочный ПУН
8			Светильник промышленный уплотненный ППР
9			Светильник настенный НС-2
10			Светильник настенный уплотненный НСУ-1
11			Светильник люминесцентный типа УСП-5,1 (1×20), 1(6×20)
12			Светильник люминесцентный типа УСП-5,1 (2×40)
13		У-89-АМ	Розетка одноместная с крышкой У-89-АМ
14		У-90-М	Розетка двухместная с крышкой У-90-М
15			Розетка штепсельная 2х полюсная
16			Розетка штепсельная 2х полюсная с 3мм заземляющ. конт.
17			Розетка штепсельная 3х полюсная с 4мм заземляющ конт.
18			Розетка штепсельная сдвоенная
19		У-90-М	Блок на два выключателя с крышкой У-90-М
20	5.41		Выключатель однополюсный нормальный
21			Выключатель сдвоенный нормальный
22			Выключатель брызгонепроницаемый
23			Блок электроустановочных изделий УБ-3Н
24		09 09АМ	Выключатель однополюсный с крышкой У-89-АМ
25			Выключатель автоматический АП-50-3МТ
26			Кнопка управления
27			Ящик с понижающим тр-ром ЯТП-0,25
28	3.31		Счетчик активной энергии
29			Предохранитель плавкий
			Пакетный переключатель
			Выключатель двухполюсный
30		Т ТВ	Прокладка проводов в трубах стальной тонкостенной винипластовой
31			Линия сети рабочего освещения
32			Линия сети аварийного освещения
33			Поток труб
34			Линия сети, прокладываемая в полу данного этажа
35			Линия сети, прокладываемая в полу вышележ этажа
36			Линия сети, прокладываемая в пустотах плит перекрытия

Согласовано. Дата. Инв.№. Взамен. Гостиница на 109 мест. Москва. ЦЕПИИ жилища. Гл. инж. проекта Брусенцов. Гл. инж. пр. Кутырский. Гл. инженер Ястребинская. Проверил Гольдин. Заст. нач. Бородулина. Нач. отд. Ефимова. Составил Ефимова.

1972	Гостиница на 109 мест	Спецификация. Условные обозначения.	Типовой проект 284-5-18	Часть 5 Раздел 5-1	Лист 4

ΔUм = 1.9%

Машинное отделение лифта

Распаечная коробка для рекламы

3й этаж

2ой этаж

1ый этаж

ВРУ-Р18

ВРУ-Р19

ВРУ-В-1

ЩА-6; 2.5 кВт; СУ 9441-14

ЩА-4; 0.5 кВт; СУ 9441-14

ЩА-2; 0.7 кВт СУ 9441-14

ЩО-5; 15.45 кВт; СУ 9445-25

ЩО-7; 16.26 кВт; СУ 9445-25

ЩО-3; 16.57 кВт; СУ 9445-25

ЩО-8 7.06 кВт; СУ 9445-25

ЩО-10, 12.2 кВт (парикмахерская) СУ 9444-19

ЩО-9; 2.0 кВт СУ 9542-13

ЩИТ АВТОМАТИКИ

СКУ-И672П; 380/220 В; 30 А

АП-50-3МТ; 25/20

ВВОД №1: Ру=40 кВт; Кс=0.9; Рр=9 кВт; Ip=43.5; cos φ=0.92

ВВОД №2: Рр=83.3 кВт; Кс=0.8; Рр=66.5 кВт; Ip=143 А; cosφ 92

ПН2-250/80; ПЦ-250; ПН2-250/120; 3К3-0.5 МКФ

Освещ. входа; Освещ. клеток; Освещ. шитовой; Освещ. аварийное; Освещ. лестничных клеток

РПМ-01/80; РПМ-01/80; РПМ 01/80; РПМ-01/80; ЯВ; ЯВ-25; ЯВ-15; ЯВ-25; ЯВ-25; ЯВ-25

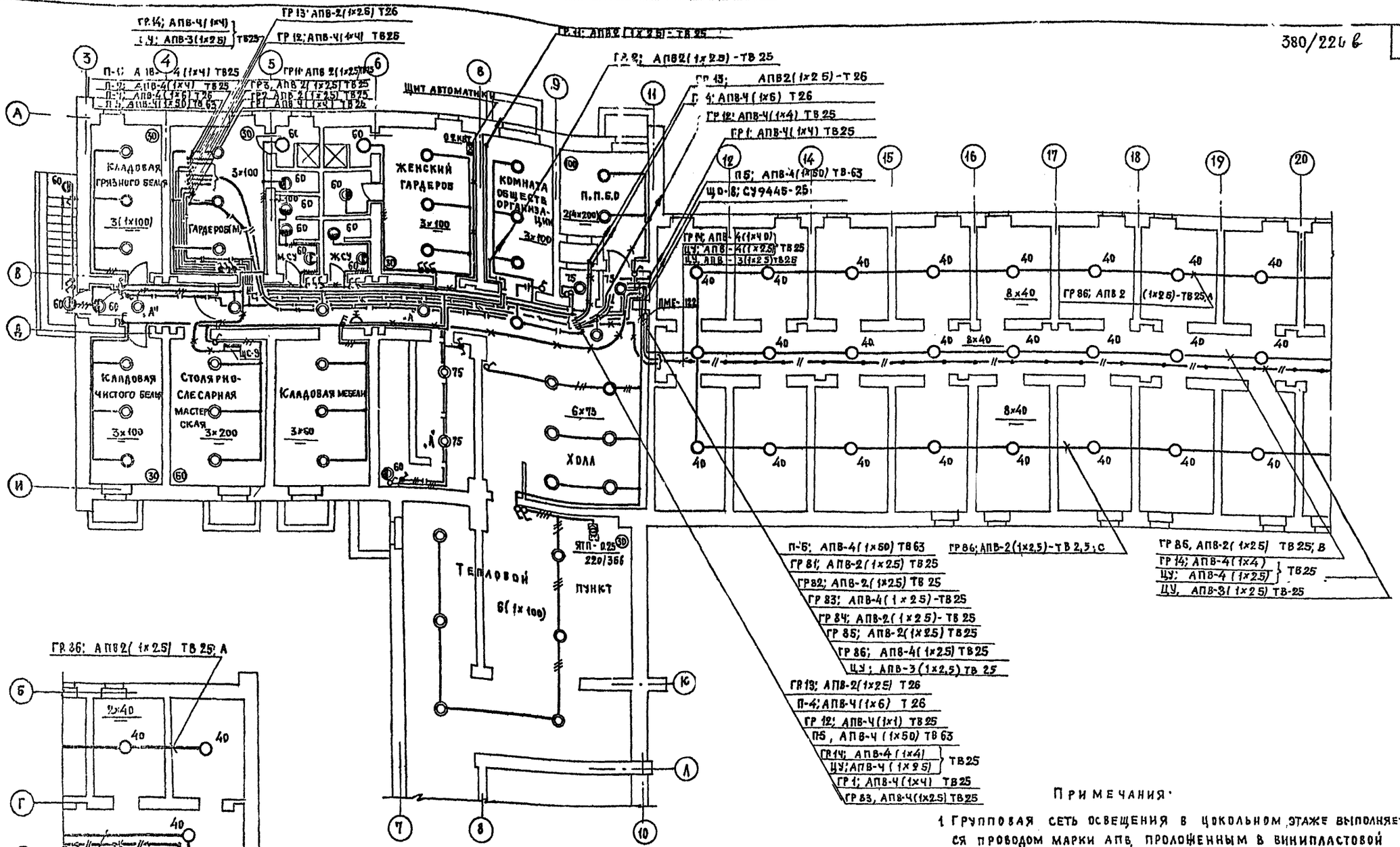

Примечания:

1. Групповая сеть освещения в цокольном этаже выполняется проводом марки АПВ, проложенным в винипластовой трубе.
2. Силовую сеть в столярной и слесарной мастерских, расчетную схему силовой сети см. лист 11.
3. Питающие сети от вводно-распределительного устройства до групповых щитов выполняются проводом марки АПВ, проложенным в винипластовых трубах в полу цокольного этажа. Дальнейшая прокладка питающих сетей осуществляется в винипластовых трубах по стене.
4. Управление освещением в кладовых осуществляется двухполюсным пакетным выключателем ВПКМ-2-10, который устанавливается в металлической коробке ПК-11. На этих коробках устанавливается крышка с устройством для запирания и опломбирования.
5. Электромонтаж вести в соответствии с действующими ПУЭ.

1972	Гостиница на 109 мест	Электроосвещение цокольного этажа. Питающие электросети	Типовой проект 284-5-18	Часть 5 / Раздел 5-1	Лист 6

Согласовано. Нач. отд. Брускин. Гл. арх. проекта Гарнисс. Гл. инж. пр. Загоруйко. Гл. инж. Ахметов. Рук. гр. Соломон. Ст. инженер Гинзбург. Инженер Сотова. Взамен. Разослано.

Щипцовая жилища г. Москва

СОГЛАСОВАНО | ДАТА

Гл.архитектор	Нестеров	ЦНБ Ч	
Гл.инж.пр.	Довженко	ЗОТО-А	
ОВ			
ВК		ВЗАМЕН	

Гр. 14; АПВ-4(1х40) ТВ25
Гр 13; АПВ-2(1х25)Т26
Гр 12, АПВ-4(1х4)ТВ25
Гр 11; АПВ-2(1х25)ТВ25
Гр 3, АПВ-2(1х25)ТВ25
Гр 2; АПВ-2(1х25)ТВ25
Гр 1, АПВ-4(1х25)ТВ25
Эл. ввод
2(1х200) Эл.щитовая
Бухгалтерия
Парикмахерская
Касса
Директор
Почта
Администр.
Комната персонала
Регистратура
Вестибюль
Гардероб
Ручной багаж
Мусорокамера
Электрополотенце
Клад. уборочного инв.
усп-5 3(2х40)
усп-5 4(2х40)
усп-5 2(2х40)
усп-5 6(2х40)
усп-5 1(2х40)+1(2х40)
усп-5 10(6х20)+4(6х20)
усп-5 3(2х20)
усп-5 1(2х20)
усп-5 2(2х20)
усп-5 3(2х20)
усп-5 1(2х40)
усп-5 3(2х40)
усп-5 4(2х40)
усп-5 3(2х40)+3(2х40)
усп-5 2(2х40)
усп-5 3(2х40)
усп-5 1(2х40)
усп-5 1(2х20)
усп-5 2(2х40)
усп-5 3(2х40)
усп-5 1(2х40)+1(2х40)
усп-5 1(2х40)
усп-5 2(2х40)
усп-5 3(2х40)
усп-5 2(2х40)
усп-5 1(2х40

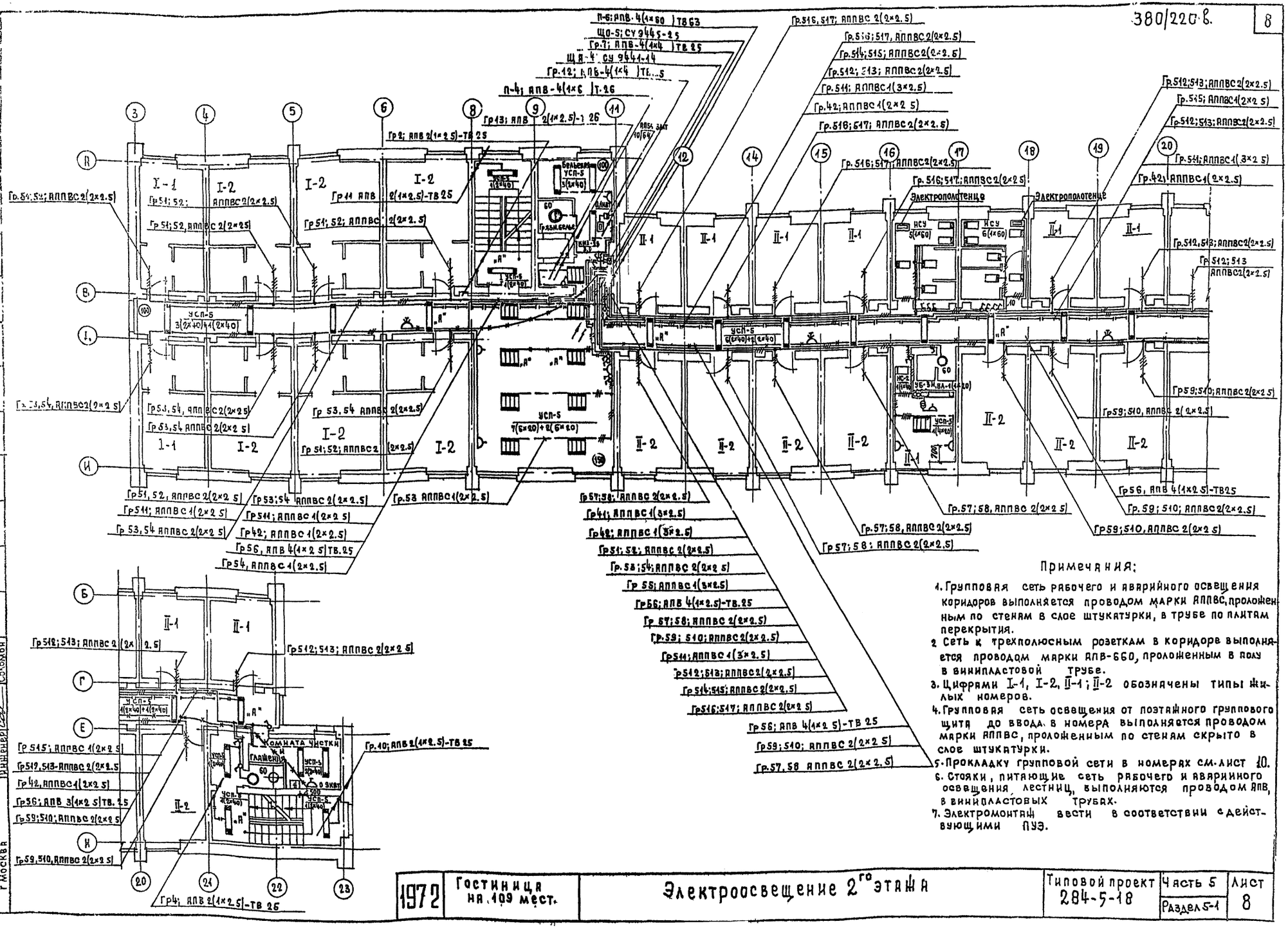
380/220 в.
8
П-6; АПВ 4(1×60) ТВ63
ЩО-5; СУ 9445-25
Гр.7; АПВ 4(1×4) ТВ 25
ЩА-4; СУ 9644-14
Гр.12; АПВ 4(1×4) ТВ...5
П-4; АПВ 4(1×6) Т.26
Гр.516, 517; АППВС 2(2×2.5)
Гр.514; 515; АППВС2(2×2.5)
Гр.512; 513; АППВС2(2×2.5)
Гр.511; АППВС1(3×2.5)
Гр.42; АППВС1(2×2.5)
Гр.516; 517; АППВС2(2×2.5)
Гр.2; АПВ 2(1×2.5)-ТВ 25
Гр.13; АПВ 2(1×2.5)-Т 26
Гр.11 АПВ 2(1×2.5)-ТВ 25
Гр.51; 52; АППВС 2(2×2.5)
Гр.53; 54; АППВС 2(2×2.5)
Гр.54; АППВС1(2×2.5)
Гр.56; АПВ 4(1×2.5)-ТВ.25
Гр.57; 58; АППВС 2(2×2.5)
Гр.59; 510; АППВС2(2×2.5)
Гр.4; АПВ 2(1×2.5)-ТВ 25
Гр.10; АПВ 2(1×2.5)-ТВ 25
Гр.515; АППВС1(2×2.5)
Гр.519; 513; АППВС2(2×2.5)
Гр.42; АППВС1(2×2.5)
Гр.56; АПВ 3(1×2.5)ТВ. 25
Гр.59; 510; АППВС 2(2×2.5)
Гр.59; 510, АППВС 2(2×2.5)
Гр.59; 510; АППВС2(2×2.5)
Гр.56, АПВ 4(1×2.5)-ТВ25
Гр.57; 58, АППВС 2(2×2.5)
Гр.57; 58; АППВС2(2×2.5)
Гр.57, 58 АППВС 2(2×2.5)
Гр.512; 513; АППВС2(2×2.5)
Гр.512; 513 АППВС2(2×2.5)
Гр.511; АППВС1(3×2.5)
Гр.421 АППВС1(2×2.5)
Электрополотенце
Электрополотенце
УСП-5 3(2×40)+1(2×40)
УСП-5 7(5×20)+2(5×20)
УСП-5 4(1×40)
УСП-5 1(2×40)
УСП-5 2(2×40)
УСП-5 1(1×40)
УСП-5 1(2×40)
УСП-5 1(2×40)
УСП-5 1(2

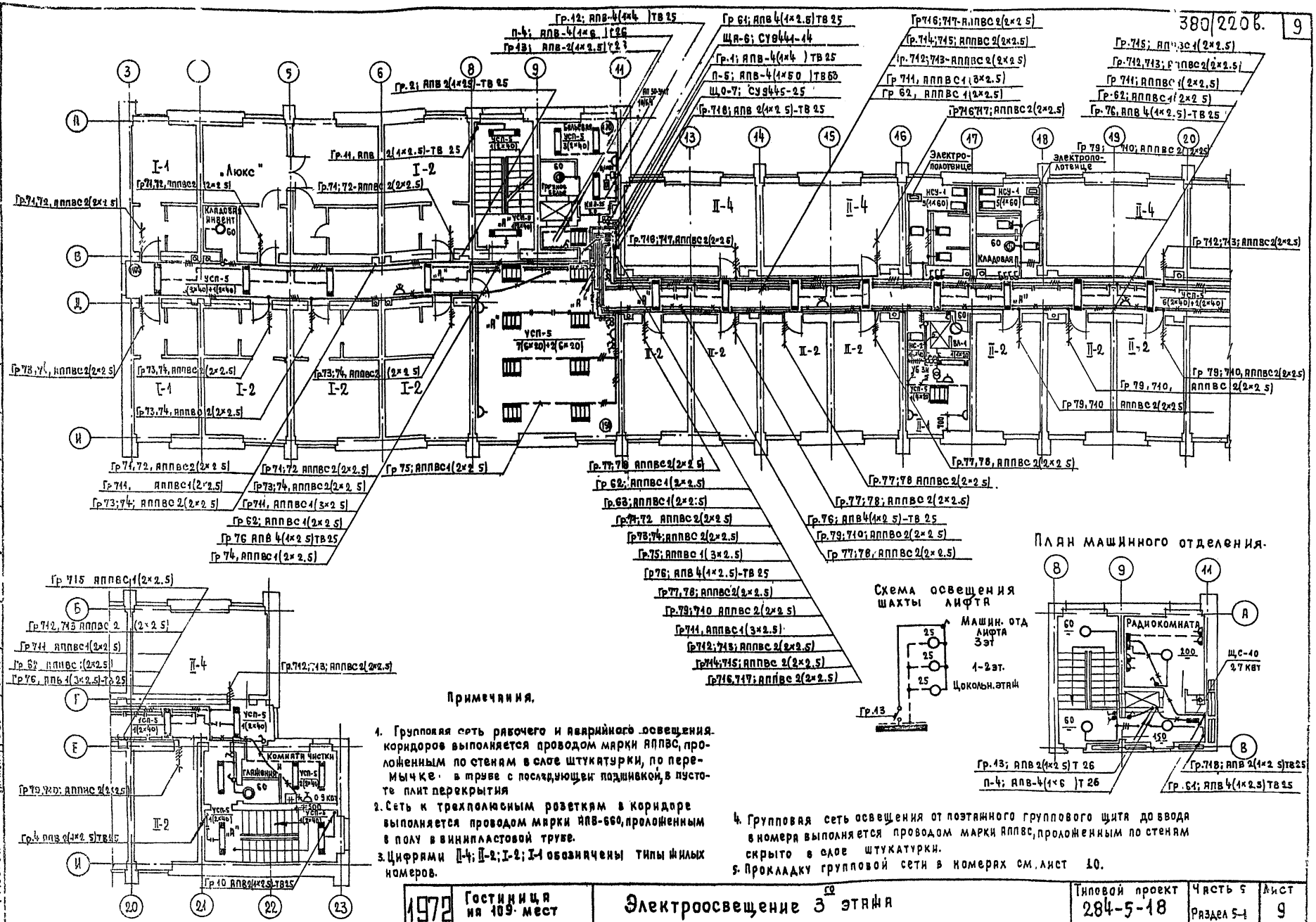

Схема освещения шахты лифта

План машинного отделения.

Примечания.

1. Групповая сеть рабочего и аварийного освещения коридоров выполняется проводом марки АППВС, проложенным по стенам в слое штукатурки, по перемычке в трубе с последующей подшивкой, в пустоте плит перекрытия
2. Сеть к трехполюсным розеткам в коридоре выполняется проводом марки АПВ-660, проложенным в полу в винипластовой трубе.
3. Цифрами II-4; II-2; I-2; I-1 обозначены типы жилых номеров.
4. Групповая сеть освещения от поэтажного группового щита до ввода в номера выполняется проводом марки АППВС, проложенным по стенам скрыто в слое штукатурки.
5. Прокладку групповой сети в номерах см. лист 10.

1972	Гостиница на 109 мест	Электроосвещение 3 го этажа	Типовой проект 284-5-18	Часть 5 Раздел 5-1	Лист 9

Номер "Люкс"

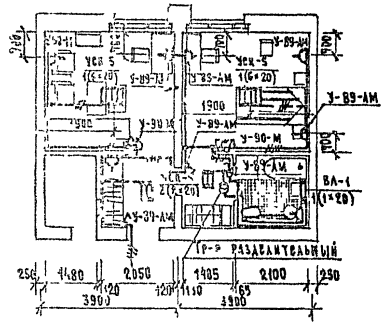

Двухместный номер
I-категории (I-2)

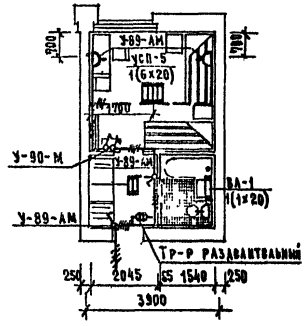

Одноместный номер
I-категории (I-1)

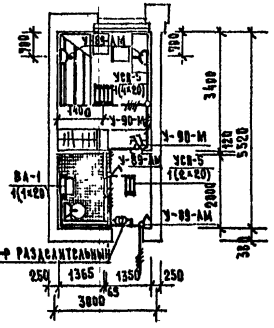

Одноместный номер
II категории (II-1)

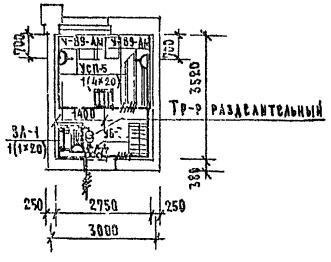

Двухместный номер II-категории (II-2)

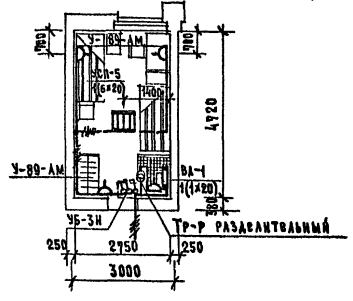

Четырехместный номер
II-категории (II-4)

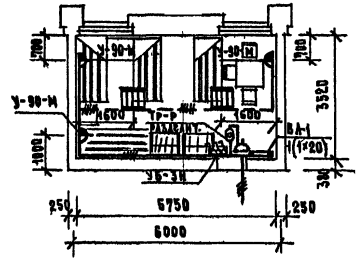

Примечания:

1. Групповая осветительная сеть в номерах выполняется проводом марки АППВС, прокладываемым:
   а) по стенам в слое штукатурки;
   б) в пустотах плит перекрытия.
2. Для общего освещения применяется светильник с люминесцентными лампами типа УСП.
3. Для местного освещения применяются настольные и прикроватные светильники, для подключения которых предусмотрены штепсельные розетки на высоте h=0.8 м от пола.
4. У зеркала, устанавливаемого над раковиной, монтируется штепсельная розетка, включаемая через разделительный трансформатор, служащая для подключения электробритв и других приборов мощностью не более 20Вт.
5. В санузле предусмотрен светильник ВА-1.

ЦНИИЭП жилища г. Москва					
Нач. отд. Гл. инж. отд.	Гл. инж. пр.	Ст. инж.	Инженер	Проверил	Разработал
Гл. арх. пр.	Гл. инж. пр.				
Гл. инж. пр.					
Руководитель	Гл. арх. пр.	Гл. инж. пр.	Гл. инж. пр.	Ст. инж.	Инженер
Шестеров	Косьяненко	Котова	Никольская	Брыкин	Капинский
Дата	Инвент.			Авторы	Куковинова
					Полимон
05	ВК				
Изм.	Кол. уч.	Лист	№ док.	Подп.	Дата

1972	Гостиница на 109 мест	Электроосвещение номеров	Типовой проект 284-5-18	Часть 5 Раздел 5-1	Лист 10

Выкопировка из цокольного этажа.
Столярная мастерская.

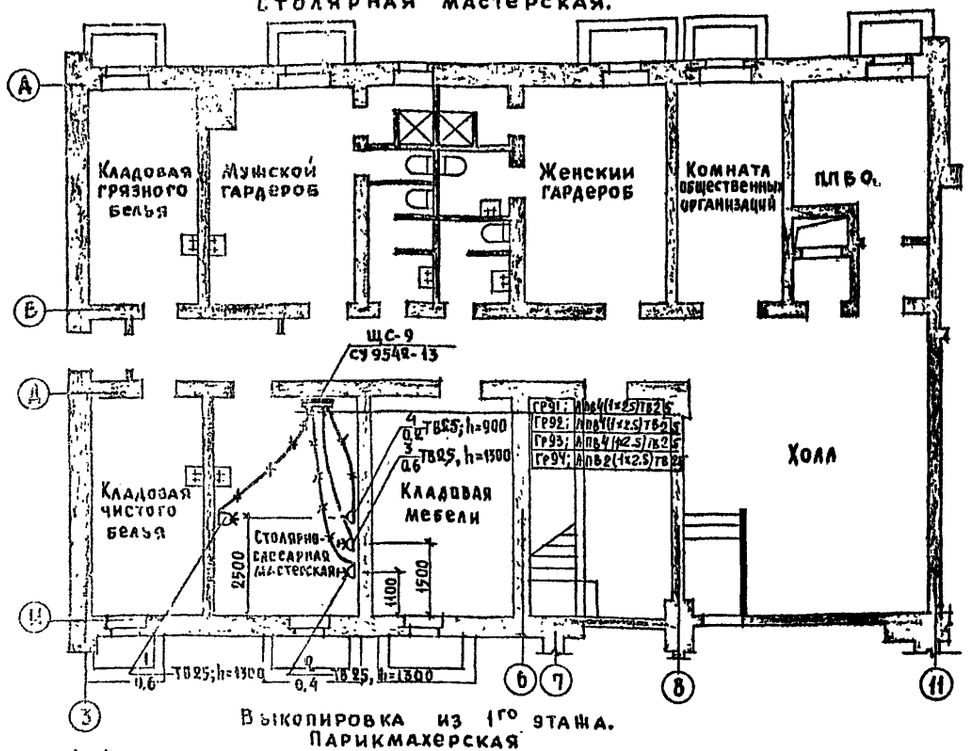

Выкопировка из 1го этажа.
Парикмахерская

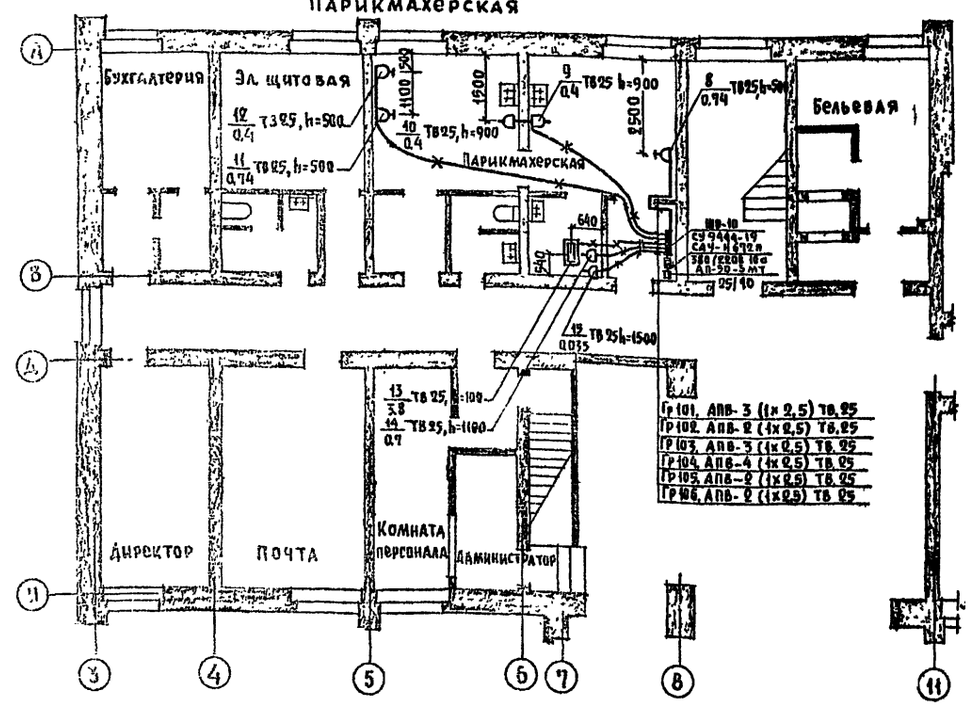

Расчетная схема силовой и осветительной сети

Распределительный щит №№ групп	Автомат выключ. установки	Р квт	У А	Марка пр-да	Число и сечение	Способ пр-ки	Длина уч-ка	Пусковой аппарат	Линия к токоприемнику: Марка пр-да	Число и сечение	Способ пр-ки	Длина уч-ка	Токоприемник: № по плану	Тип	Р квт	У А	Условн. обознач.	Наименование токоприем.
1	2	3	4	5	6	7	8	9	10	11	12	13	14	15	16	17	18	19
Столярная мастерская																		
ЩС-9 СУ9542-13	91 А3114/15	0,6	1,4	АПВ	4(1×2,5)	ТВ25	7						1	ИЭ-5104	0,6	1,4		Дисковая электропила
	92 А3114/15	1,0	2,34	АПВ	4(1×2,5)	ТВ25	9						2	ИЭ-5701	0,4	0,94		Электро-рубанок
Руст=2,0 квт Кс=0,8 Рр=1,6 квт J=3,8 А																		Электро-сверлилка
Сигнал Я3100	93 А3114/15	0,4	1,32	АПВ	4(1×2,5)	ТВ25	5						3	ЭСД-3	0,6	1,4		
П-1;АПВ 4(1×4) ТВ 25	94 А3114/17	0,2	0,91	АПВ	2(1×2,5)	ТВ25	5						4	—	0,2	0,91		Осветительная
	95 А3114	Резерв																
Парикмахерская																		
ЩО-10 СУ9444-19	101 А3161/15	0,74	3,36	АПВ	3(1×2,5)	ТВ25	7						8	СШ-1	0,74	3,36		Сушуар однорожковый
Руст=7,3 квт Кс=0,8 Рр=5,85 квт J=9,9 А cosφ=0,9	102 А3161/15	0,8	3,64	АПВ	2(1×2,5)	ТВ25	9						9	ПС-1-01	0,4	1,82		Парикмахерская туалет
									АПВ	2(1×2,5)	ТВ25	2	10	ПС-1-01	0,4	1,82		Парикмахерская туалет
	103 А3161/15	1,14	5,18	АПВ	3(1×2,5)	ТВ25	12						11	СШ-1	0,74	3,36		Сушуар однорожковый
									АПВ	3(1 2,5)	ТВ25	2	12	ПЛ-22	0,4	1,82		Перманентный аппарат
Сигнал Я6128 ЗАП2ВЖ4а	104 А3163/15	3,8	6,1	АПВ	4(1×2,5)	ТВ25	5						13	ПЭСМ-2К	3,8	6,1		Эл. плита однокон-ая
Wh	105 А3161/15	0,7	4,0	АПВ	2(1×2,5)	ТВ25	6						14	—	0,7	4,0		Стерилизатор
АЗ725м 25/10	106 А3161/15	0,035	0,26	АПВ	2(1×2,5)	ТВ25	6						15	—	0,035	0,26		Вентилятор
П-8;АПВ-4(1×6) ТВ 25	107 А3163	Резерв																
	108 А3163	Резерв																

Автомат выключ. установки	№ групп	Р квт	У А	Марка провода	Число и сечение проводов	Способ прокладки	М квт м	Д %
А3161/15	109	1,18	2,8	АППВС	1(3×0,5)	В слое штукатур в пустотах плит перекрытия		
А3161/15								
А3161	110	Резерв						
А3163	111	Резерв						

1972	Гостиница на 109 мест	Электросиловая сеть парикмахерской и мастерских. Расчетная схема силовой и осветительной сети	Типовой проект 284-5-18	Часть 5 Раздел 5.1	Лист 11

Согласовано: Дата; ГАПР Нестеров; ГАПНиК ПР Добренко; ОВ Зотова; ВК Одинцаль

Начотдел Брусилин; Гл.инж.отд Дрынкин; Гл.инж.пр Запорожко; Сметчик Кухтичкова; Инженер Соломон

Проверил Капорулько

ЦНИИЭП жилища г. Москва

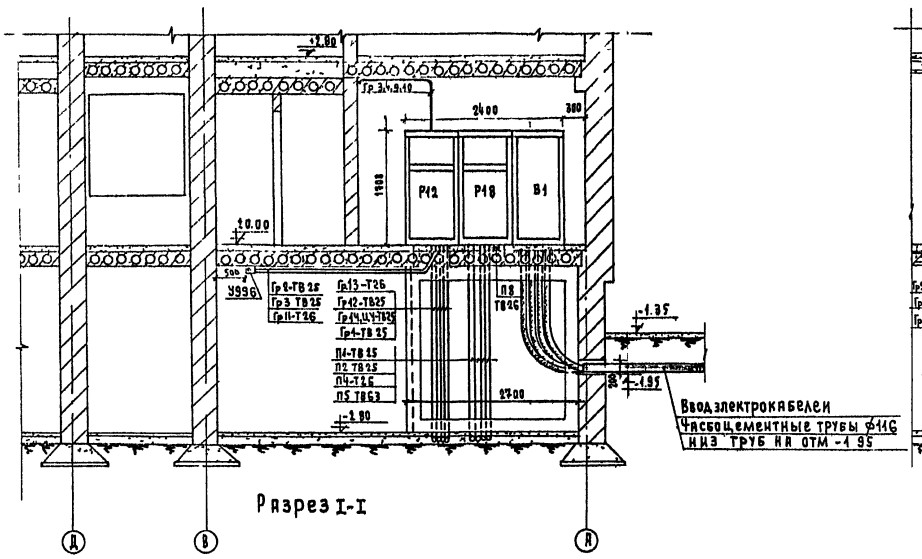

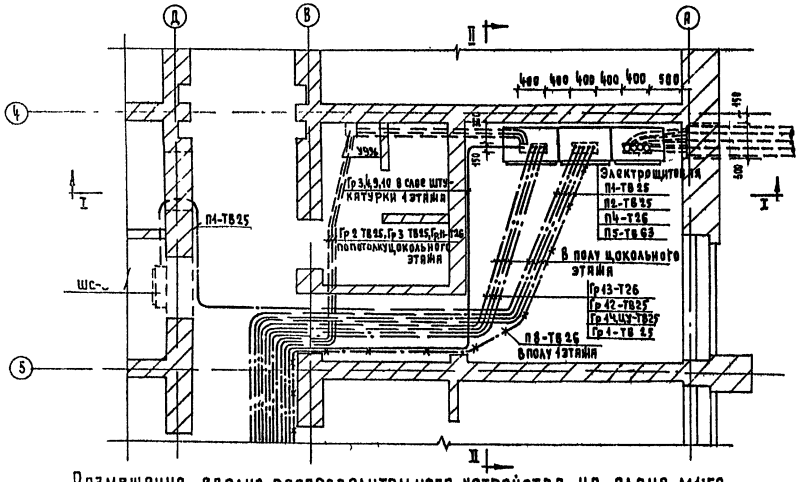

Размещение вводно-распределительного устройства на плане м1:50

Примечание:

Для монтажа и эксплуатации трубных разводок и вводных кабелей в подвальном помещении под щитовой предусмотрен шкаф. Доступ к трубным разводкам и электрокабелям осуществляется через дверки шкафа

1972	Гостиница на 109 мест	Размещение вводно-распределительного устройства. Вывод питающих и групповых линий	Типовой проект 284-5-18	Часть 5 Раздел 5-1 / Лист 12

Согласовано
Главтехпроект
Гл. инж. проекта
ОВ
ВК
Взамен
Инв. №
Дата
Инв. № подл.
Гл. инж. отд.
Гл. инж. пр.
Н. контр.
Сизов
Загорулько
Беруснин
Карпенюк
Процвер
Загорулько
Альбом А
г. Москва

gost.e-ecolog.ru