ГОСКОМИТЕТ
ПО ГРАЖДАНСКОМУ
СТРОИТЕЛЬСТВУ
И АРХИТЕКТУРЕ
ПРИ ГОССТРОЕ СССР

ЦНИИЭП
ЖИЛИЩА

АЛЬБОМ
1.1-3
1.2-3

ТИПОВОЙ ПРОЕКТ 284-5-18

3-ЭТАЖНАЯ ГОСТИНИЦА НА 109 МЕСТ
62 НОМЕРА

ЧАСТЬ 1 АРХИТЕКТУРНО СТРОИТЕЛЬНЫЕ ЧЕРТЕЖИ ВЫШЕ ОТМ 0.00

РАЗДЕЛ 1.1-3 ЖИЛОЙ КОРПУС. СОВМЕЩЕННАЯ ВЕНТИЛИРУЕМАЯ КРЫША

РАЗДЕЛ 1.2-3 ОБЩЕСТВЕННЫЙ КОРПУС СОВМЕЩЕННАЯ ВЕНТИЛИРУЕМАЯ КРЫША

gost.e-ecolog.ru

ТИПОВОЙ ПРОЕКТ
284-5-18
3-ЭТАЖНАЯ ГОСТИНИЦА НА 109 МЕСТ 62 НОМЕРА
ЧАСТЬ 1

АРХИТЕКТУРНО-СТРОИТЕЛЬНЫЕ ЧЕРТЕЖИ ВЫШЕ ОТМ 0,00
РАЗДЕЛ 1.1-3. ЖИЛОЙ КОРПУС. СОВМЕЩЕННАЯ ВЕНТИЛИРУЕМАЯ КРОВЛЯ
РАЗДЕЛ 1.2-3. ОБЩЕСТВЕННЫЙ КОРПУС. СОВМЕЩЕННАЯ ВЕНТИЛИРУЕМАЯ КРОВЛЯ

СОДЕРЖАНИЕ

№№ п/п	НАИМЕНОВАНИЕ ЛИСТОВ	N листов	N страниц
1	ЗАГЛАВНЫЙ ЛИСТ	1	1
	РАЗДЕЛ 1.1-3		
2	ТЕХНИЧЕСКИЕ УКАЗАНИЯ К ПРОЕКТУ. УКАЗАНИЯ ПО ПРОИЗВОДСТВУ РАБОТ	2	2
3	ПЛАН КРЫШ	3	3
4	ПЛАН РАСКЛАДКИ ПЛИТ ПОКРЫТИЯ НА ОТМ 8,50 И 11,40 СПЕЦИФИКАЦИЯ ИЗДЕЛИЙ	4	4
5	ПЛАН РАСКЛАДКИ ПЛИТ ПОКРЫТИЯ ВЕНТИЛЯЦИОНН, КАНАЛОВ РАЗРЕЗЫ 1 1, 2-2, 3 3	5	5
6	ДЕТАЛИ КРЫШИ, КРЕПЛЕНИЕ РАДИОСТОЙКИ И ТЕЛЕАНТЕННЫ	6	6
	РАЗДЕЛ 1.2-3		
7	ТЕХНИЧЕСКИЕ УКАЗАНИЯ К ПРОЕКТУ. УКАЗАНИЯ ПО ПРОИЗВОДСТВУ РАБОТ	1	7
8	ПЛАН КРЫШ НА ОТМ 4.25. И 7.15	2	8
9	ПЛАН РАСКЛАДКИ ПЛИТ ПОКРЫТИЯ. СПЕЦИФИКАЦИЯ ИЗДЕЛИЙ.	3	9
10	ДЕТАЛИ КРЫШИ	4	10

ОБЩАЯ ХАРАКТЕРИСТИКА ПРОЕКТА

ТИПОВОЙ ПРОЕКТ ГОСТИНИЦЫ С 3 ЭТАЖНЫМ ЖИЛЫМ И 1 ЭТАЖНЫМ ОБЩЕСТВЕННЫМ КОРПУСАМИ
СТРОИТЕЛЬНЫЙ МАТЕРИАЛ СТЕНЫ - КИРПИЧ
ПЕРЕКРЫТИЯ - СБОРНЫЕ ЖЕЛЕЗОБЕТОННЫЕ
ОБЛАСТЬ ПРИМЕНЕНИЯ - В IВ КЛИМАТИЧЕСКОМ ПОДРАЙОНЕ И ВО II-III КЛИМАТИЧЕСКИХ РАЙОНАХ С РАСЧЕТНЫМИ ТЕМПЕРАТУРАМИ НАРУЖНОГО ВОЗДУХА ОТ -20°С ДО -40°С, ИСКЛЮЧАЯ РАЙОНЫ: - СЕЙСМИЧЕСКИЕ ВЕЧНОЙ МЕРЗЛОТЫ, ГОРНЫХ ВЫРАБОТОК И С ПРОСАДОЧНЫМИ ГРУНТАМИ
КЛАСС ЗДАНИЯ [] СТЕПЕНЬ ДОЛГОВЕЧНОСТИ [] СТЕПЕНЬ ОГНЕСТОЙКОСТИ []

ХАРАКТЕРИСТИКА ПЛОЩАДКИ СТРОИТЕЛЬСТВА

ПРИВЯЗКОЙ ПРИНЯТО

1. НАРУЖНЫЕ СТЕНЫ ТОЛЩИНОЙ. .
2. ФАСАДЫ ЖИЛОГО КОРПУСА ВАРИАНТ
3. ФАСАДЫ ОБЩЕСТВЕННО КОРПУСА ВАРИАНТ
4. УТЕПЛИТЕЛЬ НАД ПЕРЕКРЫТИЕМ ВЕРХНЕГО ЭТАЖА ТОЛЩИНОЙ.... ММ
5. ОКОННЫЕ БЛОКИ
6. НАРУЖНАЯ ОТДЕЛКА
7. АННУЛИРУЮТСЯ ЛИСТЫ ...
8. КОРРЕКТИВЫ ВНЕСЕНЫ В ЛИСТЫ....

МЕСТО ДЛЯ ШТАМПА ПРИВЯЗКИ

„НАСТОЯЩИЙ ПРОЕКТ ВЫПОЛНЕН В СООТВЕТСТВИИ С ДЕЙСТВУЮЩИМИ НОРМАМИ И ПРАВИЛАМИ /В ТОМ ЧИСЛЕ ПО ВЗРЫВО-ПОЖАРНОЙ БЕЗОПАСНОСТИ/."

ГЛ АРХИТЕКТОР ПРОЕКТА /НЕСТЕРОВ/
ГЛ ИНЖЕНЕР ПРОЕКТА /ДОВБНЕНКО/

1972	ГОСТИНИЦА НА 109 МЕСТ	ЗАГЛАВНЫЙ ЛИСТ	ТИПОВОЙ ПРОЕКТ 284-5-18	ЧАСТЬ 1 РАЗДЕЛ 1.1-3 1.2-3	ЛИСТ 1

ЦНИИЭП ЖИЛИЩА г. МОСКВА

Рук маст | Арна
Гл инж мас | Пальман
Гл арх пр | Нестеров
Гл инж пр | Довбненко

Дата | Инв N | Взамен и

Технические указания к проекту

Для жилого корпуса гостиницы принята совмещенная, вентилируемая, неэксплуатируемая крыша с уклонами 1,5% и утеплителем для расчетных температур наружного воздуха -20°; -25°; -30°; -35°; -40°с.

Гидроизоляционный ковер крыши 4х слойный, выполняется из рулонных материалов на мастике.

Отвод воды с крыши организованный, осуществляется через внутренние водостоки.

Водоприемниками служат специальные воронки установленные в лотках имеющих нулевой уклон.

Уклон основных плоскостей крыши создается укладкой плит покрытия на разновысокие столбики.

Местные уклоны создаются стяжкой из цементного раствора.

Для вентиляции крыши предусмотрена воздушная прослойка между утеплителем и плитами покрытия.

Вентиляция осуществляется через продухи в наружных стенах и щели у стен вентканалов и машинного помещения.

Утеплитель крыши укладывается по перекрытию верхнего этажа.

Толщины 3х видов утеплителя для указанных выше температур приведены в таблице.

В разработанном варианте утеплитель принят из минераловатных плит с объемным весом $\gamma = 200$ кг/м³.

Применяя более тяжелый утеплитель необходимо проверить несущую способность перекрытия 3го этажа и при необходимости скорректировать монтажный план.

При устройстве совмещённой крыши руководствоваться „Указаниями по проектированию бесчердачных крыш жилых и общественных зданий" СН 51-64 и СН и П III-В. 12-69.

Таблица толщин утеплителей совмещенной вентилируемой крыши в мм.

Виды утеплителя	Материалы утеплителя	γ кг/м³	λ ккал/м ч гр		Влажностные зоны														
					Зона сухая					Зона нормальная					Зона влажная				
					Расчётные наружные температуры														
			А	Б	-20	-25	-30	-35	-40	-20	-25	-30	-35	-40	-20	-25	-30	-35	-40
Плитные и волокнистые	Плиты минераловатные	200	0,05	0,06	40	50	60	70	80	50	60	70	80	90	50	60	70	90	100
	Пенобетон, газобетон	600	0,16	0,18	100	120	140	180	200	120	140	160	200	220	120	160	180	220	240
	—— " ——	300	0,10	0,11	80	80	100	120	140	80	100	120	140	160	80	100	120	140	160
	Пеностекло, газостекло	400	0,10	0,12	60	80	100	120	120	80	100	120	140	160	80	100	120	140	160
	—— " ——	300	0,09	0,10	60	80	100	100	120	80	80	100	120	140	80	100	120	140	160

Примечания к таблице:

1. При определении толщины утеплителя для сухой и нормальной влажностных зон коэффициент λ увеличен на:
   а) 20% - для утеплителя из минераловатных плит,
   б) 10% - для утеплителей объемным весом менее 400 кг/м³.

Для влажной зоны λ, кроме того увеличен еще на 10%.

2. Таблица составлена в соответствии со СН и П II-А.7-71 для средней расчетной зимней температуры наружного воздуха наиболее холодной пятидневки.

Указания по производству работ

Перед монтажом плит покрытия необходимо подготовить опорную поверхность на кирпичных столбиках и на наружных стенах. Для этого следует основные точки, определяющие уклон кровли, проверить нивелиром, уровень опорных столбиков проверить рейкой и при необходимости произвести выравнивание

Подъем плит покрытия производится в контейнерах, укладка в зоне рабочего места. Монтаж плит производится краном, обеспечивающим вертикальный транспорт материалов и монтаж основных конструкций здания.

После монтажа плит покрытия произвести заливку швов между плитами раствором м 100.

ЦНИИЭП жилища г. Москва

Рук. маст. Гл. инж. маст. Гл. арх. пр-та Гл. инж. пр-та ст. инж. Арндт Пальман Нестеров Довбненко Кинцис

Проверил Довбненко

Согласовано: Дата Инвент N Взамен

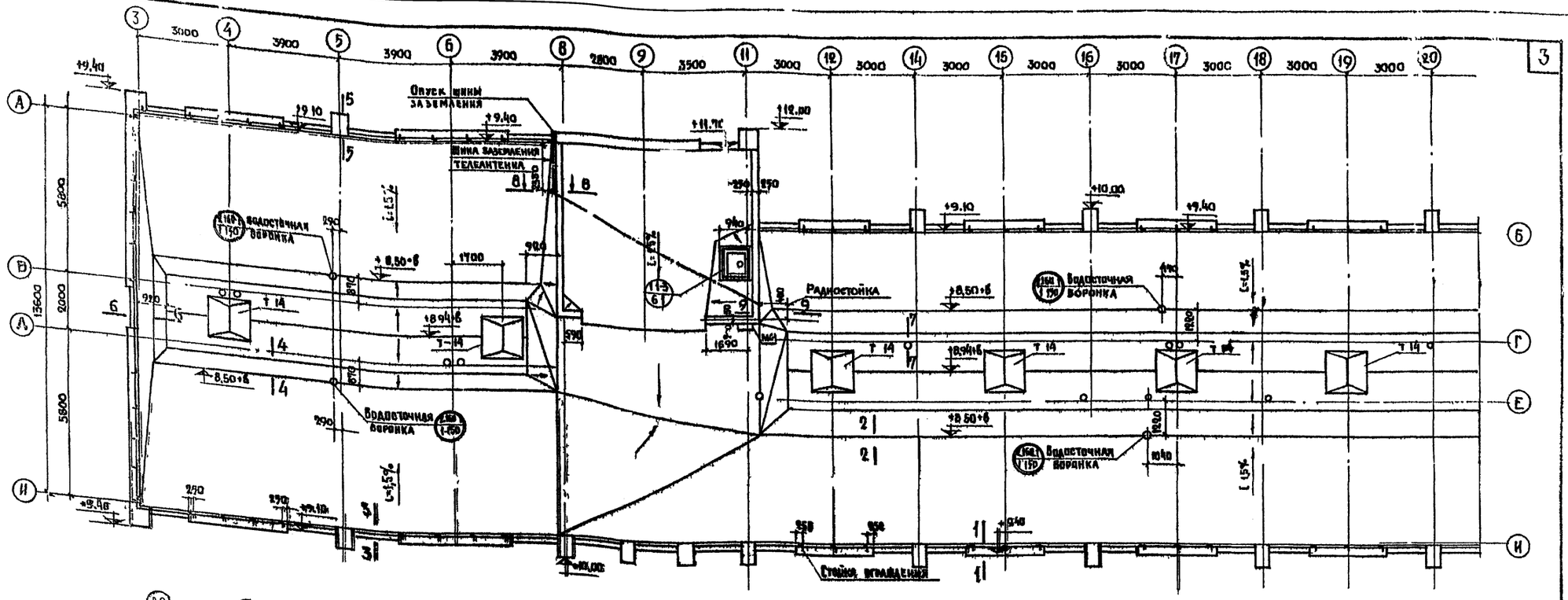

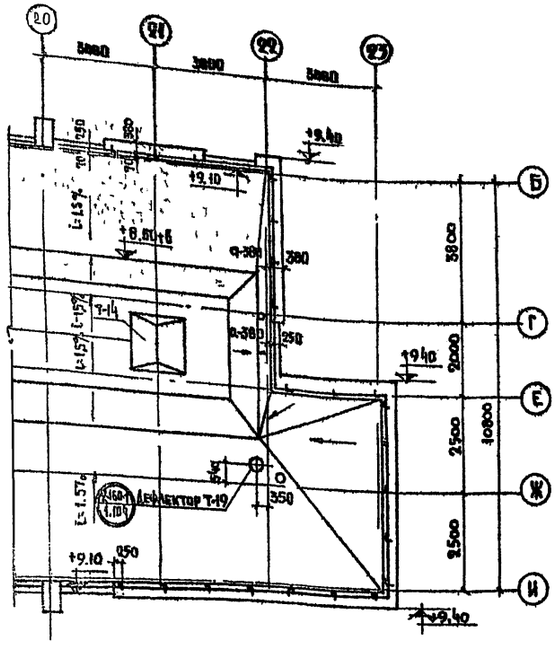

Условное обозначение

в- толщина утеплителя см. технические указания лист 1

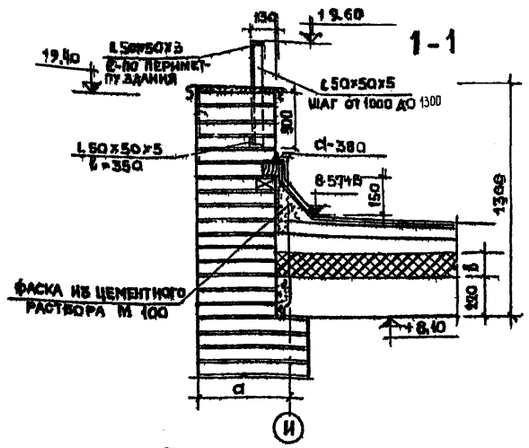

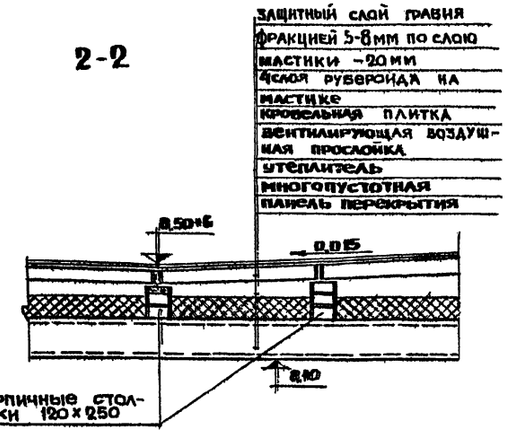

Примечания

1. Значение „а" см. часть 1 раздел 1.1-1 лист 9.
2. Для устройства гидроизоляционного ковра применять рубероид (ГОСТ 10923-64), в качестве приклеивающего материала применять битумную кровельную горячую мастику (ГОСТ 2889-67), марка которой выбирается в зависимости от района строительства.
3. Детали кровли см. лист 6.
4. При производстве и приемке работ по устройству совмещенных кровли руководствоваться указаниями по проектированию бесчердачных крыш жилых и общественных зданий и СН и П II-В.12-69.
5. Зонт Т-14 и дефлектор Т-19 см типовые детали серия 4.904-12
6. Металлические изделия ограждения окрасить масляной краской
7. Во время устройства основного гидроизоляционного ковра в ендовах и лотках наклеить по ширине 2м два слоя дополнительного рубероида.
8. Кладку парапета см раздел 1.1-1 лист 12.
9. Шина заземления кладется открыто по кровлю покрытия.

1972	Гостиница на 109 мест	План крыш	Типовой проект 284-5-18	Часть 1 Раздел 1.1-3	Лист 3

ЦНИИЭП жилища г. Москва

Рук. масс. Гл. инж. пр. Гл. арх. пр. Гл. инж. пр. Ст. техник

Ст. инж. Проверил

Архит. Павлиан Пестеров Любенко Евтеева

Конс. Строгина

Согласовано ВК Усиленталь Статник

Инв. №

Взамен

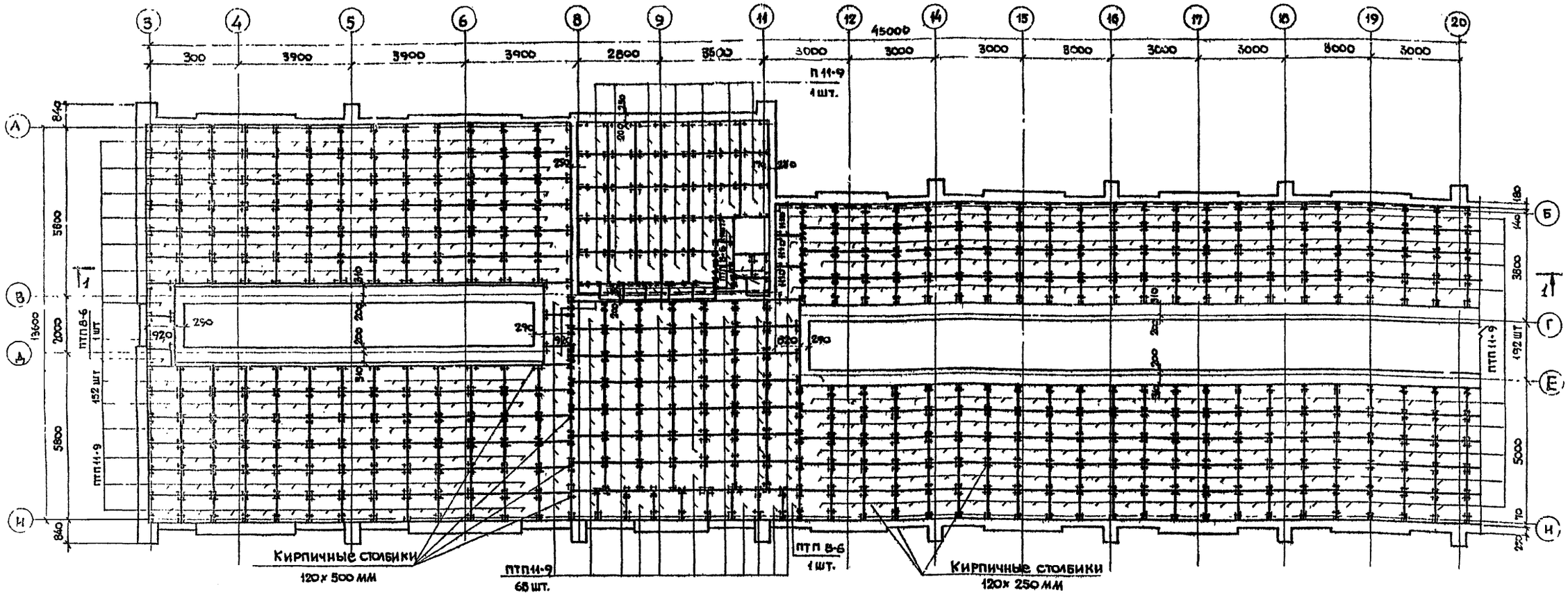

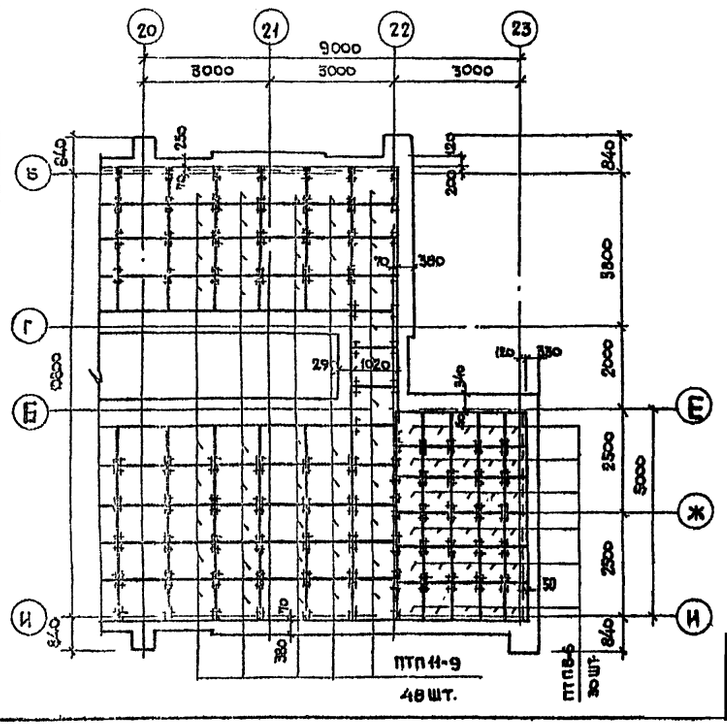

МАРКА	АЛЬБОМ КАТАЛОГ	N ЛИСТА	НАИМЕНОВАНИЕ	РАЗМЕРЫ В ММ			ОБЪЕМ	ВЕС	Кол-во штук				
				с	б	h	м³	кг	ЭЗ эт.	машпомещ	вент каналы	Кол во шт	объем м³
железобетонные изделия													
ПТП 11-9	Серия 1.465-1-62 Альбом III-44	5	ПЛИТЫ ПЛОСКИЕ	1100	900	80	0.079	198	487	31	32	520	41.10
ПТП 8-6	—"—	6		800	600	80	0.038	96	32	11	143	186	7.16
Металлические изделия													
КК-1	Часть 10 раздел 1-1	12	Кровельный костыль	—	—	—	—	0.91	—	—	10	10	9.10
АМ-4	—"—	13	Анкер	—	—	—	—	4.75	—	2	—	2	3.50
АМ-5	—"—	13	—"—	—	—	—	—	3.35	—	2	—	2	6.70
	—"—	13	Металл деталей над компл. гильз радиост.	—	—	—	—	33.90	—	1	—	1	33.90
	—"—	14	Металл деталей над/ком. опоры трубы для телефона	—	—	—	—	36.34	—	1	—	1	36.34
МОК-1	—"—	12	Ограждение кровли	—	—	—	—	806.20	—	1	—	1	806.20
Т-14	Серия 4.904-12	24; 25, 26	Зонт над вент. шахтой	—	—	—	—	29.6	—	—	7	7	207.20
Т-15-А	Часть 10 раздел 1-1	8	—"—	—	—	—	—	52.5	—	1	—	1	52.50
Т-19	Серия 4.904-12	30; 36-41 67	Дефлектор	—	—	—	—	15.5	1	—	—	1	15.50

1. Монтаж плит покрытия вести на растворе М-100 с последующей заливкой швов раствором той же марки.
2. Уровень укладки плит покрытия определяется отметками кровли.
3. Отверстия в плитах покрытия для пропуска коммуникаций разметить и пробить до монтажа панелей не нарушая арматуры.
4. Заделки по месту производить бетоном М-200.
5. При производстве и приемке работ руководствоваться указаниями СНиП III-В.12-69.
6. План кровли см. лист 3.
7. План покрытий вентиляционных каналов см. лист 5.
8. Детали крыши см. лист 6.

ЦНИИЭП жилища г. Москва

Гл. инж. М.Н. Гл. инж. мастер. Гл. арх. пр. Гл. инж. пр. Ст. инж. — Арнат, Тальман, Костеров, Кинцис

Испол. Боганко, Провер. Курындин

Согласовано

Дата, инвент N, Взамен N

1972	Гостиница на 100 мест	План раскладки плит покрытия на отм. 8.50м и 11.40м. Спецификация изделий	Типовой проект 284-5-18	часть 1 раздел 1.1-3	лист 4

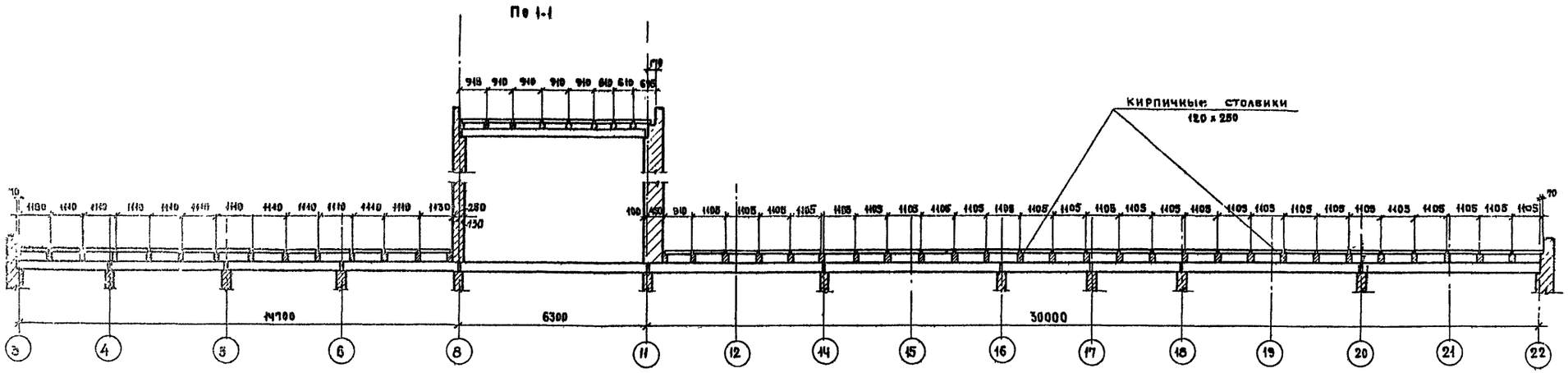

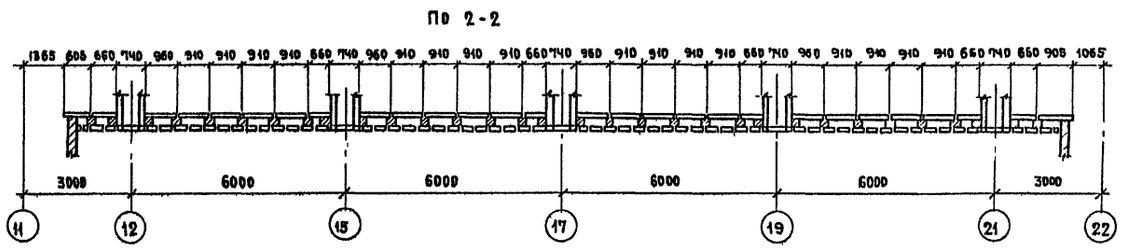

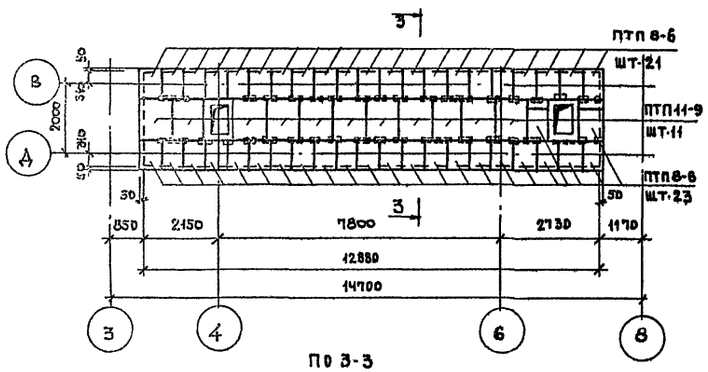

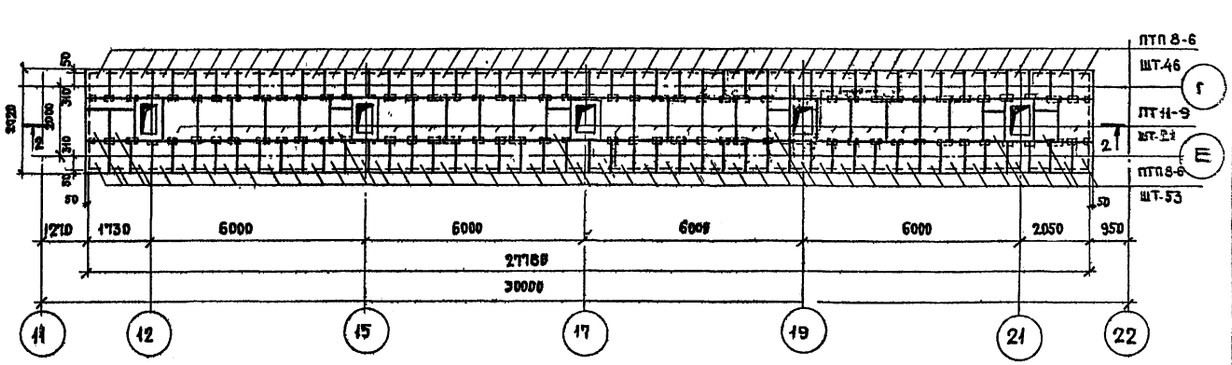

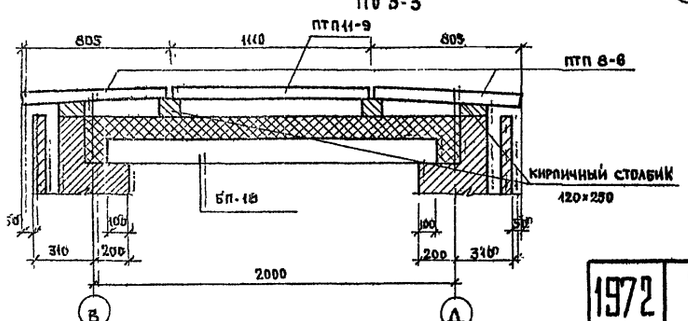

Спецификация изделий		
Марка	Наименование	Количество
ПТП 11-9	Плиты плоские	32
ПТП 8-6		145

1. Общие примечания см. на листе 4.
2. План раскладки плит покрытия см. на листе 4.
3. Уровень укладки плит покрытия определяется отметками кровли.

1972	Гостиница на 109 мест	План раскладки плит покрытия вентиляционных каналов разрезы 1-1; 2-2; 3-3.	Типовой проект 284-5-18	Часть 1 Раздел 1.1-3	Лист 5

ЦНИИЭП жилища г. Москва

Согласовано

Дата | Инвент. | Взамен

Рук. маст. | Гл. инж. маст. | Гл. арх. пр-та | Гл. инж. пр-та | Ст. инж. | Арнат | Пальман | Нестеров | Довбненко | Кинцис | Инженер | Проверил | Арчасенко | Довбненко

Узел Б

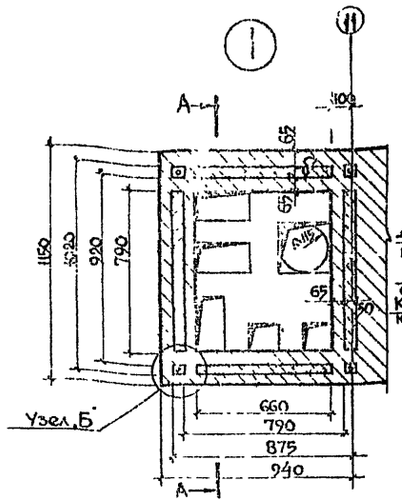

А-А

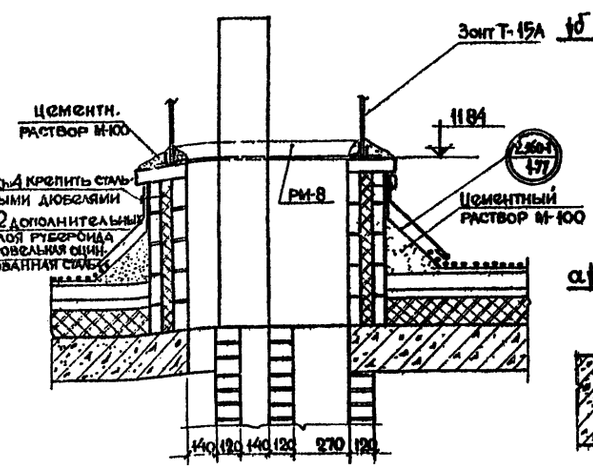

По б-б

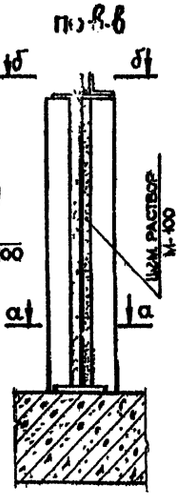

8-8

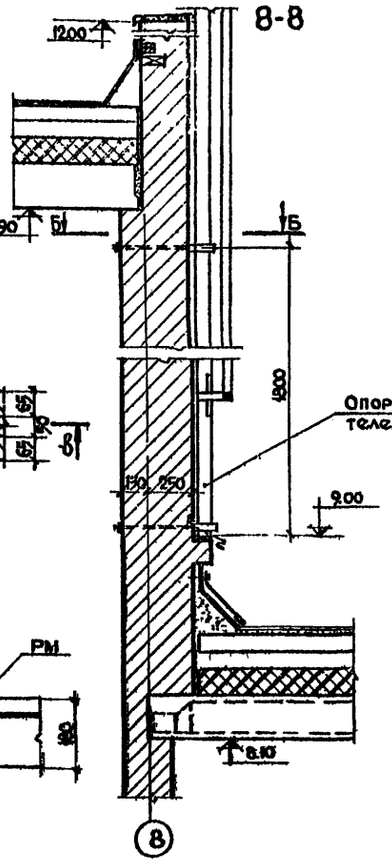

9-9

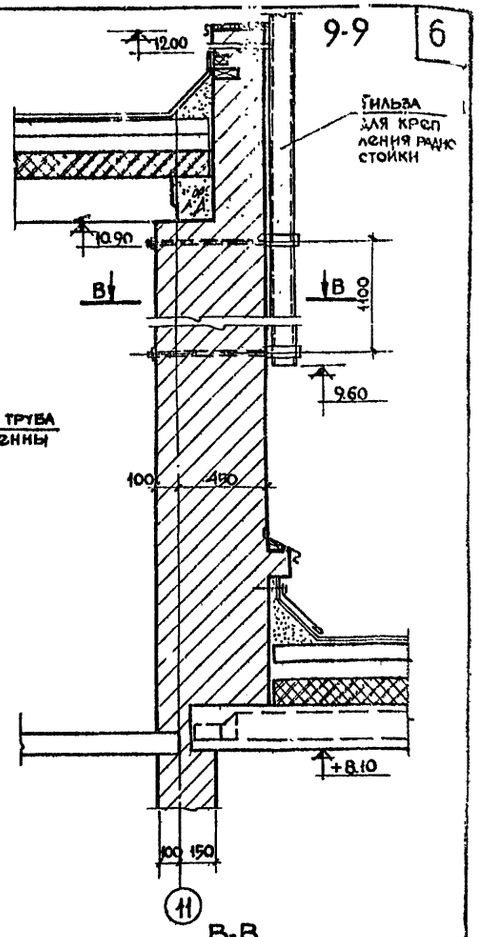

По а-а

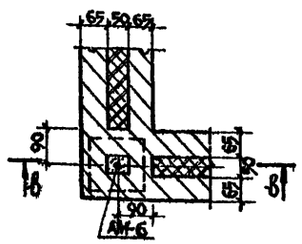

По б-б

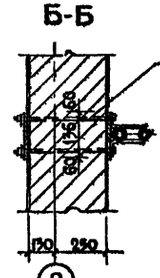

В-В

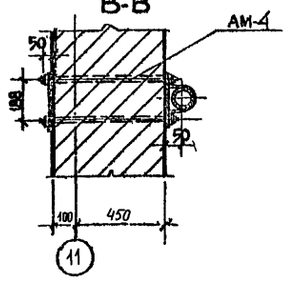

3-3

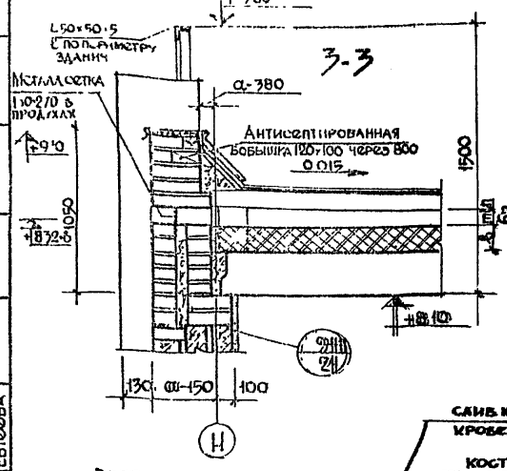

4-4

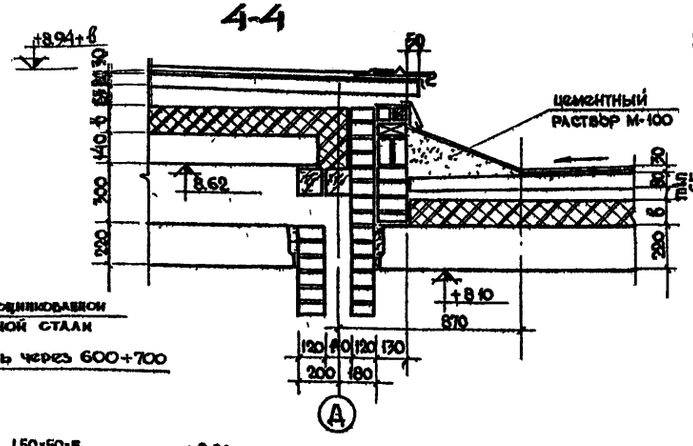

По б-б

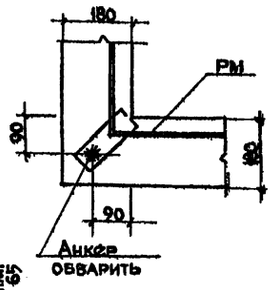

5-5

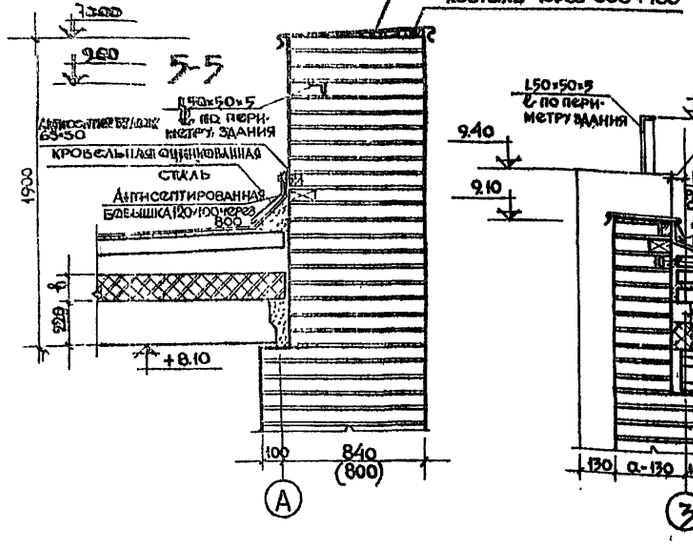

6-6

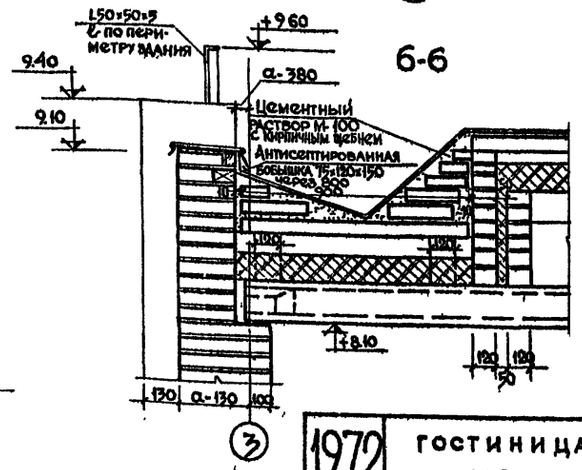

7-7

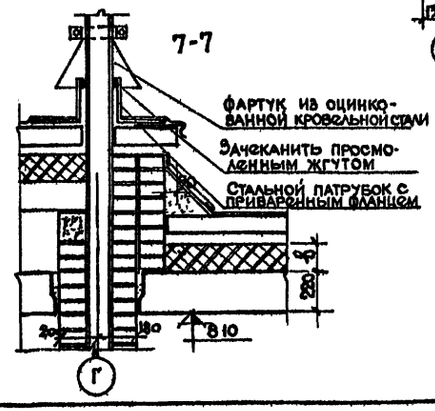

1. Все деревянные бруски и бобышки антисептировать
2. Установка радио и телестоек осуществляется по согласованию с местным узлом связи в зависимости от класса линий и назначения стоек.
3. Крепление гильзы для радиостойки и опорной трубы для телеантенны уточнить при привязке по фактическим нагрузкам.
4. Установка воронки ВР-7и внутреннего водостока см. альбом типовых деталей 2.160-1, выпуск 1.
5. Значение „а" см раздел 1.1-1 лист 9.

1972	гостиница на 109 мест	Детали крыши. Крепления радиостойки и телеантенны	Типовой проект 284-5-18 · Часть 1 · Раздел 1.1-3 · Лист 6

Рук. мастер. Кинцио · Гл. инж. проекта Строгина · Гл. арх. проекта Нестеров · Гл. констр. проекта Довбнико · Ст. техник Евтогова · Ст. инжен. Кинцио · Арх. Пальян · Проверил Строгина

ЦНИИЭП жилища, г. Москва

Согласовано · Согласовано · Дата · Инв. № подл. · Взамен

ТЕХНИЧЕСКИЕ УКАЗАНИЯ К ПРОЕКТУ

Для общественного корпуса гостиницы принята совмещенная, вентилируемая, неэксплуатируемая крыша с уклоном 1,5% и утеплителем для расчетных температур наружного воздуха -20°; -25°; -30°; -35°; -40°С.

Гидроизоляционный ковер крыши 4-х слойный выполняется из рулонных материалов на мастике.

Отвод воды с крыши 1-го этажа организованный, осуществляется через внутренние водостоки.

Водоприемниками служат специальные воронки, установленные в лотках, имеющих нулевой уклон

Уклон основных плоскостей крыши создается укладкой плит покрытия на разновысокие столбики.

Местные уклоны создаются стяжкой из цементного раствора.

С надстройки вода неорганизованно сбрасывается на крышу 1-го этажа.

Для вентиляции крыши предусмотрена воздушная прослойка между утеплителем и плитами покрытия.

Вентиляция осуществляется через продухи в наружных стенах и щели у стен венткамеры.

Утеплитель крыши укладывается по перекрытию верхнего этажа. Толщины 3-х видов утеплителя для указанных выше температур приведены в таблице.

В разработанном варианте утеплитель принят из минераловатных плит с объемным весом $\gamma = 200$ кг/м³.

При устройстве совмещенной крыши руководствоваться „Указаниями по проектированию бесчердачных крыш жилых и общественных зданий" СН 51-64 и СНиП II-В.12-69

Таблица толщин утеплителей совмещенной вентилируемой крыши в мм.

Виды утеплителя	Материалы утеплителя	γ кг/м³	λ ккал/м·ч·град А	λ ккал/м·ч·град Б	Влажностные зоны: Зона сухая, расчетные наружные температуры -20	-25	-30	-35	-40	Зона нормальная -20	-25	-30	-35	-40	Зона влажная -20	-25	-30	-35	-40
Плитные и волокнистые	Плиты минераловатные	200	0,05	0,06	40	50	60	70	80	50	60	70	80	90	50	60	70	90	100
	Пеноветон, газобетон	600	0,16	0,18	100	120	140	180	200	120	140	160	200	220	120	160	180	220	240
	——— " ———	300	0,10	0,11	80	80	100	120	140	80	100	120	140	160	80	100	120	140	160
	Пеностекло, газостекло	400	0,10	0,12	60	80	100	120	120	80	100	120	140	160	80	100	120	140	160
	——— " ———	300	0,09	0,10	60	80	100	100	120	80	80	100	120	140	80	100	120	140	160

Примечания к таблице:

1. При определении толщины утеплителя для сухой и нормальной влажностных зон коэффициент λ увеличен на:
   а) 20% - для утеплителя из минераловатных плит
   б) 10% - для утеплителей с объемным весом менее 400 кг/м³

   Для влажной зоны λ, кроме того, увеличен еще на 10%
2. Таблица составлена в соответствии со СНиП II-А 7-71 для средней расчетной зимней температуры наружного воздуха наиболее холодной пятидневки.

Указания по производству работ.

Подъем плит покрытия производится в контейнерах, укладка в зоне рабочего места Монтаж плит производится краном обеспечивающим вертикальный транспорт материалов и монтаж основных конструкции здания.

Перед монтажом плит покрытия необходимо подготовить опорную поверхность на кирпичных столбиках и на наружных стенах Для этого следует основные точки, определяющие уклон кровли проверить нивелиром, уровень опорных столбиков проверить рейкой и при необходимости произвести выравнивание

После монтажа плит покрытия произвести заливку швов между плитами раствором М 100.

Согласовано: Дата, Инвент. N, Взамен

Рук. маст. Ю.Ф. Арнат; Гл. инж. пр. Ю.Ф. Пальман; Гл. арх. пр. Нестеров; Гл. инж. пр. Добконис; Рук. группы Алешина; Просмотрел; Исполнено

ЦНИИЭП жилища г. Москва

Примечания.

1. В скобках даны размеры для толщины стен 640 и 680 мм
2. Для устройства гидроизоляционного ковра применять рубероид (ГОСТ 10923-64), в качестве прикленвающего материала применять битумную кровельную горячую мастику (ГОСТ 288-67), марка которой выбирается в зависимости от района строительства.
3. Крепление металлических скоб МС-1 см. раздел 1.1-3 лист 6.
4. При производстве и приемке работ по устройству совмещенной крыши руководствоваться указаниями по проектированию бесчердачных крыш жилых и общественных зданий и СН и П II-В.12-69
5. Размер 280* обозначает толщину парапета с учетом штукатурки (30 мм)
6. Кладка парапетов методом замораживания запрещается.
7. Значение „а" см. часть 1 раздела 1.2-1 лист 9
8. В проекте предусмотрена максимальная высота парапета из условия применения утеплителя пенобетона, разобетона. При привязке высоту парапета по оси „13" принять: наибольшее превышение над ковром-150 мм Сохранить взаимное превышение парапетов Корпуса, предусмотренное проектом.
9. Вертикальные отметки продухов на фасадах принимать с учетом высоты кирпича, порядовки и толщины утеплителя.
10. Детали крыши см. лист 4.

Условное обозначение
δ - толщина утеплителя см
Технические указания лист 1

Деталь кладки парапета высотой с отм. +3.34 до отм. +4.10

Водосточная воронка

Продухи 210×80 (h) низ на отм. +2.12+δ см. примечание 9

Скобы металлические МС-1 5 шт через 500 мм по высоте 300, 2100

МС-1 2 шт.

Продухи 210×80 (h) низ на отм. +3.34+δ

Продухи 210×80 (h) низ на отм. +3.04+δ см. примечание 9

Продухи 210×80 (h) низ на отм. +6.61+δ

Продухи 210×80 (h) низ на отм. +3.04+δ

Продухи 210×80 (h) низ на отм. +3.34+δ

1972	Гостиница на 109 мест	План крыш на отм. 4.25 и 7.15	Типовой проект 284-5-18	Часть 6 Раздела 1.2-3	Лист 2

ЦНИИЭП жилища

Согласовано: ВК; Сантехпроект; Инвентарь; Взамен

Согласовано: Кинцис; Буровегина

Ст. инж. проверил: Гальперин; Нестеров; Довженко; Бокачкова

Рук. мастерской: Кридт; гл. инж. мастерской: Гальперин; гл. арх. проекта: Нестеров; гл. инж. проекта: Довженко; ст. арх.: Бокачкова

Спецификация изделий

Марка	Альбом каталог	N листа	Наименование	Размеры в мм			Объем	Вес	Кол-во штук			
				l	b	h	м³	т	1эт.	вент-камера	кол-во шт.	объем м³
Железобетонные изделия												
ПТП 11-9	Серия 1.111.03.02 альбом 15.64	5	Плиты плоские	1100	900	80	0.079	0.198	770	80	850	67.15
ПТП 8-6	— " —	6		800	600	80	0.0385	0.096	143	31	174	6.70
ПТ 30-10	Серия 1.141.1 вып 11	7.8	Панели с пустотами	2980	990	220	0.353	0.882	2	—	2	0.71
Металлические изделия												
КК-1	Часть 10 раздел 10.7-1		Кровельный костыль	—	—	—	—	0.00091	56	—	56	0.051
Ф6 АI	Часть 1 раздел 1.2.5		Круглая сталь	125 пм	—	—	—	0.0275	—	—	125 пм	0.0275

1. Монтаж плит покрытия вести на растворе М100 с последующей заливкой швов раствором той же марки.
2. Уровень укладки плит покрытия определяется отметками кровли
3. Отверстия в плитах покрытия для пропуска водоотводных труб разметить и пробить до монтажа панелей не нарушая арматуры.
4. Заделки по месту производить бетоном марки 200.
5. При производстве и приемке работ руководствоваться указаниями СНиП III-В 12-69.
6. Детали крыши см. лист 4 данного раздела
7. План кровли см. лист 2 данного раздела.

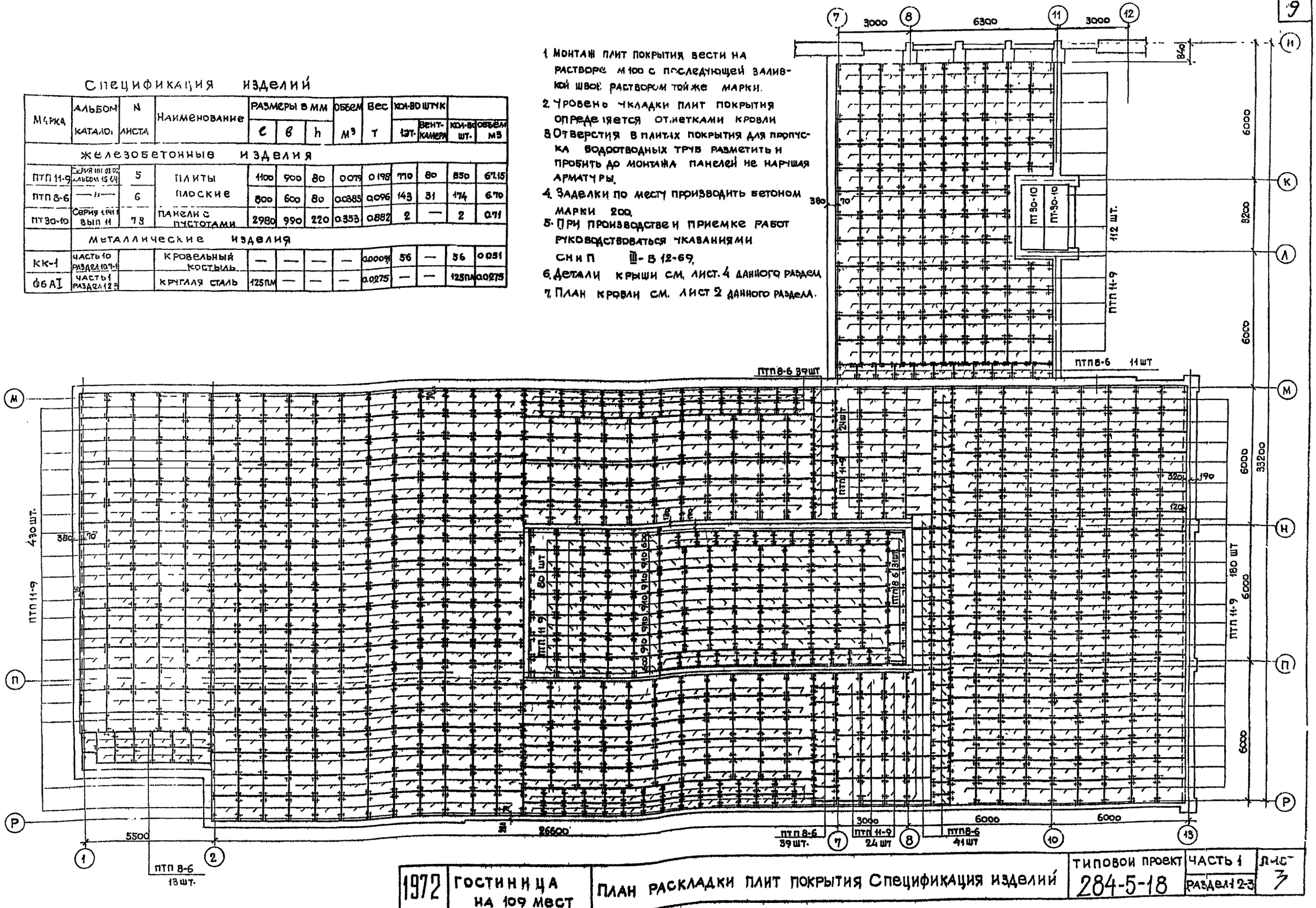

1972	Гостиница на 109 мест	План раскладки плит покрытия Спецификация изделий	Типовой проект 284-5-18	Часть 1 Раздел 1.2-3	Лист 3

ЦНИИЭП жилища г. Москва

Рук. мас.	Арндт	Исполн.	Зорько
Гл. инж. М.	Пальман	Проверил	Мищенко
Гл. арх. пр.	Нестеров		
Гл. инж. пр.	Довбненко		
Рук. груп. инж.	Алешина		

Согласовано

Согласовано

Дата

Инвент. №

Взамен

РАЗРЕЗ ПО А-А

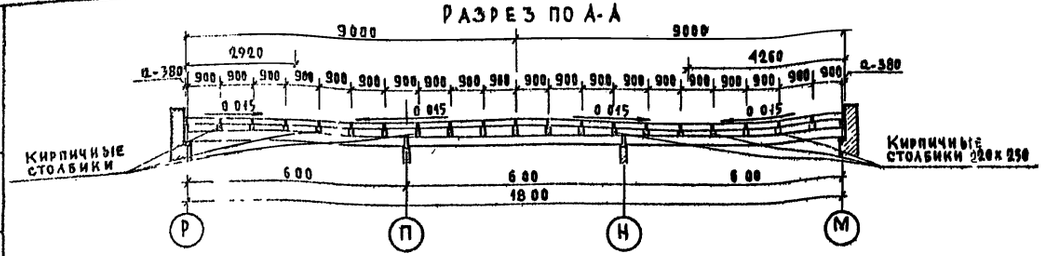

Пример заделки в покрытиях по месту

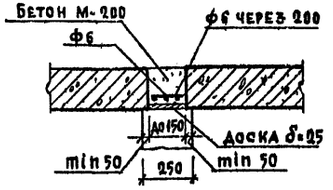

1-1

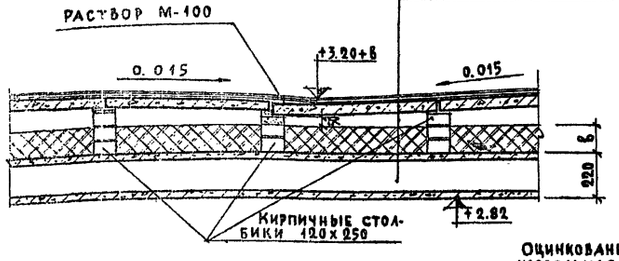

Защитный слой гравия с фракцией 5-8-20мм
по слою мастики
4 слоя рубероида на мастике
кровельные плитки
вентилирующая воздушная прослойка
утеплитель
многопустотная панель перекрытия

2-2

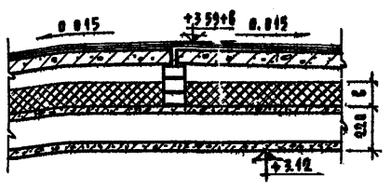

3-3

Защитный слой гравия с фракцией 5-8-20мм
по слою мастики
4 слоя рубероида на мастике
кровельная плитка
вентилирующая воздушная прослойка
утеплитель
многопустотная панель перекрытия

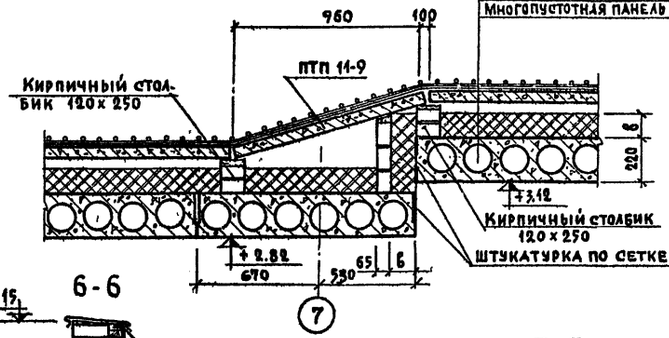

4-4

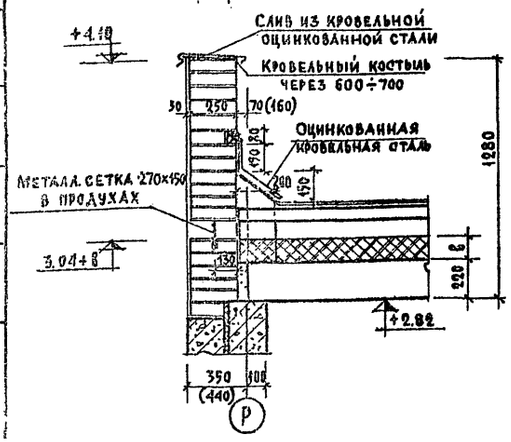

5-5

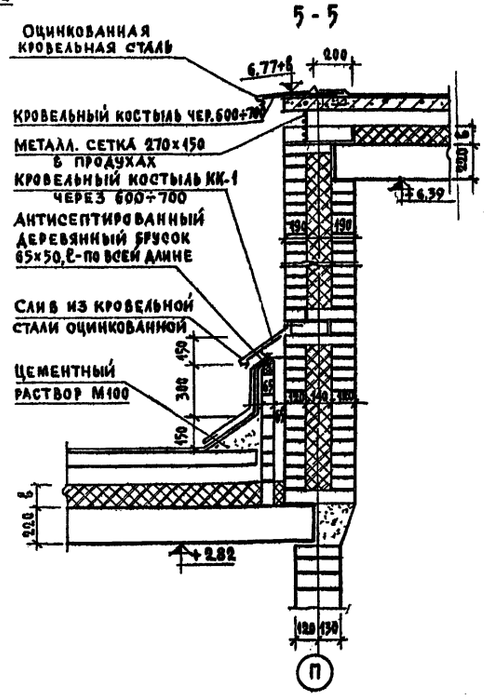

6-6

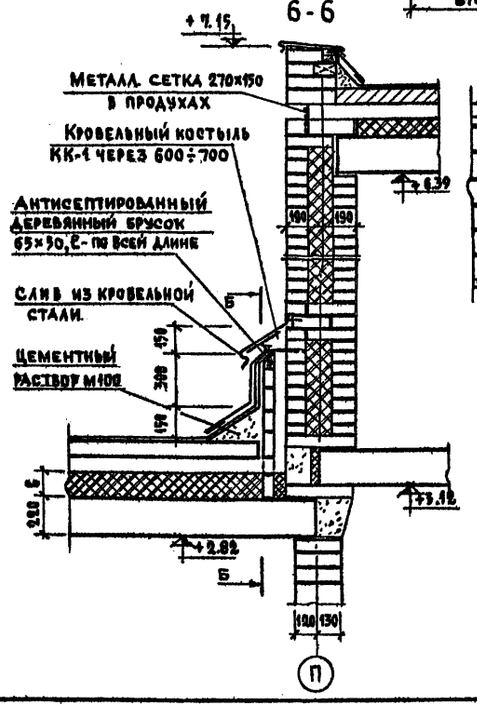

Б-Б

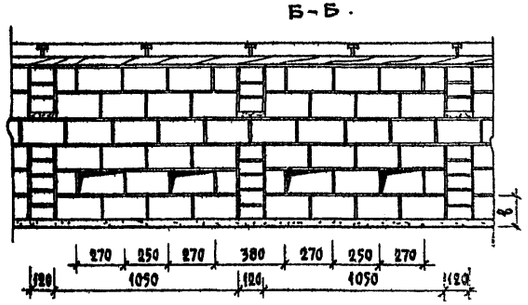

1. Во время устройства основного гидроизоляционного ковра в ендовах и лотках наклеить по ширине 2м дополнительно 2 слоя рубероида.
2. Порядовки стен фонаря и вентшахты см. часть 9 Раздел 9.2-1 лист 19.
3. Все деревянные бруски и вобшивки антисептировать
4. В скобках даны привязки парапета при наружных стенах толщиной 640, 680.

1972	Гостиница на 109 мест	Детали крыши	Типовой проект 284-5-18	Часть 1 Раздел 1.2-3	Лист 4

ГИПРОГОРГРАЖДАНСТРОЙ г. Москва

Жилища

Рук. мастерской Гл. инж. проекта Гл. архитектор проекта Гл. инж. проекта Архит. Проверил Рук. группы Разработал

Пальман Нестеров Довбненко Алешина Суворегина

Согласовано Согласовано Инвент. № Дата Взамен

gost.e-ecolog.ru