ГОСКОМИТЕТ
ПО ГРАЖДАНСКОМУ
СТРОИТЕЛЬСТВУ
И АРХИТЕКТУРЕ
ПРИ ГОССТРОЕ СССР

ЦНИИЭП
ЖИЛИЩА

АС
01-1

ТИПОВОЙ ПРОЕКТ 284-5-18

3-ЭТАЖНАЯ ГОСТИНИЦА НА 109 МЕСТ
62 НОМЕРА

ЧАСТЬ 01 АРХИТЕКТУРНО СТРОИТЕЛЬНЫЕ ЧЕРТЕЖИ НИЖЕ ОТМ. 0.00

РАЗДЕЛ 01-1 ЖИЛОЙ КОРПУС

gost.e-ecolog.ru

ТИПОВОЙ ПРОЕКТ
284-5-18
3-ЭТАЖНАЯ ГОСТИНИЦА НА 109 МЕСТ 62 НОМЕРА

ЧАСТЬ 01

АРХИТЕКТУРНО-СТРОИТЕЛЬНЫЕ ЧЕРТЕЖИ НИЖЕ ОТМ 0 00

РАЗДЕЛ 01-1 ЖИЛОЙ КОРПУС

ОБЩАЯ ХАРАКТЕРИСТИКА ПРОЕКТА

Типовой проект гостиницы с 3 этажным жилым и 1 этажным общественным корпусами.

Строительный материал стены-кирпич
Перекрытия – сборные железобетонные
Область применения – в IВ климатическом подрайоне и во II-III климатических районах с расчетными температурами наружного воздуха от -20°С до -40°С исключая районы: сейсмические, вечной мерзлоты, горных выработок, и с просадочными грунтами.
Класс здания I степень долговечности II степень огнестойкости II.

ХАРАКТЕРИСТИКА ПЛОЩАДКИ СТРОИТЕЛЬСТВА

СОДЕРЖАНИЕ

NN п/п	НАИМЕНОВАНИЕ ЛИСТОВ	N листа	N страниц
1.	Заглавный лист	1	1
2	Технические указания к проекту	2-3	2-3
3	Схема производства земляных работ	4	4
4	План фундаментов в осях 3-23	5	5
5	Развертки фундаментов	6	6
6	Сечения фундаментов	7	7
7	Кладочный план цокольного этажа	8	8
8	Монтажный план раскладки перемычек в перекрытии на цокольным этажом	9	9
9	Таблица типов перемычек при толщине стен 510, 550; 640; 680 мм	10	10
10	Разрезы 1-1, 2-2, 3-3, 4-4	11	11
11	Развертки стен с каналами по оси „В" и по оси „Д"	12	12
12	Вход по оси „3". Детали лестниц. Таблица отверстии. Приямок ов.	13	13
13	Детали лестниц в осях „21-23" и лестниц в естибюля детали цоколя	14	14
14	План перекрытия цокольного этажа в осях 3-23.	15	15
15	Монолитные участки N1 и N2 опалубка и армирование. Деталь „В"	16	16
16	Монтаж подземной части	17	17
17	График производства работ	18	18
18	Ведомость основных машин, оборудования, приспособлений и инструмен.	19	19
19	Спецификация изделий	20	20

ПРИВЯЗКОЙ ПРИНЯТО
1 Наружные стены толщиной
2. Фасады жилого корпуса вариант.
3. Оконные блоки
4. Наружная отделка ...
...
5. Аннулируются листы.
...
6. Коррективы внесены в листы
...

МЕСТО ДЛЯ ШТАМПА ПРИВЯЗКИ

„Настоящий проект выполнен в соответствии с действующими нормами и правилами /в том числе по взрыво-пожарной безопасности/"

Гл. архитектор проекта /Нестеров/
Гл. инженер проекта /Довбненко/

1972	ГОСТИНИЦА НА 109 МЕСТ	ЗАГЛАВНЫЙ ЛИСТ	ТИПОВОЙ ПРОЕКТ 284-5-18	ЧАСТЬ 01 РАЗДЕЛ 01-1	ЛИСТ 1

ЦНИИЭП ЖИЛИЩА г. МОСКВА

Согласовано | Согласовано | Дата | Инв. N | Взамен

Рук. маст. | Гл. инж. маст. | Гл. арх. пр-та | Гл. инж. пр-та | Арндт | Пальман | Нестеров | Довбненко

Общая характеристика

Настоящий раздел рабочих чертежей типового проекта 284-5-18 разработан для жилого корпуса и содержит строительно-монтажные чертежи ниже отметки 0.00.
Часть корпуса с подвалом, где размещаются вспомогательные помещения, остальная с техническим подпольем.
За относительную отметку 0.00 принят уровень чистого пола 1-го этажа жилого корпуса.
При привязке из настоящего раздела проекта следует исключить размеры и текстовые материалы, не относящиеся к выбранному варианту, а также внести необходимые изменения и поправки, вытекающие из имеющихся в данном разделе указаний.

Фундаменты

Приведенные в проекте чертежи фундаментов из сборных железобетонных и бетонных блоков являются примером решения, разработанным для основания из однородного грунта с нормативным давлением 2 кг/см² под подошвой фундаментов при равномерном напластовании грунтов, отсутствии грунтовых вод и равнинном рельефе. Фундаменты расчитаны на нагрузку при варианте наружных стен из полнотелого глиняного кирпича толщиной 550 мм.
При привязке проекта чертежи фундаментов подлежат переработке с учетом местных гидрогеологических условий, расчетных характеристик грунта, глубины промерзания и т.д. При привязке проекта руководствоваться СН и П II-Б.1-62; II-В.2-71; II-В.1-62.
Для облегчения привязки ниже приводятся таблицы нормативных нагрузок на фундаменты в уровне верха фундаментных плит без учета веса грунта на обрезах фундамента.

Схема расположения сечений на плане фундаментов

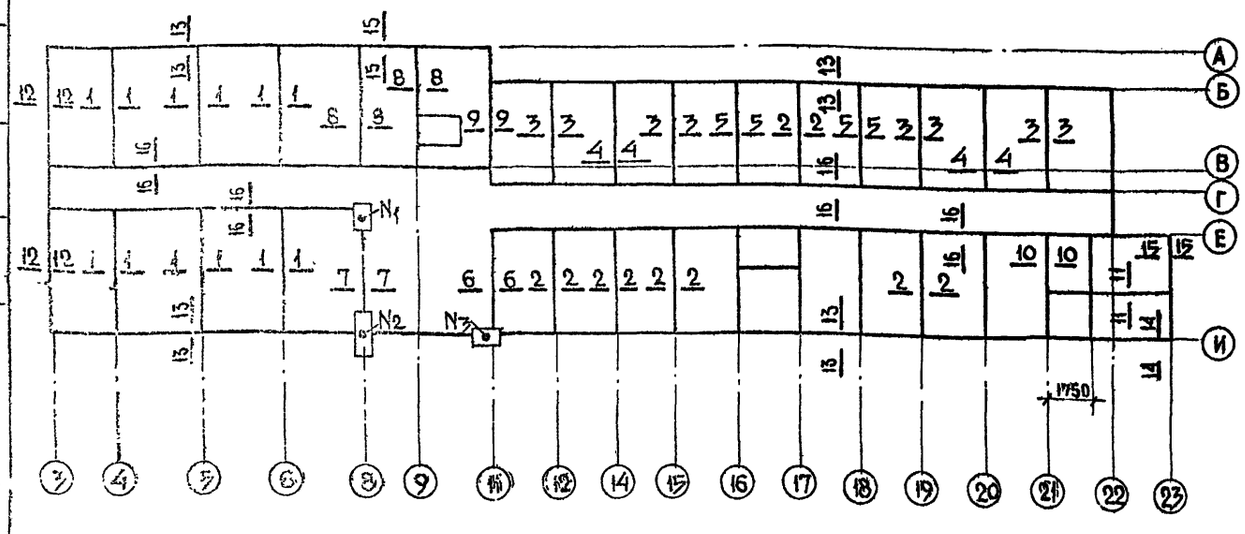

Таблица N1

Нагрузки в тоннах на 1 пог. метр фундаментов наружных стен в уровне верха фундаментных плит

Материал стен	N сечений	Нагрузка при толщине стен 510 мм	550 мм	640 мм	680 мм
Кирпич полнотелый (силикатный)	12-12	17,3	18,2	20,4	21,3
	13-13	12,7	13,9	14,4	15,3
	14-14	15,2	16,1	18,2	19,0
	15-15	12,5	13,2	15,5	16,2
Кирпич глиняный полнотелый, обыкновенный	12-12	16,4	17,5	19,6	20,5
	13-13	12,2	12,6	13,8	14,6
	14-14	14,7	15,4	17,5	18,2
	15-15	11,9	12,5	14,8	15,4
Кирпич эффективный	12-12	14,1	14,7	16,5	17,2
	13-13	10,3	10,6	11,7	12,3
	14-14	12,4	12,9	14,6	15,2
	15-15	9,5	10,0	11,9	12,3

Таблица N2

Нагрузки в тоннах на 1 пог. метр фундаментов внутренних стен в уровне верха фундаментных плит

Материал стен	N сеч	Нагрузка
Кирпич глиняный, полнотелый обыкновенный	1-1	18.8
	2-2	13.0
	3-3	11,6
	4-4	18,2
	5-5	16,8
	6-6	20,2
	7-7	5,7
	8-8	21,6
	9-9	20,1
	10-10	13,3
	11-11	12,8
	16-16	8,9

Таблица N3

Нагрузка в тоннах на столбы

Материал столбов	N столбов	Нагрузка
Кирпич глиняный, полнотелый, отборный.	1	74
	2	95
	3	35

Примечания к таблицам N N 1; 2; 3.

1. Положение сечении на схеме фундаментов и их номера не соответствуют сечениям, показанным на чертежах фундаментов.
2. Для внутренних стен без каналов выше уровня пола подвала или технического подполья допускается применение эффективного кирпича. В этом случае нагрузки на фундаменты этих стен должны быть уточнены по фактическому объемному весу кладки.
3. При определении нагрузок учтены:
   а). В наружных стенах штукатурка с внутренней стороны.
   б). Во внутренних стенах штукатурка с 2х сторон.
4. При составлении таблицы принята нормативная снеговая нагрузка $P^{сн}_{орм}$ 100 кг/м²
5. Фундаменты внутренних стен расчитаны для кладки с объемным весом $\gamma_{рм}$ 1800 кг/м³
6. Расчет фундаментов выполнять по дачным нагрузкам с учетом фактических эксцентриситетов.
7. При определении нагрузок стены подвала и технического подполья принимались из полнотелого глиняного кирпича пластического пресования толщиной 510 мм при стенах надземной части 510 и 550 мм и 640 мм при стенах надземной части 640 и 680 мм.

1972	Гостиница на 109 мест	Технические указания к проекту	Типовой проект 284-5-18	Часть 01 Раздел ОН	Лист 2

Дата | Инв. № | Взамен №
Согласовано | Согласовано
Кинцис | Довбненко
Арнат | Пальман | Нестеров | Довбненко
Ст. инж. | Проверил
Рук. маст. II | Гл. инж. маст. | Гл. арх. пр. | Гл. инж. пр.
Жилища г. Москва

Стены подвала и технического подполья.

Стены подвала и технического подполья запроектированы из глиняного полнотелого кирпича пластического пресования. При толщине наружных стен надземной части 510 и 550 мм стены подвала выполняются толщиной 510 мм по разработанному варианту

При толщине наружных стен надземной части более 550 мм, а также при применении для них кладок из пустотелого кирпича, толщина наружных стен подвала и технического подполья должна быть соответственно изменена

В проекте привязки, изменяя привязку вводов инженерных сетей, в случае необходимости следует изменить раскладку фундаментных блоков.

Неиспользуемые для пропуска инженерных сетей зазоры в фундаментных блоках и отверстия в стенах следует исключить.

В стенах подвала запроектирована гидроизоляция

1. Горизонтальная из цементного раствора состава 1:2 выполняется в 2 уровнях
   а) в уровне пола подвала и технического подполья
   б) выше уровня отмостки (в наружных стенах)
2. Вертикальная обмазочная выполняется горячим битумом по всем поверхностям стен, соприкасающимся с грунтом

Кладка простенков шириной до 770 мм во внутренних стенах и столбов должна выполняться из отборного полнотелого кирпича.

Учитывая малую толщину (250 мм) внутренних несущих стен при возведении здания обратить особое внимание на соосность стен вышележащего и нижележащего этажей, а также на соблюдение отклонений кладки в пределах предусмотренных СНиП.

В этих стенах также не допускается оставлять борозды и проемы не предусмотренные проектом.

Высокое использование несущей способности особенно в конструкциях внутренних стен, столбов и простенков нижних этажей требует обеспечения контроля качества применяемых материалов и укладки арматурных сеток.

При привязке здания со стенами в надземной части из силикатного кирпича в районах с расчетными зимними температурами ниже -30°С предусмотреть устройство температурного шва в корпусе.

Руководствуясь указанием СНиП II-В, 2-71 (п. 7.7) привязка здания со стенами из силикатного кирпича может производиться при условии, что здание не будет возводиться в зимних условиях

Перекрытия

Перекрытия запроектированы из крупных панелей с круглыми пустотами.

При привязке проекта, при производстве работ и осуществлении надзора за строительством особое внимание должно быть обращено на тщательную заделку цементным раствором марки 100 швов между панелями перекрытий, а также швов между панелями и стенками, с обязательным составлением актов на скрытые работы по заполнению швов

Полное и тщательное заполнение швов учтено при расчете панелей на прочность и паропроницаемость. При расчете панелей на прочность учтена их совместная работа в том числе и на нагрузку от перегородок согласно указаниям СНиП II-В. 1-62

Нормативные нагрузки, принятые при расчетах конструкций

А. Стены

Объемный вес кладки:

1. Из силикатного полнотелого кирпича $\gamma = 1900$ кг/м³
2. Из глиняного обыкновенного полнотелого кирпича $\gamma = 1800$ кг/м³
3. Из глиняного пустотелого кирпича $\gamma = 1300$ кг/м³
4. Штукатурка $\gamma = 1800$ кг/м³

Б. Перекрытия.

Вес 1м² перекрытий в кг (нормативная нагрузка).

1. В номерах холлах и коридорах - 390 кг/м²
2. В санитарных узлах: номеров - 511 кг/м²; общественных - 424 кг/м².
3. Совмещенная вентилируемая кровля с утеплителем $\gamma = 200$ кг/м³; толщ. 120 мм - 590 кг/м².

В Перегородки

Объемный вес перегородок из полнотелого кирпича $\gamma_{норм}$ 1800 кг/м³

Полезные нагрузки приняты по СНиП II А 11 62.

Указания по производству работ в зимних условиях

Настоящие указания содержат рекомендации для привязывающих проект организации об общих мероприятиях при строительстве здания в зимнее время.

Строительные работы в зимних условиях должны производиться с соблюдением требований соответствующих разделов СНиП III-Б. 1-71; II-В. 2-71; III-В.4-72; II-В. 1-62; III-В. 1-70; III-В. 3-62.

Лица отвечающие за производство работ в зимнее время должны быть ознакомлены в обязательном порядке с перечисленными главами СНиП, настоящими указаниями и дополнительными указаниями организации, выполнившей привязку проекта к местным условиям.

Рабочие чертежи, предназначенные к производству работ в зимних условиях, должны иметь указания проектной организации выполнившей привязку проекта о произведенной проверке конструкции и возможности их применения в зимних условиях.

По чертежам проекта, не имеющим такой надписи, производство работ в зимнее время запрещается

Ниже приводятся основные указания по зимним работам

1. Кладка фундаментов на замерзшее основание допускается только для непучинистых грунтов по слою песчаной подсыпки толщиной 50 мм.
2. При пучинистых грунтах кладку фундаментов разрешается производить только на непромерзшее основание с защитой от промерзания как во время производства работ так и после их окончания
3. Засыпку пазух производить только талым грунтом после монтажа и замоноличивания перекрытия над подвалом и выполнения обмазочной гидроизоляции
4. Кладку стен вести с применением раствора на портландцементе. Марку раствора повышать на одну-две по указаниям СНиП II-В.2-71 п.7.3
5. Армирование стен скорректировать согласно указаниям СНиП II-В.2-71 п.7.3.
6. На поверхностях монтируемых железобетонных элементов не должно быть снега и наледи

   Укладка и разравнивание раствора должны производиться непосредственно перед укладкой кирпича или монтажом сборных элементов.

   Для заделки швов между панелями перекрытий применять цементный раствор марки 100 с добавками, обеспечивающими приобретение раствором не менее 25% прочности до его замораживания. Оставлять в стенах горизонтальные борозды не допускается

   Температура раствора в момент его применения должна быть не ниже указанной в СНиП.

   Использование замерзшего и отогретого горячей водой раствора запрещается.

   Перед замоноличиванием швов производится очистка их от снега наледи строительного мусора.
7. Открытые горизонтальные поверхности стен при перерывах в работе должны укрываться.

Перед наступлением весенних оттепелей и на весь период оттаивания и последующего твердения кладки необходимо:

а) Заделать монтажные гнезда борозды и другие ослабления несущих конструкций.
б) Удалить с перекрытий случайные и не предусмотренные проектом нагрузки/строительный мусор, остатки строительных материалов, а также временные нагрузки.
в) В проемах наружных и внутренних стен, выполненных в зимних условиях, у опор перемычек, установить стойки с встречными клиньями, распределительными элементами под опорами стоек. Стойки устанавливать в проемах наружных стен, имеющих несущие перемычки, и во всех проемах внутренних стен.
г) Под свесы пилонов наружных стен, выполненных в зимних условиях, должны быть установлены стойки с распределительными элементами на опорах и встречными клиньями.
д) Составить акт о готовности объекта к периоду оттаивания.
е) Вести наблюдение за оттаиванием кладки с принятием, в случае необходимости, мер, обеспечивающих устойчивость конструкции.

Согласовано: Инженер; Взамен; Дата

Согласовано: Кинцис, Добвинько

Ст. инж. Пальман; Гл. инж. Нестеров; Гл. арх. Добвинько; Гл. конс. Добвинько

Арнат; Руководитель группы; Гл. инженер проекта; Гл. архитектор проекта; Гл. конструктор проекта

ЦНИИЭП жилища г. Москва

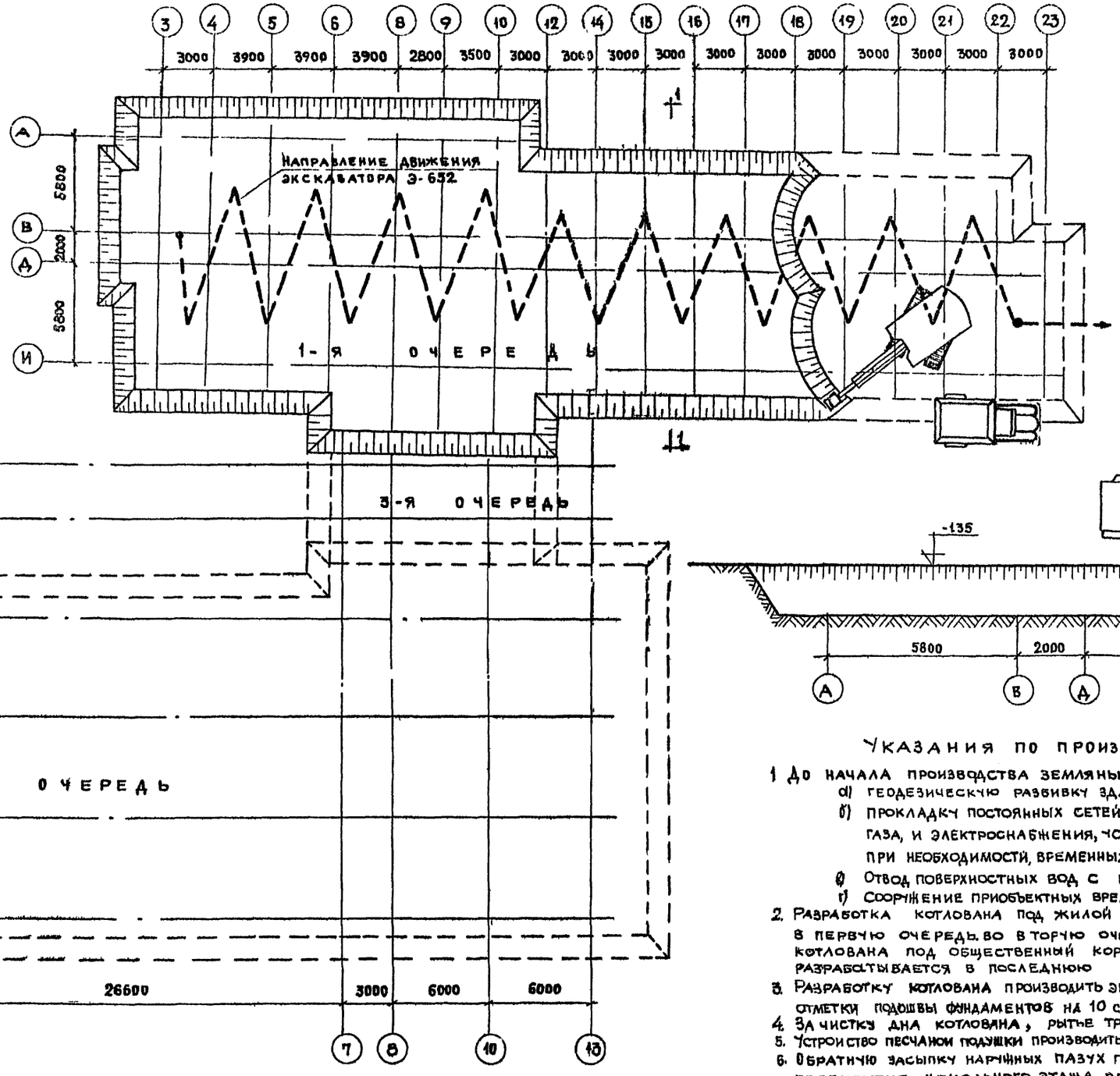

МЕХАНИЗМЫ ИНСТРУМЕНТЫ ПРИСПОСОБЛЕНИЯ

NN ПП	НАИМЕНОВАНИЕ	К-ВО	N ПП	НАИМЕНОВАНИЕ	К-ВО
1	ЭКСКАВАТОР Э-652	1	7	ТЕОДОЛИТ	1
2	АВТОСАМОСВАЛ	по расчету	8	РУЛЕТКА С 50 МЕТАЛЬНАЯ	1
3	БУЛЬДОЗЕР Д-139В	1	9	ПРОВОЛОКА Ф [illegible]	600 М
4	ПНЕВМОТРАМБОВКА	2	10	УРОВЕНЬ	1
5	НИВЕЛИР	1	11	ОТВЕС СО ШНУРОМ	1
6	РЕЙКА ГЕОДЕЗИЧЕСКАЯ	1	12	ОБНОСКА ИНВЕНТ. ПИСУЮЩЕЕ СТРОЯ	44 ШТ

РАЗРЕЗ 1-1

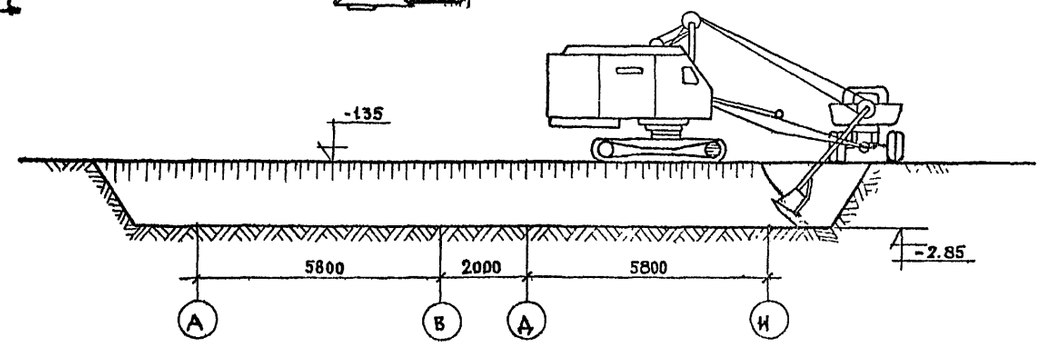

УКАЗАНИЯ ПО ПРОИЗВОДСТВУ РАБОТ

1. До начала производства земляных работ необходимо выполнить следующее:
   а) геодезическую разбивку здания с установкой реперов;
   б) прокладку постоянных сетей водопровода, канализации, газа, и электроснабжения, устройство постоянных и, при необходимости, временных дорог;
   в) отвод поверхностных вод с площадки;
   г) сооружение приобъектных временных зданий и складов
2. Разработка котлована под жилой корпус производится в первую очередь, во вторую очередь производится разработка котлована под общественный корпус. Котлован под переход разрабатывается в последнюю очередь.
3. Разработку котлована производить экскаватором Э-652 с недобором до проектной отметки подошвы фундаментов на 10 см.
4. За чистку дна котлована, рытье траншей и уступов выполнять вручную.
5. Устройство песчаной подушки производить непосредственно перед монтажом фундаметных блоков
6. Обратную засыпку наружных пазух производить после монтажа перекрытия цокольного этажа при помощи бульдозера Д-159/0 с послойным трамбованием пневмотрамбовками
7. Объемы земляных работ уточнить при привязке здания к конкретным условиям строительной площадки
8. Земляные работы производить в соответствии с действующими требованиями по технике безопасности (СНИП III-А 11-70).

1972	ГОСТИНИЦА НА 109 МЕСТ	СХЕМА ПРОИЗВОДСТВА ЗЕМЛЯНЫХ РАБОТ	ТИПОВОЙ ПРОЕКТ 284-5-18	ЧАСТЬ 01 РАЗДЕЛ 01Н	ЛИСТ 4

ЦНИИЭП ЖИЛИЩА г. Москва

РУК. МАСТ.		АРНДТ	РУК. ГР. ПОЕ
ГЛ. ИНЖ. МАСТ.		ПАЛЬМАН	ГЛ. ИНЖ. ПР.
ГЛ. АРХ. ПРТА		НЕСТЕРОВ	СТ. ИНЖЕНЕР
ГЛ. ИНЖ. ПРТА		ДОВЕНЕНКО	РАЗРАБОТАЛ
			ПРОВЕРИЛ

СОГЛАСОВАНО

СОГЛАСОВАНО

СТРОГАНОВ ГОРШКОВ ЛАГУТИНА КУЛИКОВА ГОРШКОВ

ДАТА

ИНВЕНТ. N

ВЗАМЕН

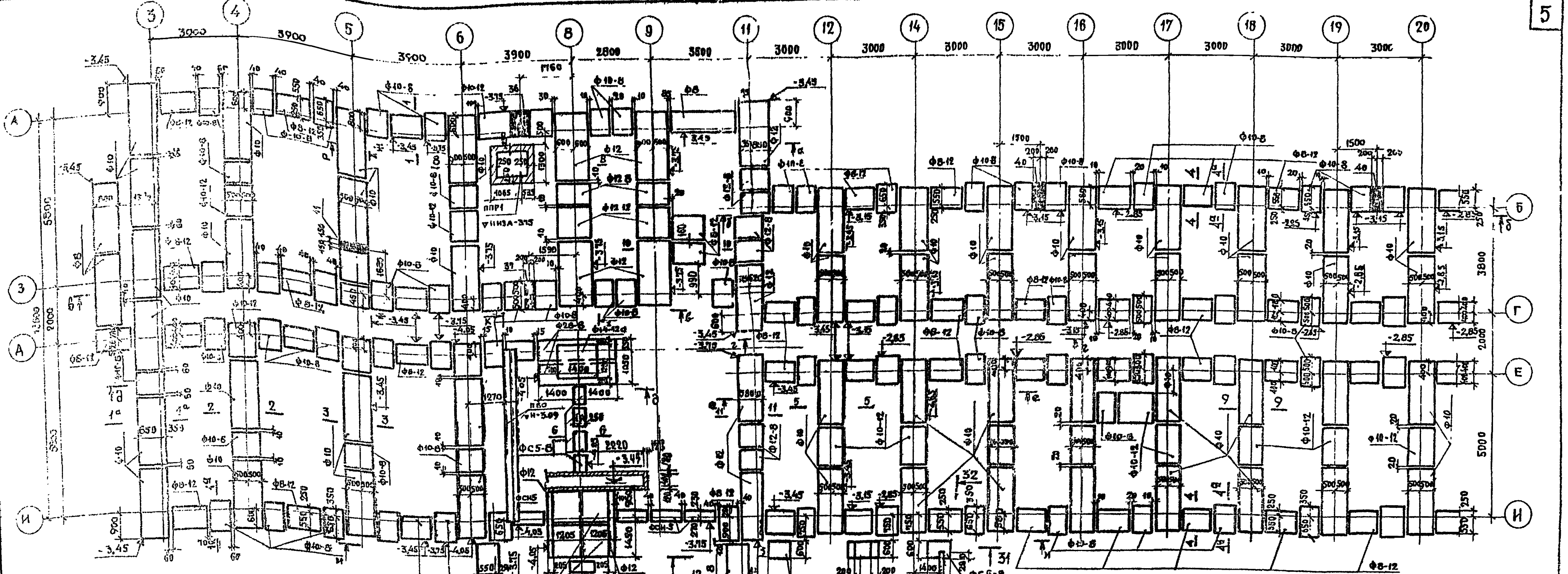

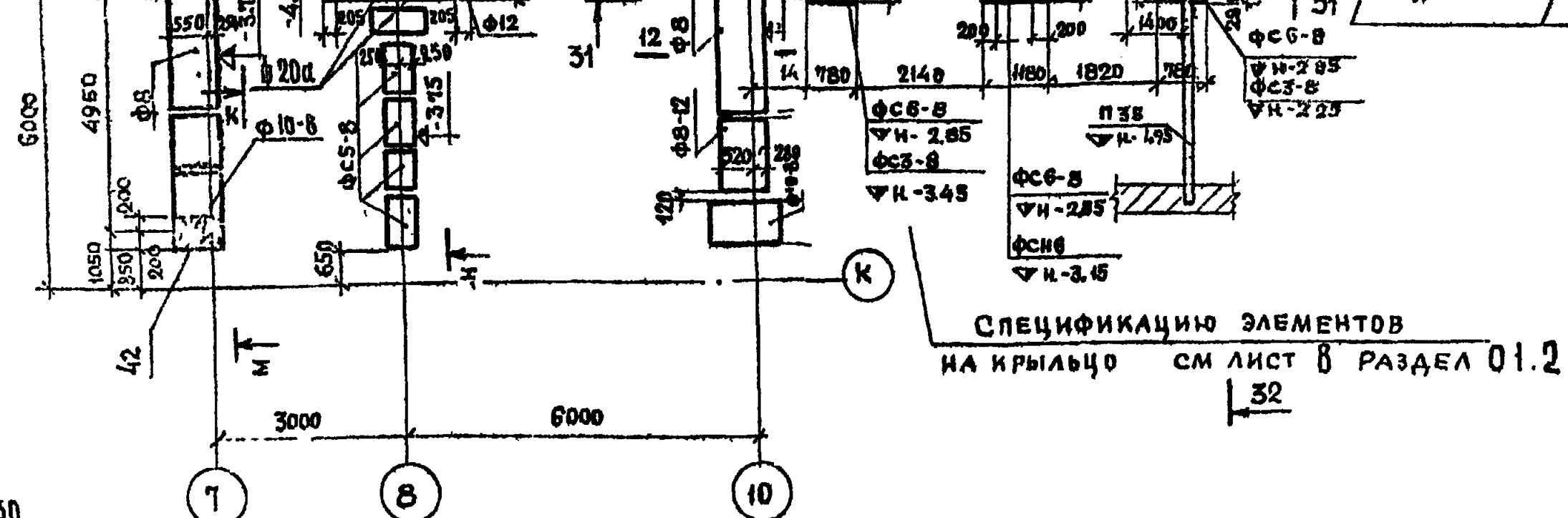

Спецификацию элементов на крыльцо см лист 8 раздел 01.2

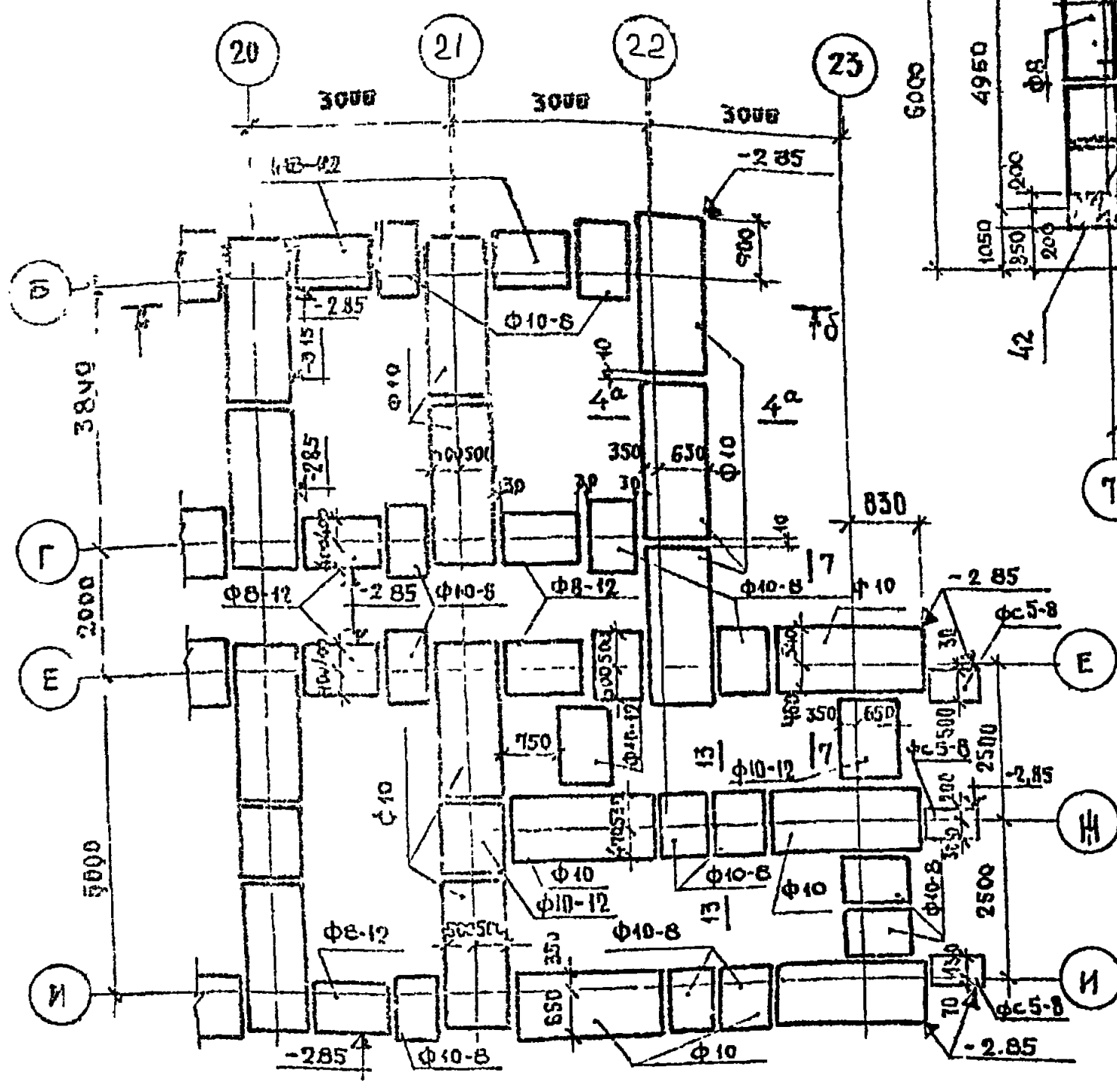

12 План подпольного канала ОВ в осях 6-8, Д-И перекрытие его см. лист 9.

Спецификация изделий

Марка	Наименование	Кол-во шт
Ф-8	Фундаментные плиты	5
Ф8-12		54
Ф10		62
Ф10 8		90
Ф10-12		19
Ф12		10
Ф12-8		8
Ф12-12		2
Ф14-12а		1
Ф28-8		2
Ф20а		2
ФСН5	Блоки стен подполья	4
ФС5-8		13
П60	Прогоны	2
ППР1	Плита приямка	1

1 Фундаменты разработаны как пример решения варианта наружных стен толщиной 550 мм из полнотелого кирпича для условного однородного грунта с нормативным давлением 2 кг/см² под подошвой фундаментов при равномерном напластовании грунтов, отсутствии грунтовых вод и ровном рельефе. При привязке проекта фундаменты должны быть переработаны с учетом местных гидрогеологических условий в соответствии с техническими указаниями к проекту.
2 Фундаменты сборные из железобетонных плит и бетонных блоков.
3 Фундаментные плиты укладывать на выровненное песчаное основание (при песчаных грунтах) или песчаную подсыпку толщиной 50 мм (при прочих грунтах)
4 Вертикальные швы, шпонки между блоками, монолитные участки и местные заделки выполнять из бетона марки 200
5. Все поверхности стен соприкасающиеся с грунтом обмазать горячим битумом за 2 раза по огрунтованной поверхности
6 Горизонтальную гидроизоляцию стен выполнять из цементного раствора состава 1:2 слоем 30 мм
7 Отверстия в фундаментах наружных стен уточняются при привязке проекта
8 Сечения фундаментов смотри 1 листе 7, а сечения 31-31 и 32-32, см. лист 9, часть 01, раздел 01-2.
9 Развертки по фундаментам см. л 6
10 Засыпку пазух стен до уровня подсыпки внутри здания производить одновременно с 2х сторон. Одностороннюю засыпку пазух, выше уровня подсыпки внутри здания, производить только после монтажа и замоноличивания перекрытия.
11 Таблицу отв. в фундаментах см. лист 13.

12. При производстве работ фундаментные блоки складируются в соответствии с позициями крана по монтажной таблице (см. лист 17)

1972	Гостиница на 109 мест	План фундаментов в осях 3-23	Типовой проект 284-5-18	Часть 01, Раздел 01-1, Лист 5

ЦНИИЭП жилища г. Москва

Гл. инж. маст. II		Кинцис
Гл. инж. мас.		Афанасенко
Гл. арх. пр-та		Курын Анна
Гл. инж. пр.		Кинцис
Ст. инженер		Арнат
Инженер		Пальман
Проверил		Нестеров
		Ковбненко

Согласовано

			Дата
ОВ		Зотова	
ВК		Объектив	
ЭО		Загоренко	
ЭС		Старик	

по d-d:

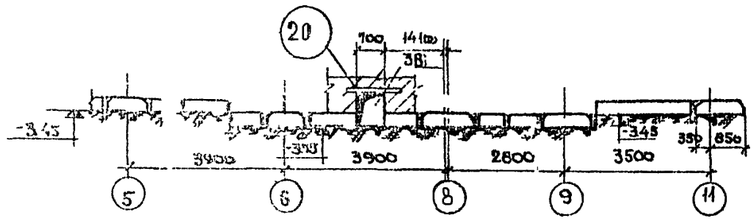

по б-б

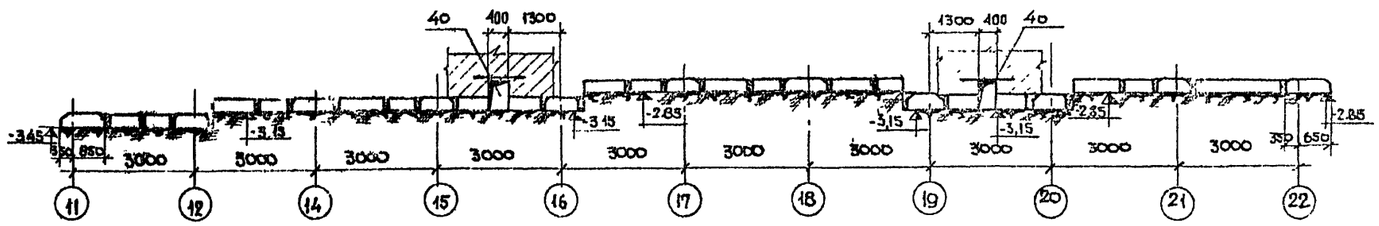

по в-в

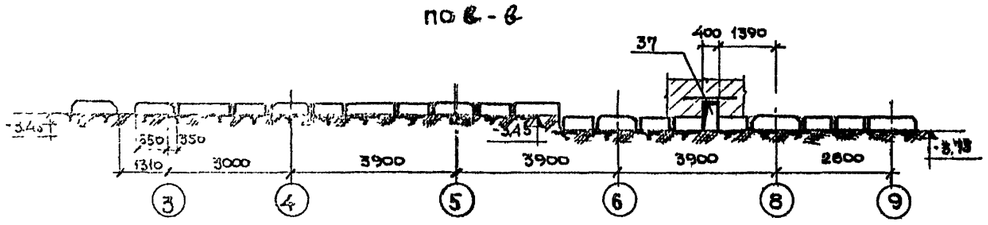

по 2-2

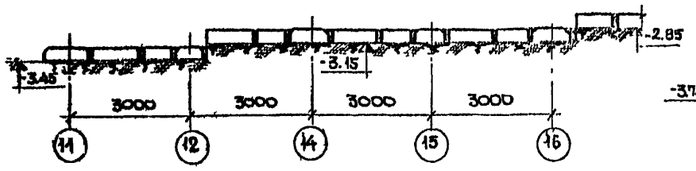

по е-е

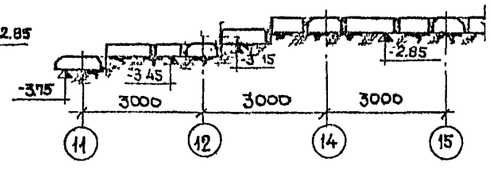

по д-д

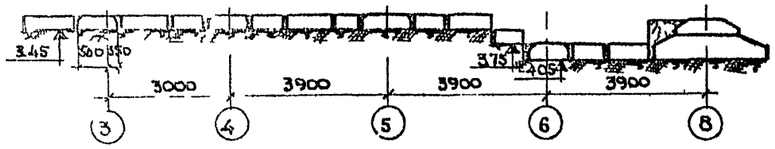

по и-и

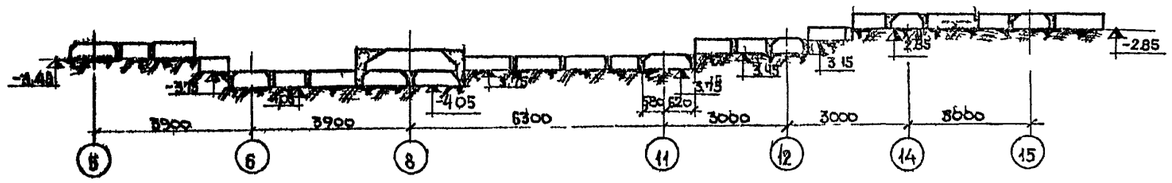

По К-К

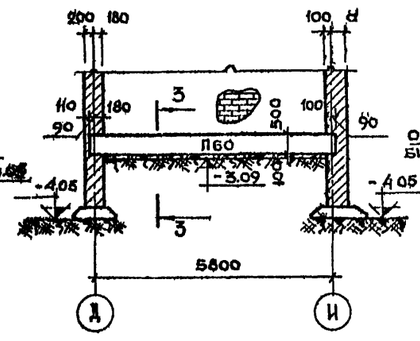

По 3-3

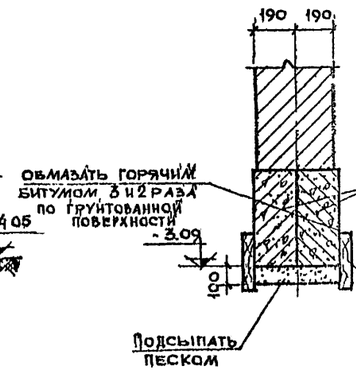

По М-М

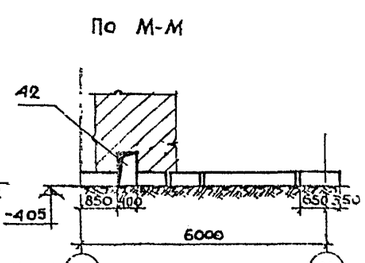

По Ж-Ж

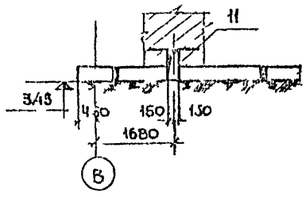

по н-н

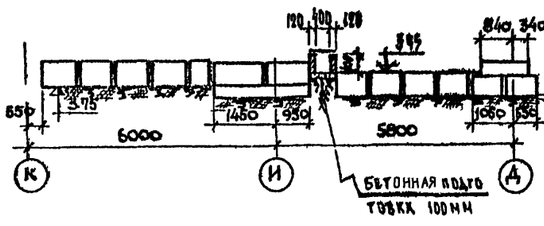

ЦНИИЭП жилища г. Москва

Рук. маст.			
Гл. инж. пр.			
Гл. архитектор			
Гл. инженер	Синен		
Архитектор	Иванченко		
Гл. конструктор	Курицина		
Инженер	Шестерова		
Архитектор	Пальм		
Инженер	Шинкарев		
Инженер	Дорофеев		

Согласовано

Согласовано

Дата

Инв. №

Взам. инв. №

1972	Гостиница на 109 мест	Развертки фундаментов	Типовой проект 284 5-18	Часть 01 Раздел 01-1	Лист 6

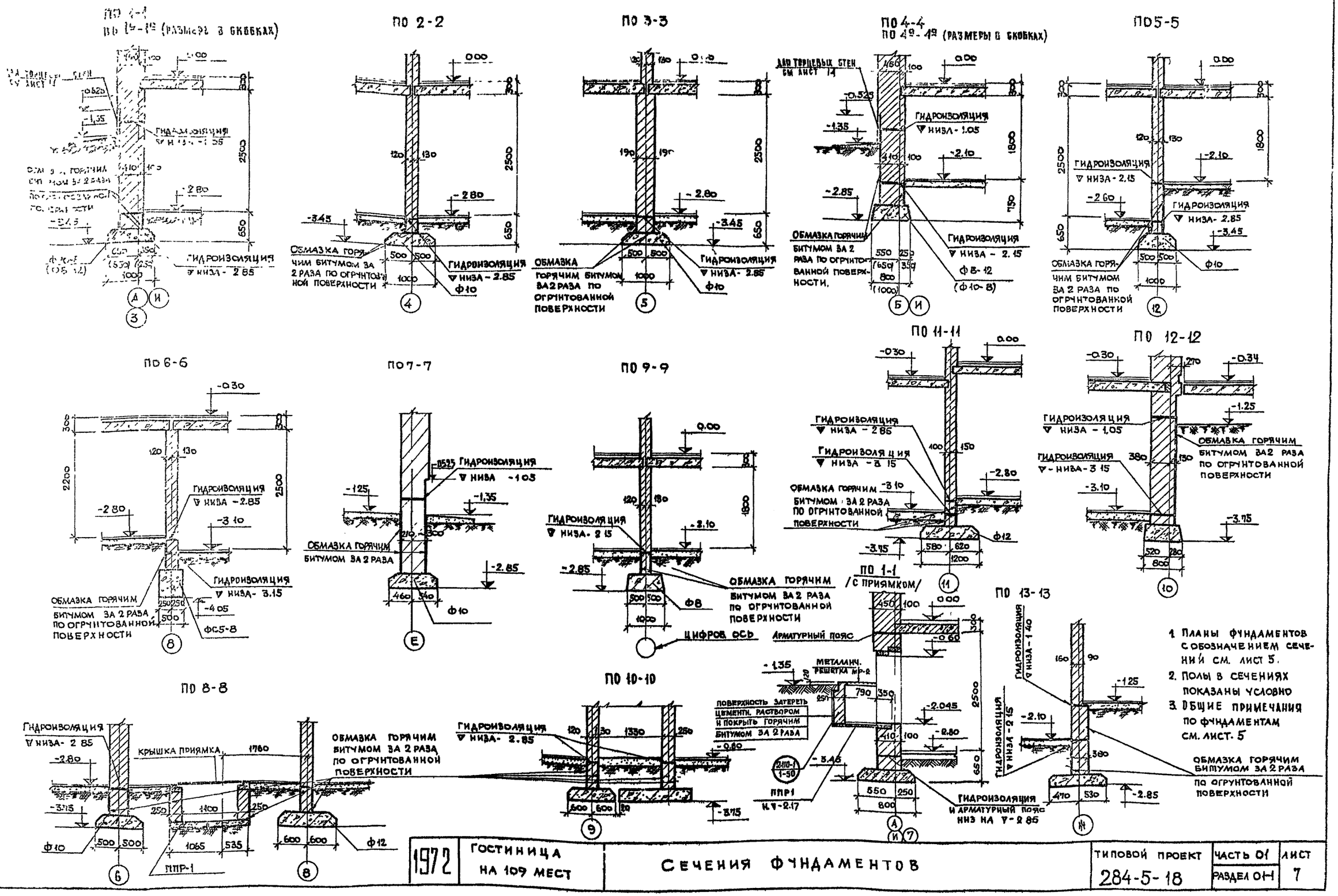

1972	ГОСТИНИЦА НА 109 МЕСТ	СЕЧЕНИЯ ФУНДАМЕНТОВ	ТИПОВОЙ ПРОЕКТ 284-5-18	ЧАСТЬ 01 РАЗДЕЛ 01-1	ЛИСТ 7

ЦЕНИНЦ ЖИЛИЩА г. МОСКВА

СОГЛАСОВАНО

СОГЛАСОВАНО

ИНВЕНТ

ПРАВЕЕ

ГИНЦИС

ЛАНДМАН

НЕСТЕРОВ

ДОВБНЕНКО

РК МАСТ

ГЛ. ИНЖ. МАС

ГЛ. АРХ. ПР

ГЛ. ИНЖ. ПР

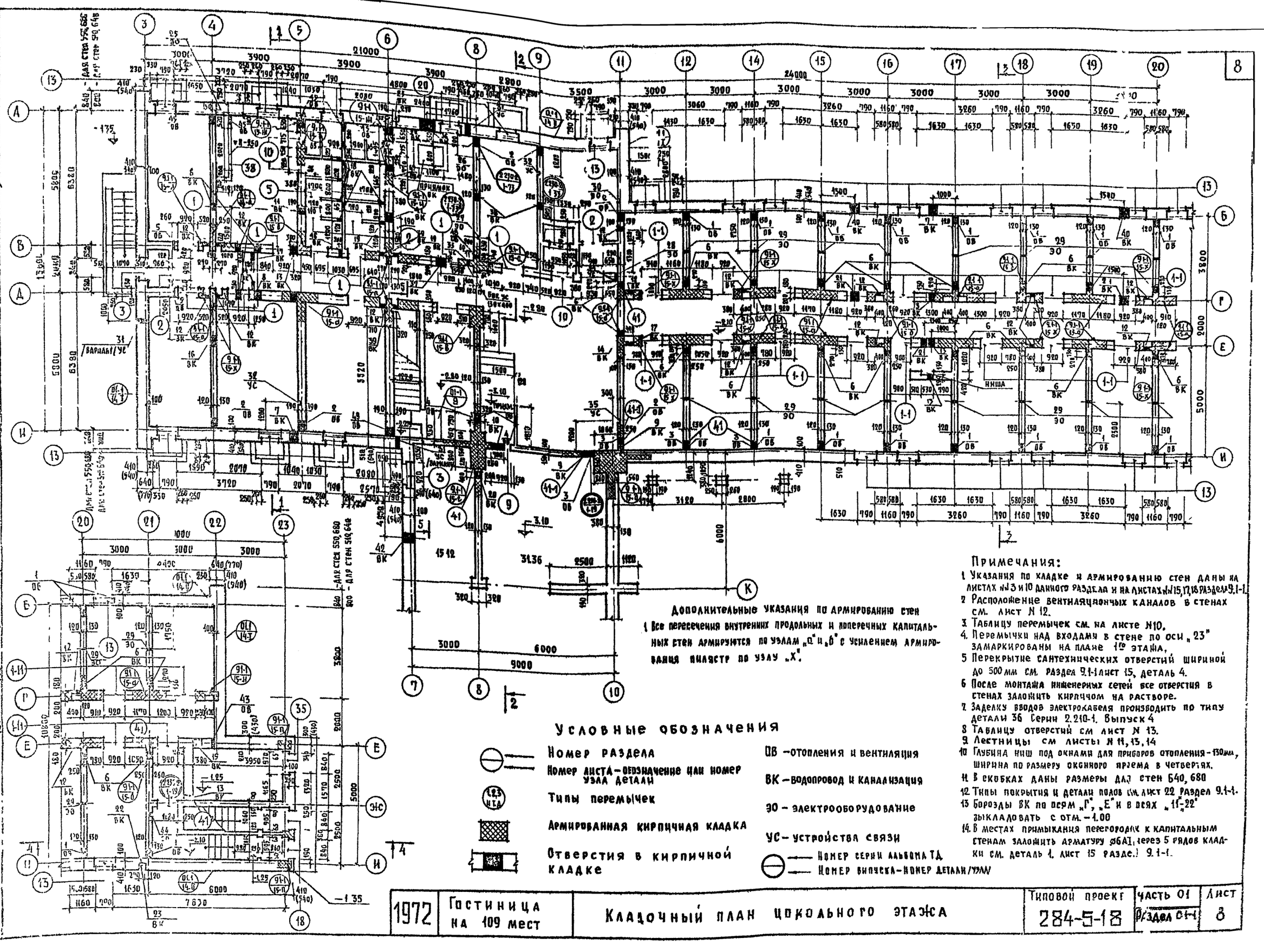

Примечания:

1. Указания по кладке и армированию стен даны на листах №3 и 10 данного раздела и на листах №№15,17,18 раздела 9.1-1.
2. Расположение вентиляционных каналов в стенах см. лист N 12.
3. Таблицу перемычек см. на листе N10.
4. Перемычки над входами в стене по оси „23" замаркированы на плане 1го этажа.
5. Перекрытие сантехнических отверстий шириной до 500мм см. раздела 9.1-1 лист 15, деталь 4.
6. После монтажа инженерных сетей все отверстия в стенах заложить кирпичом на растворе.
7. Заделку вводов электрокабеля производить по типу детали 36 Серии 2.210-1. Выпуск 4
8. Таблицу отверстий см лист N 13.
9. Лестницы см листы N 11,13,14
10. Глубина ниш под окнами для приборов отопления - 130мм, ширина по размеру оконного проема в четвертях.
11. В скобках даны размеры для стен 640, 680
12. Типы покрытия и детали полов см. лист 22 раздел 9.1-1.
13. Борозды ВК по осям „Г", „Е" и в осях „11"-„22" выкладовать с отм. -1.00
14. В местах примыкания перегородок к капитальным стенам заложить арматуру ⌀6А1 через 5 рядов кладки см. деталь 1, лист 15 разде.1 9.1-1.

Дополнительные указания по армированию стен

1. Все пересечения внутренних продольных и поперечных капитальных стен армируются по узлам „а" и „б" с усилением армирования пилястр по узлу „х".

Условные обозначения

- Номер раздела
- Номер листа - обозначение или номер узла детали
- Типы перемычек
- Армированная кирпичная кладка
- Отверстия в кирпичной кладке

ОВ – отопления и вентиляция

ВК – водопровод и канализация

ЭО – электрооборудование

УС – устройства связи

- Номер серии альбома ТД
- Номер выпуска - номер детали/узла

1972	Гостиница на 109 мест	Кладочный план цокольного этажа	Типовой проект 284-5-18	Часть 01 Раздел 01-1	Лист 8

Согласовано: ОВ, ВК, ЭО, УС; Дата; Инв.№ подл.; Взамен

Гл. инж. проекта Гапина; Гл. архит. проекта Пальман; Нач. сект. Нестеров; Гл. инж. проекта Довженко; Гл. архит. проекта Бетрамова; Нач. сект. Старик

Гл. инж. Цыбуля; Гл. инж. Смолицкий

Центральный институт типового проектирования Госгражданстроя г. Москва

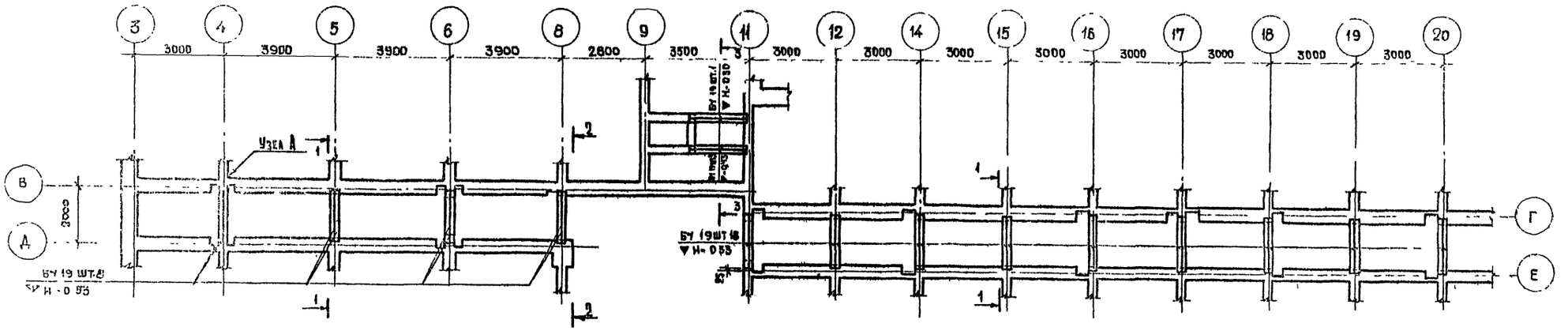

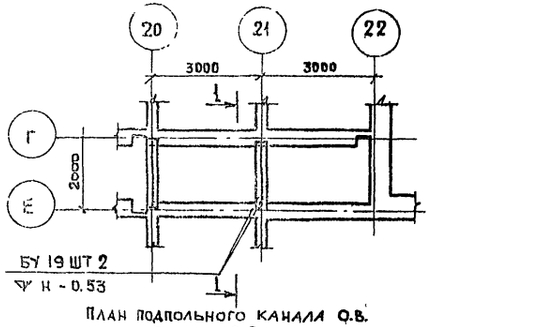

План подпольного канала о.в. в осях 6-8

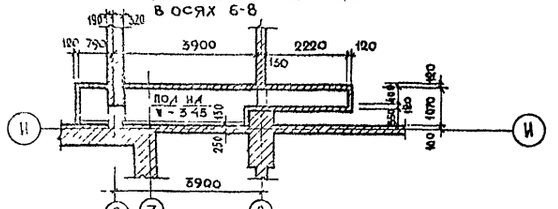

Перекрытие подпольного канала о.в. в осях 6-8

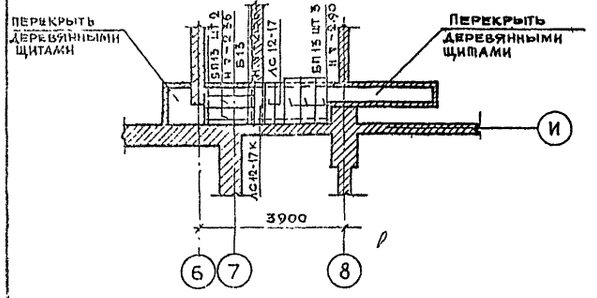

По 1-1

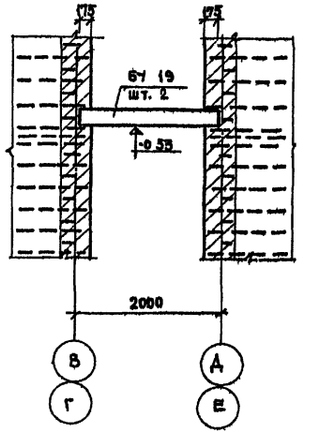

По 2-2

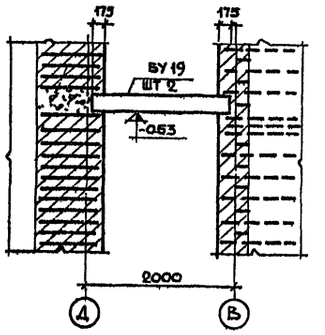

По 3-3

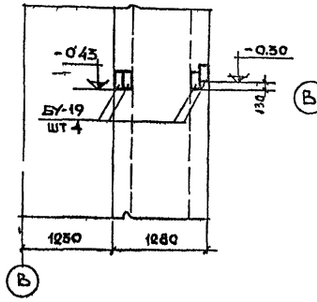

Узел "А"

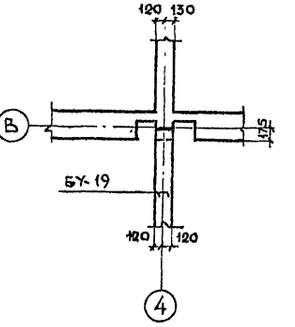

План раскладки ригелей под крыльцо

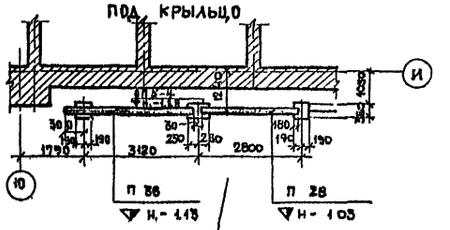

Спецификацию ригелей под крыльцо см. раздел 01 2 лист 10

Спецификация элементов на этаж

Марка	Наименование	Кол-во шт
БУ 19	несущие перемычки	82

1. Сборные железобетонные прогоны и несущие перемычки БУ 19 монтировать в соответствии со СНиП III-В, 3-62 раздел 5, строго соблюдая центрирование по осям здания и положение конструкций по высоте
2. Укладку прогонов и перемычек производить на слой свежеуложенного цементного раствора М 100.

1972	Гостиница на 109 мест	Монтажный план раскладки перемычек в перекрытии над цокольным этажом	Типовой проект 284-5-18	Часть 01 Раздел 01-1	Лист 9

ЦНИИЭП жилища г. Москва

Согласовано: Инв.№ | Взамен | Гип. маст. | Гл. инж. маст. | Гл. инж. пр-та | Ст. инженер | Инженер | Архит. | Конструкция | Отопление и вентиляция | Водопровод и канализация | Электрооборудование

ТАБЛИЦА ТИПОВ ПЕРЕМЫЧЕК

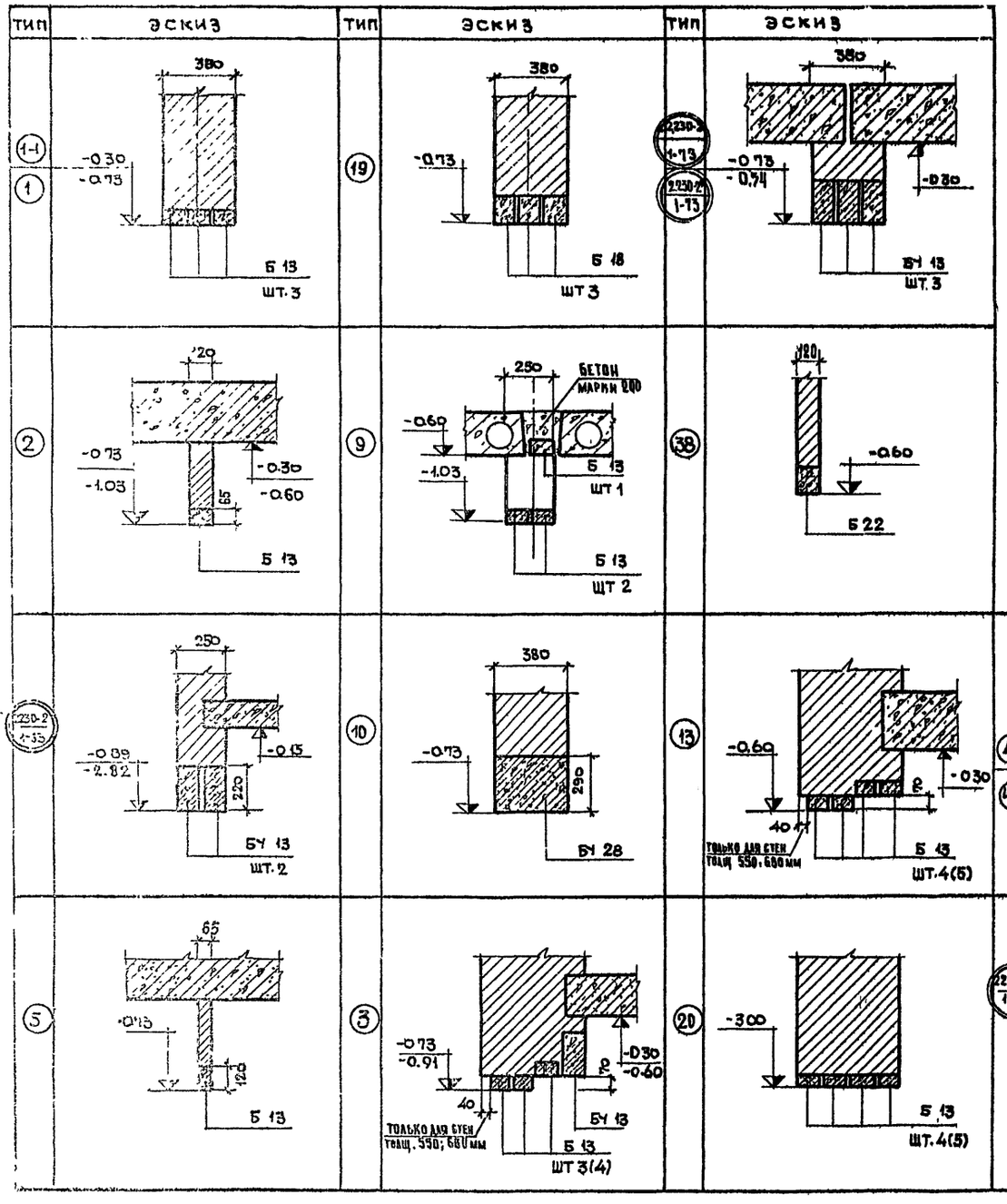

ТАБЛИЦА МАРОК МАТЕРИАЛОВ СТЕН

ЭТАЖ	ЦОКОЛЬНЫЙ	
СТЕНЫ \ МАТЕРИАЛЫ	КИРПИЧ	РАСТВОР
НАРУЖНИЕ И ВНУТРЕННИЕ ИЗ ЭФФЕКТИВНОГО И ПОЛНОТЕЛОГО КИРПИЧА	100	75
МАРКА РАСТВОРА НАЗНАЧЕНА С УЧЕТОМ ПРИГОТОВЛЕНИЯ ЕГО С ПЛАСТИФИЦИРУЮЩИМИ ДОБАВКАМИ		

СПЕЦИФИКАЦИЯ ЭЛЕМЕНТОВ

НАИМЕНОВАНИЕ	МАРКА	КОЛ-ВО НА ЦОКОЛ ЭТАЖ
НЕНЕСУЩИЕ ПЕРЕМЫЧКИ	Б 13	217 (230)
	Б 18	3
	Б 22	1
НЕСУЩИЕ ПЕРЕМЫЧКИ	БУ 13	13
	БУ 28	2

НАИМЕНОВАНИЕ	МАРКА	КОЛ-ВО ШТ НА ЦОК ЭТ.
СВАРНЫЕ СЕТКИ АРМИРОВАНИЯ СТЕН	С-1	344
	С-2	208
	С-3	147
	С-4	40
	С-7	9
	С-8	18
	С-9	9
	С-11	9
	С-5	30

1. Марки кирпича и раствора а также армирование указаны для летних условий производства работ.
2. Перемычки N35 и 18 по оси 23 включены в спецификацию по 1ому этажу.
3. В таблице типов перемычек количество перемычек в наружных стенах дано для стен толщиной 510; 550 мм. и для стен толщиной 640, 680 – в скобках.
4. Сводную спецификацию изделий см. лист 21
5. Все размеры на листе даны в мм, высотные отметки в метрах.
6. При применении лицевого кирпича для отделки фасадов облицовка цокольной части должна выполняться из полнотелого лицевого кирпича с маркой по морозостойкости $M_{рз} \geq 25$
7. Кладку столбов, внутренних стен с каналами у узких простенков внутренних стен шириной до 770 мм выполнять только из полнотелого отборного кирпича.

1972	ГОСТИНИЦА НА 109 МЕСТ	ТАБЛИЦА ТИПОВ ПЕРЕМЫЧЕК ПРИ ТОЛЩИНЕ СТЕН 510; 550; 640; 680 ММ	ТИПОВОЙ ПРОЕКТ 284-5-18	ЧАСТЬ 01 РАЗДЕЛ 01-1	ЛИСТ 10

ДАТА | ИНВЕНТ. | ВЗАМЕН | СОГЛАСОВАНО | СОГЛАСОВАНО | КИРПИЧ | СТРОИТЕЛЬ | ИНЖЕНЕР | ПРОВЕРИЛ | ДОВИНЕНКО | ГЛ. ИНЖ. МАСТ. | ГЛ. АРХ. ПРОТ. | ГЛ. ИНЖ. ПРОТ. | ЦНИИЭП ЖИЛИЩА г. МОСКВА

Разрез 1-1

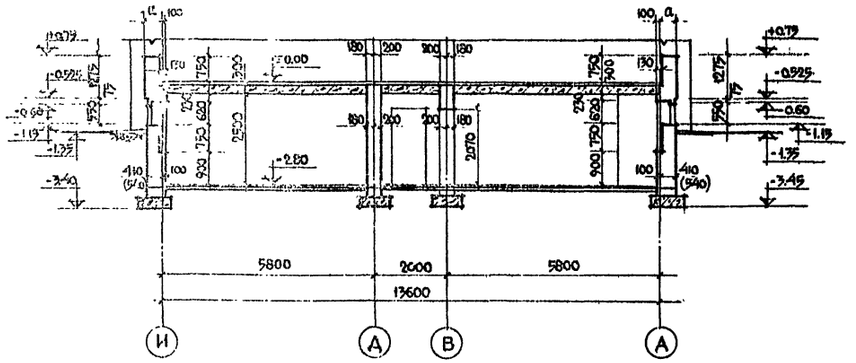

Разрез 2-2

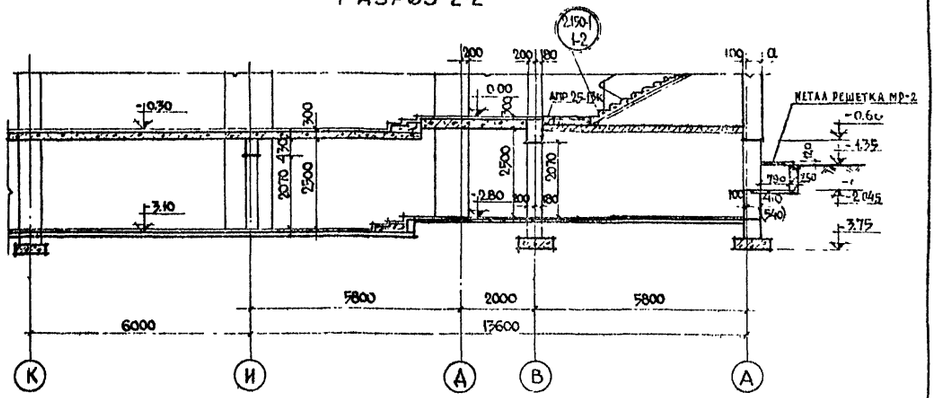

Разрез 3-3

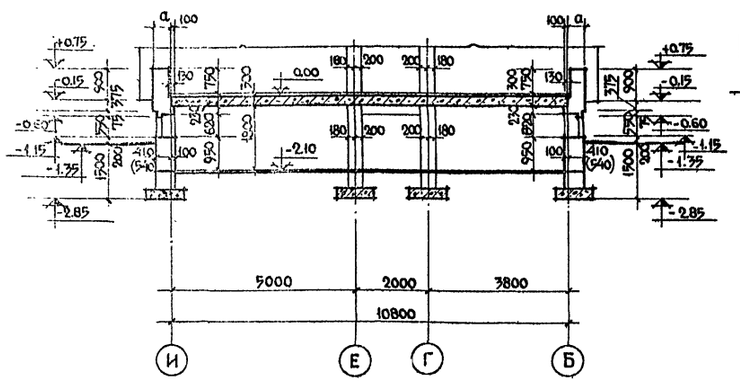

Разрез 4-4

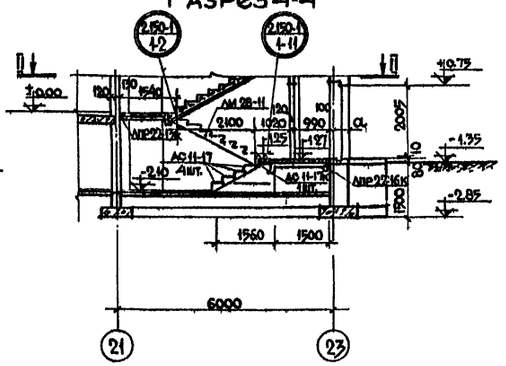

Разрез 5-5

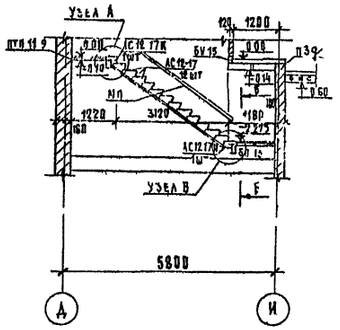

СПЕЦИФИКАЦИЯ ЭЛЕМЕНТОВ ЛЕСТНИЦЫ В ОСЯХ Д-И, 6 8		
№№ п.п	МАРКА	Колич шт
1	ЛТП 11 9	1
2.	БД 15	2.
3.	АС 12-17К	1
4.	АС 12 17Н	1
5.	АС 12 17	14
6.	Б 13	1
7.	МП	2
8..	МПУ	1
9	БУ 13	2

План по 1-1

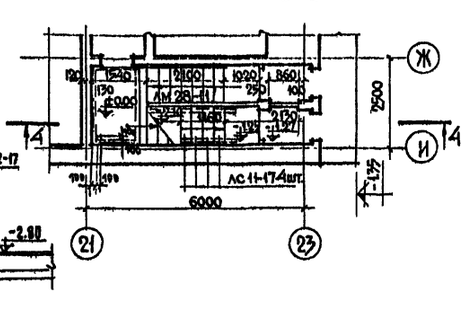

Спецификация элементов лестницы в осях Ж-И и 21-23		
№№ п.п	МАРКА	Колич шт
1	АМ 28-11	1
2	АПР 22-16 К	1
3	АС 11-17	4
4	АС 11-17 К	1
5	БП-24	4
6	Б-24	2
7	АПР 22-13К	1

УЗЕЛ А

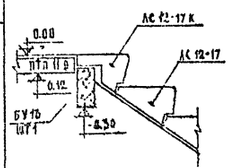

УЗЕЛ В

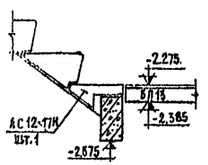

УЗЕЛ Б

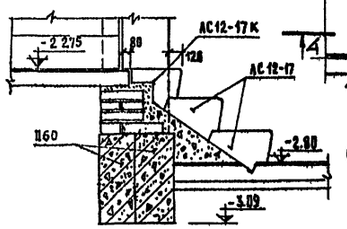

1. Размер а см. кладочный план 1го этажа.
2. В скобках даны размеры для стен 640 и 680.
3. Детали лестницы в осях 21-23 см. лист 14.

1972	Гостиница на 109 мест	Разрезы: 1-1; 2-2; 3-3; 4-4	284-5-18	Часть ОВ1 Раздел ОВ-1	Лист 11

Типовой жилищный проект
г. Москва

Согласовано: ОВ Зотова, ВК Щеглов, ЭО Зиборов, ТМ Гапеев, УС
Согласовано: Кинцио, Суроглина, Арнат, Альман, Косторов, Довбнюк, Евтеева
Гл. инж. проекта Зотова, Гл. архитектор Альман, Гл. инж. проекта Зиборов, Гл. технолог Гапеев, Ст. инж. Суроглина, Проверил Косторов, Ст. техник Евтеева

Развертка стены с каналами по оси „В", в осях „3-11"

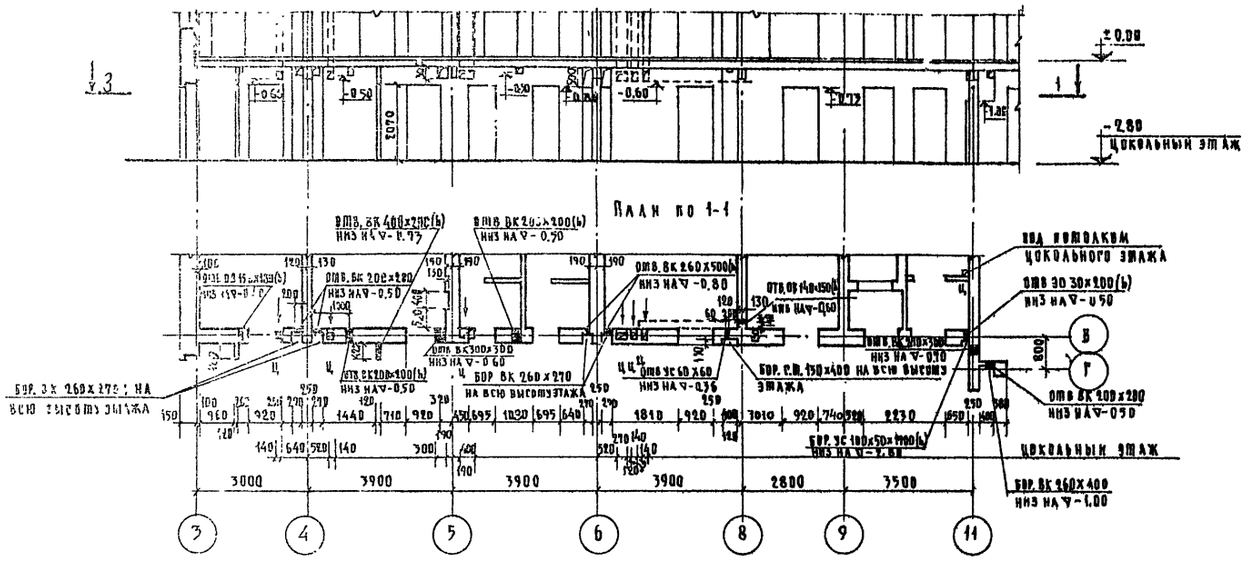

Развертка стены с каналами по оси „Д", в осях „12-11"

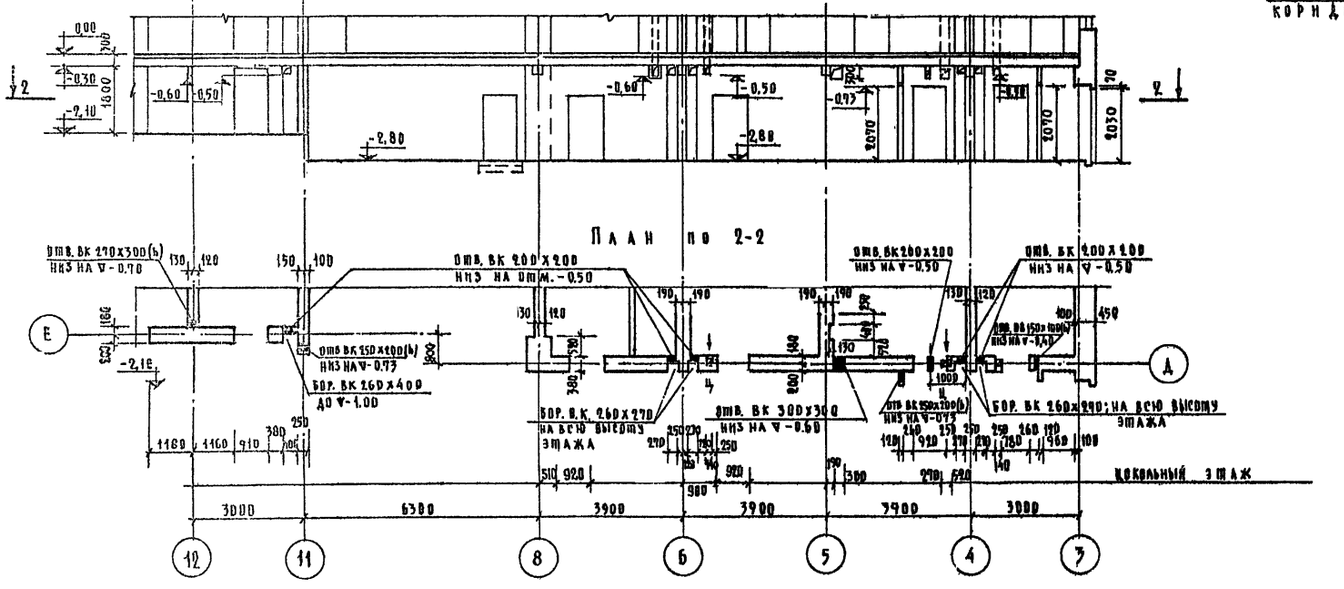

Деталь расположения отверстий для вентиляционных решеток

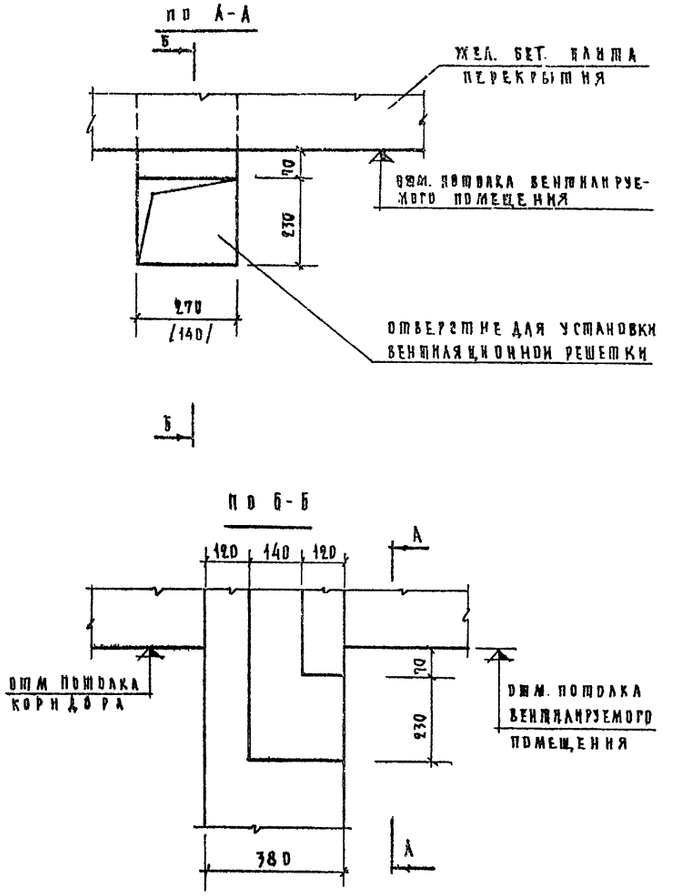

1. Привязку стен с вентиляционными каналами к поперечным осям здания см. кладочные планы этажей.
2. Вентиляционные каналы выполнять в соответствии с требованиями СНиП III-В. 4-72.
3. В местах прохождения инженерного оборудования через перекрытия и стены предусмотреть гильзы из асбестового картона см. Альбом типовых деталей 2.140-1 выпуск 3 деталь 51.

1972	Гостиница на 109 мест	Развертки стен с каналами по оси „В" и по оси „Д"	Типовой проект 284-5-18	Часть ОВ Раздел ОВ	Лист 12

Вид В-В

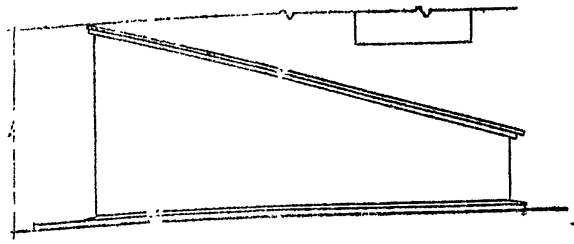

Деталь „А"

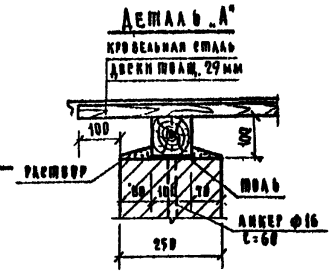

Деталь „Б"

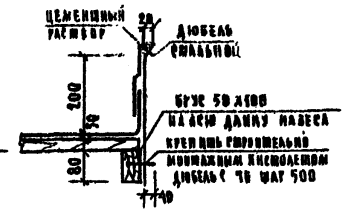

Приямок ПВ

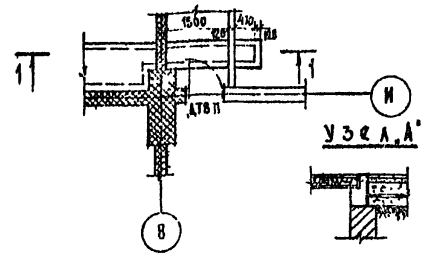

Узел „А"

А-А

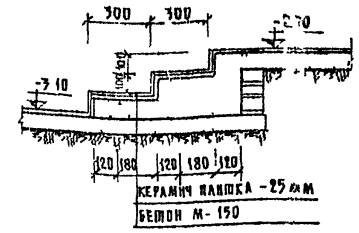

1-1

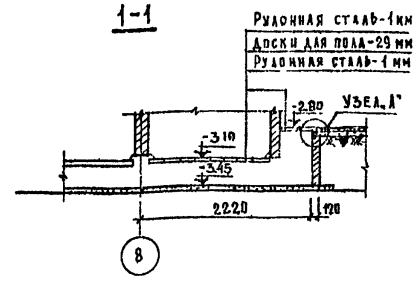

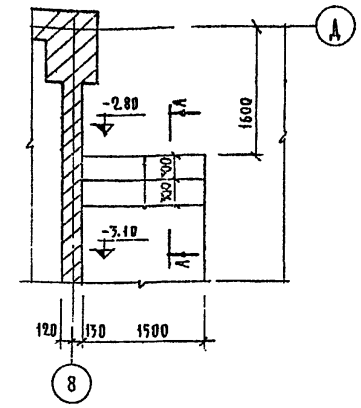

1. Все деревянные элементы антисептировать, места соприкосания с кладкой изолировать прокладкой рубероида.
2. Фрагмент плана цокольного этажа см. часть 9 раздела 9.1 Лист 2.

А-А

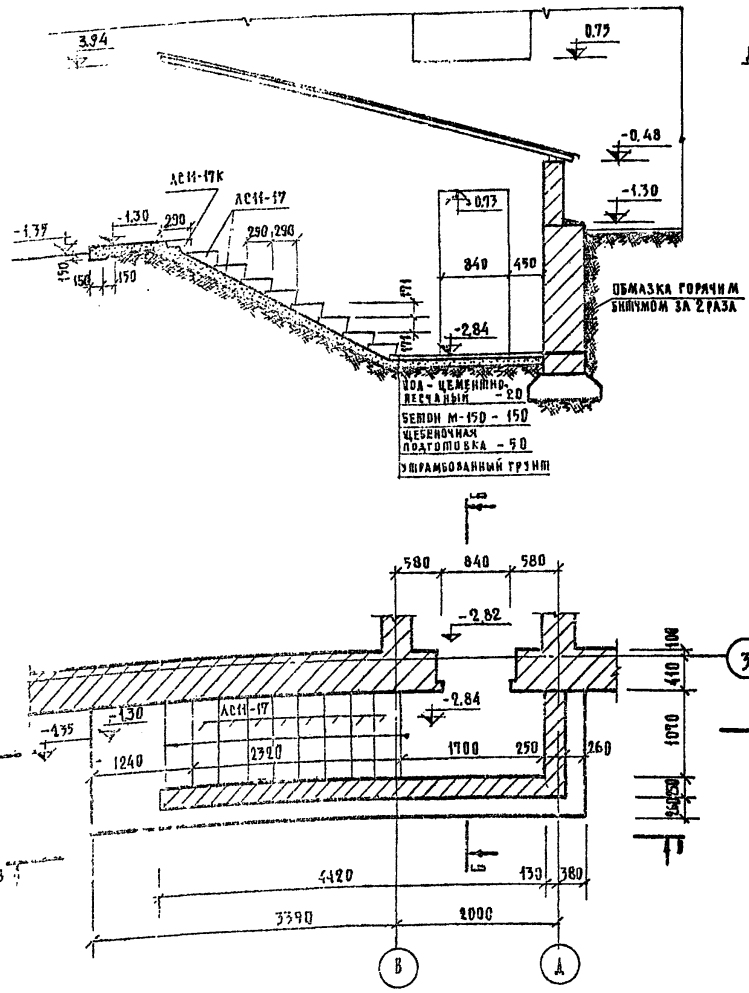

Б-Б

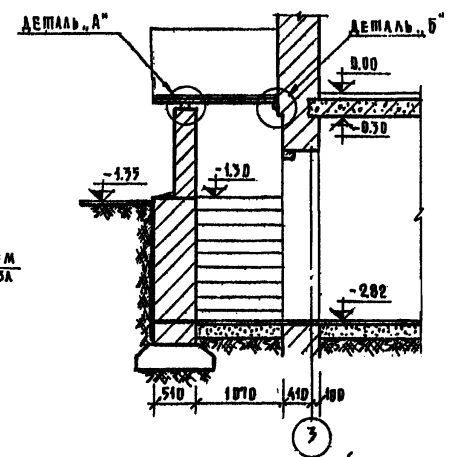

Таблица отверстий

№№ отв.	Размер в мм	▽ низа	Назначение
1	400×600(h)	−2.80	Отопление
2	400×600(h)	−2.80	Отопление
3	600×300(h)	−0.90	Отопление
4	400×400(h)	−3.45	Отопление
5	150×100(h)	−0.40	Отопление
6	270×300(h)	−0.70	Водопр. канализация
7	400×400(h)	−1.95	Водопр. канализация
8	300×400(h)	−3.15	Водопр. канализация
9	250×300(h)	−1.20	Водопр канализация
10	700×300(h)	−0.90	Водопр. канализация
11	300×400(h)	−3.30	Водопр. канализация
12	200×200(h)	−0.50	Водопр. канализация
13	300×300(h)	−0.60	Водопр. канализация
14	250×200(h)	−0.75	Водопр. канализация
15	400×400(h)	−2.35	Водопр. канализация
16	500×400(h)	−3.00	Водопр. канализация
17	400×200(h)	−0.75	Водопр. канализация
18	200×200(h)	−2.80	Водопр. канализация
19	260×500(h)	−0.80	Водопр. канализация
20	400×500(h)	−1.10	Водопр. канализация
21	400×400(h)	−2.55	Водопр. канализация
22	80×60 (h)	−1.10	Водопр. канализация
23	ниша 270×260×380(h)	−1.15	Водопр. канализация
24	270×400(h)	−3.45	Водопр. канализация
25	500×200(h)	−1.95	Электрооборудование
26	борозда 30×30×1650(h)	−1.25	Электрооборудование
27	борозда 30×30×500(h)	−0.50	Электрооборудование
28	30×200 (h)	−0.50	Электрооборудование
29	трубки ФЭП	−0.34	Электрооборудование
30	борозда 50×50×2800(h)	−2.80	Электрооборудование
31	200×200	−2.00	Устройство связи
32	борозда 60×40(h)×1700(h)	−2.00	Устройство связи
33	60×60	−0.36	Устройство связи
34	борозда 100×50×1700(h)	−2.80	Устройство связи
35	борозда 60×40×2000(h)	−2.30	Устройство связи
36	700×750(h)	−3.75	Водопр. канализация
37	400×400(h)	−3.50	Водопр канализация
38	300×400(h)	−3.10	Водопр. канализация
39	борозда 130×65(гл.)	с=0.60 до перекрыт.	Водопр. ка-нализация
40	400×600(h)	−3.15	Водопр. канализация
41	400×500(h)	−3.40	Водопр. канализация
42	400×600(h)	−3.90	Водопр канализация
43	100×150(h)	−1.15	Отопление
44	30×30×2000(h)	−2.00	Электрооборудование
45	270×600(h)	−2.80	Отопление
46	200×200(h)	−0.50	Водопр. канализация
47	720×190(h)	−0.75	Отопление
48	140×150(h)	−0.60	Отопление
49	400×600(h)	−3.45	Отопление

1972	Гостиница на 109 мест	Входы по оси „3". Детали лестниц. Приямок ПВ	Таблица отверстий.	Типовой проект 284-5-18	Часть 01 Раздел ВК-1	Лист 13

Гостиница в г. Москва

Согласовано

Гип Котов

Нач. отд. Пальман

Гл. инж. проекта Несветов

Гл. архитектор проекта Добвиенко

Гл. инженер проекта Бытеева

Рук. маст. Ашихмин

Гл. архитектор Бурцев

Гл. инженер Кинин

Гл. специалист Шилькая

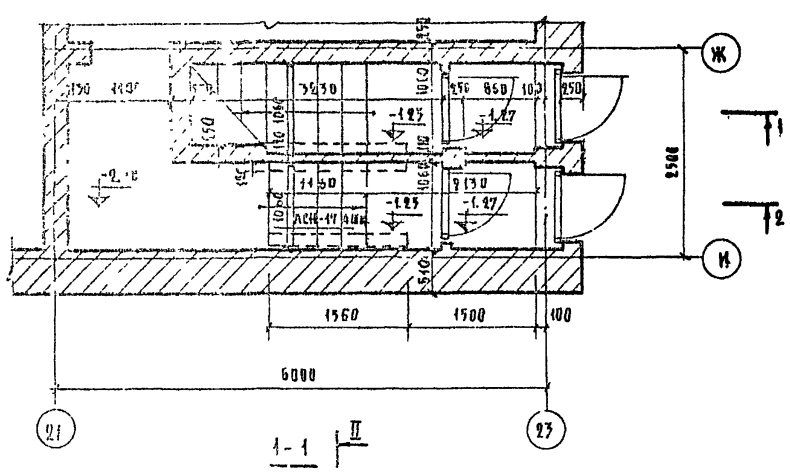

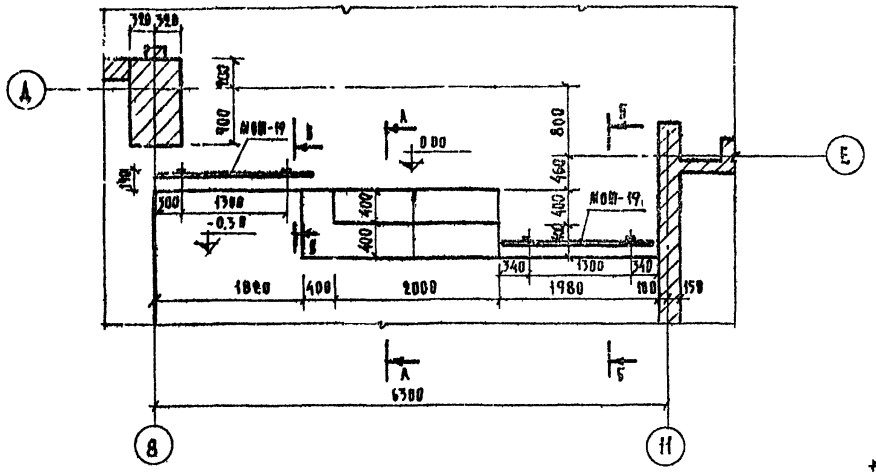

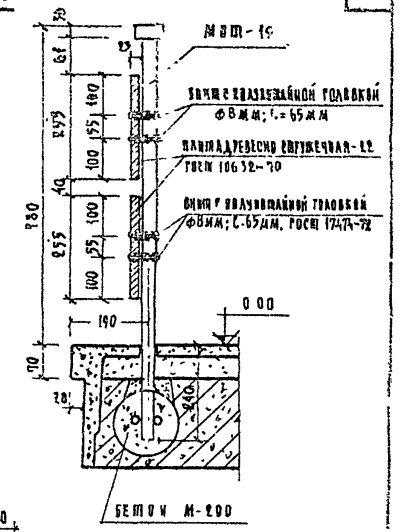

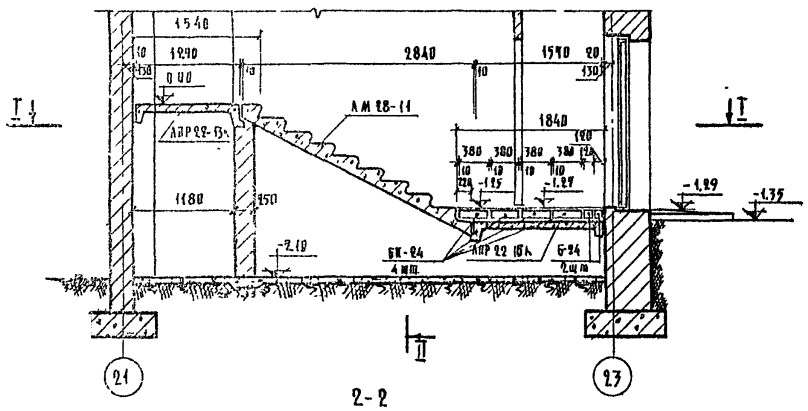

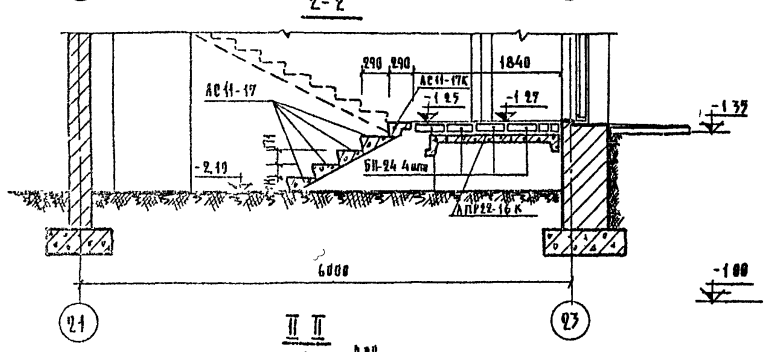

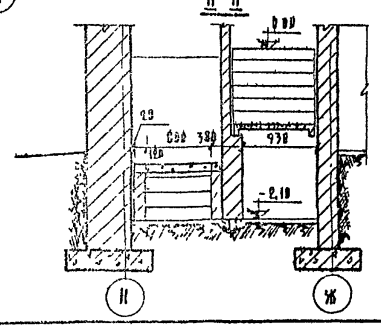

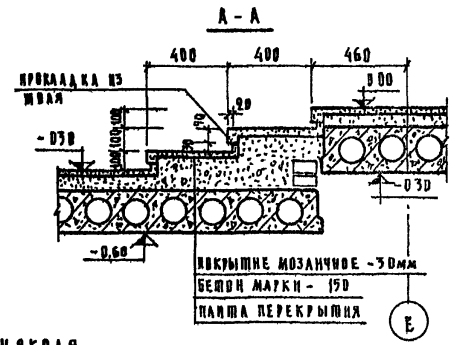

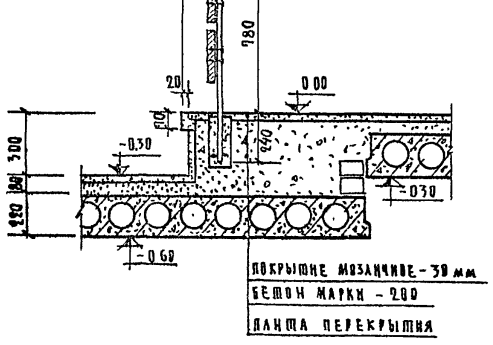

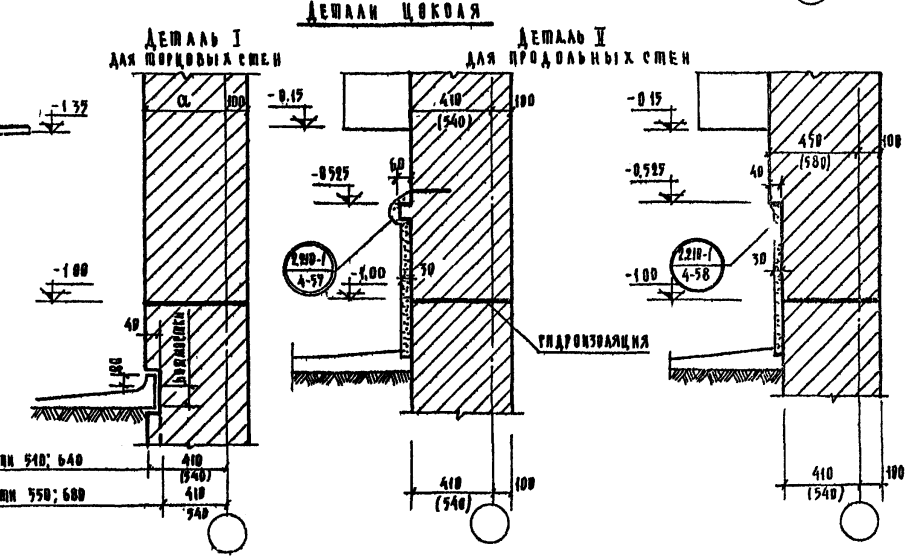

1. Расположение лестниц хххаа см. лист 3 раздел 9.1-1
2. Деревянно-стружечные плиты ограждения лестницы хххаа см. часть 10, раздел 10 6-1 лист 9.
3. Детали цоколя приняты по альбому типовых деталей серии 2.210-1 выпуск 4.
4. Швы между лестничным маршем и перегородками шахтура заделать раствором марки 100
5. Ограждение марки МПП-19 см. лист 3 раздела 10.7-1
6. Конструкция лестниц на оси 1008 всех Д-И и 8-9 аналогична конструкции лестницы в осях Е-И и 8-14 см. лист 15.

1972	Гостиница на 109 мест	Детали лестниц в осях „21-23" и лестниц вестибюля Детали цоколя	типовой проект 284-5-18	часть 01 раздел 01-1	Лист 14

ЦНИИЭП жилища г. Москва

Гл. инж. проекта Кальнис
Гл. архитектор проекта Сурнина
Гл. инж. проекта Азнаш
Нач. отд. Пальман
Нач. сект. Несперов
Гл. конструктор Дубенко
Гл. техник Семеева
Рук. мастерской
Гл. архитектор проекта
Гл. конструктор проекта
Гл. техник

Согласовано
Инв. № подл. | Подпись и дата | Взам. инв. №

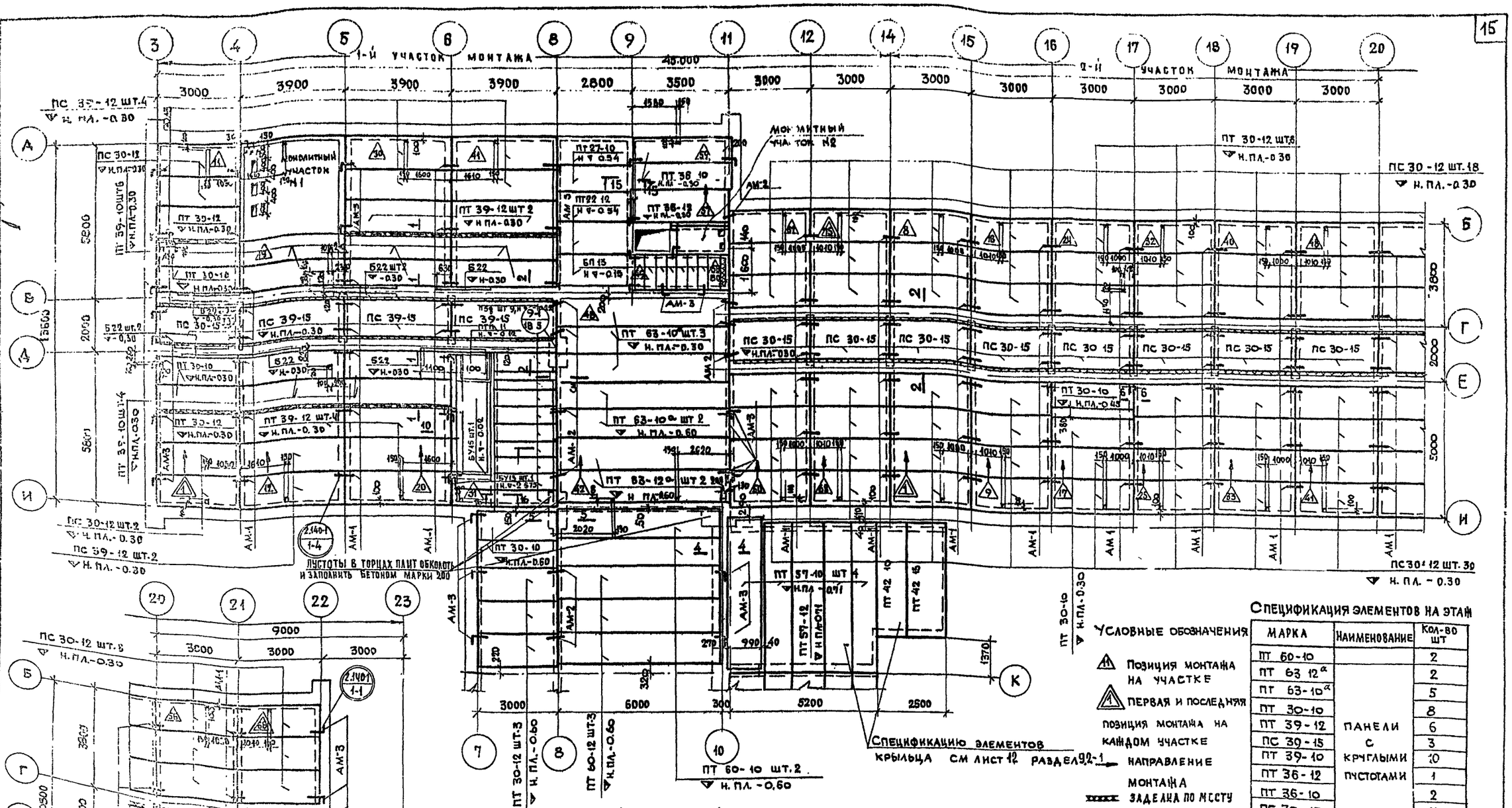

Спецификация элементов на этаж

Марка	Наименование	Кол-во шт
ПТ 60-10		2
ПТ 63-12а		2
ПТ 63-10а		5
ПТ 30-10		8
ПТ 39-12		6
ПС 30-15	Панели с круглыми пустотами	3
ПТ 39-10		10
ПТ 36-12		1
ПТ 36-10		2
ПС 30-15		11
ПТ 30-12		11
ПС 30-12		52
ПС 39-12		6
ПТ 60-12		3
Б22	Ненесущие перемычки	9
БП 13	Плитные перемычки	8
БГ 18		6
АМ 2	Анкера	22
АМ-3		44
АМ 1		150
ПТ 27-10	Панели с круглыми пустотами	2
ПТ 27-10		3
ПЗД	Канальные плиты	2
ПВД		9

Условные обозначения

- Позиция монтажа на участке
- Первая и последняя позиция монтажа на каждом участке
- Направление монтажа
- Заделка по месту

1. Укладку панелей перекрытий на стены производить по слою цементного раствора марки 100.
2. Швы между панелями, а также швы в местах примыкания панелей к стенам, очистить от строительного мусора и тщательно залить цементным раствором марки 100.
3. Необходимые отверстия в панелях для пропуска сетей инженерного оборудования просверлить по месту, не нарушая несущих ребер панелей с последующей заделкой отверстий цементным раствором марки 100 или бетоном марки 200.
4. Устройство полов производить после укладки труб электрооборудования и слабых токов.
5. Заделки по месту выполнять из бетона марки 200 с постановкой арматуры см. сечения часть 9 раздел 9-1-1 лист 19.
6. Анкерные связи сваривать при плотном зацеплении за монтажные петли (hшва=6мм ℓшва=50 мм) с последующей заделкой всех метал элементов цементным раствором марки 100 слоем 30мм. (см.
7. Сечения к плану перекрытия см. часть 9 раздел 9 1-1 лист 19 серию 2.140-1 вып. 1 дет. 1.4)
8. Монолитные участки №1 и №2 и сечение 15-15, 16-16 см лист 16.
9. Указания по производству работ см лист 4.
10. Трубопроводы водопровода и канализации, прокладываемые под потолком, крепить на выпусках арматуры ф10 AI из перекрытий. Трассы трубопроводов см. часть 3.

Гостиница на 109 мест

1972	Гостиница на 109 мест	План перекрытия цокольного этажа в осях 3-23	Типовой проект 284-5-18	часть 01	лист 15
				раздел 01-1	

Согласовано: ОВ Зотова, ВК Овсянкаль, ЭО Заторчко, ВС Старик

Ст. инж. Арнат, Гл. инж. Кинцис, Гл. архит. Шилина, Инженер Шестеров, Проверил Кургинина

Типовой проект разработан Гипрогражданпроектом г. Москва

Монолитный участок N1

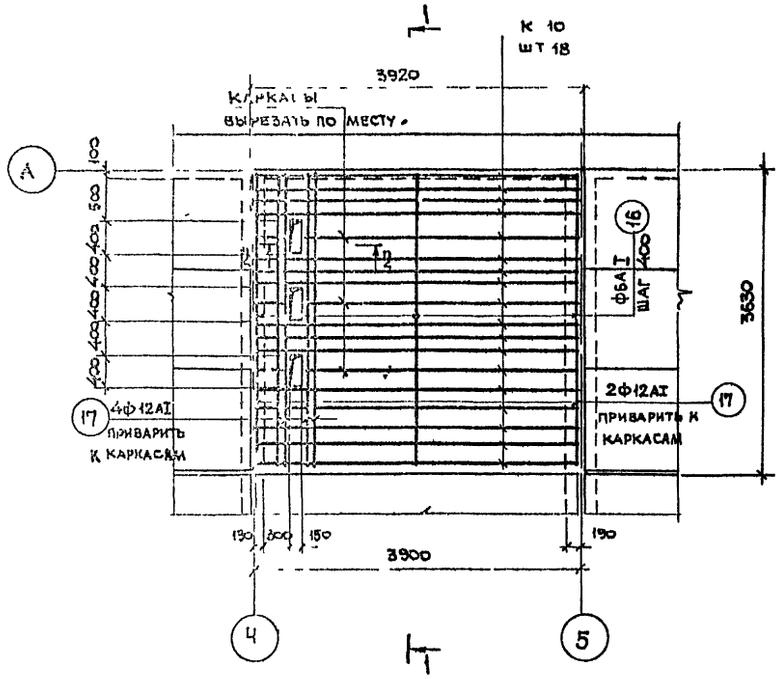

Разрез 1-1

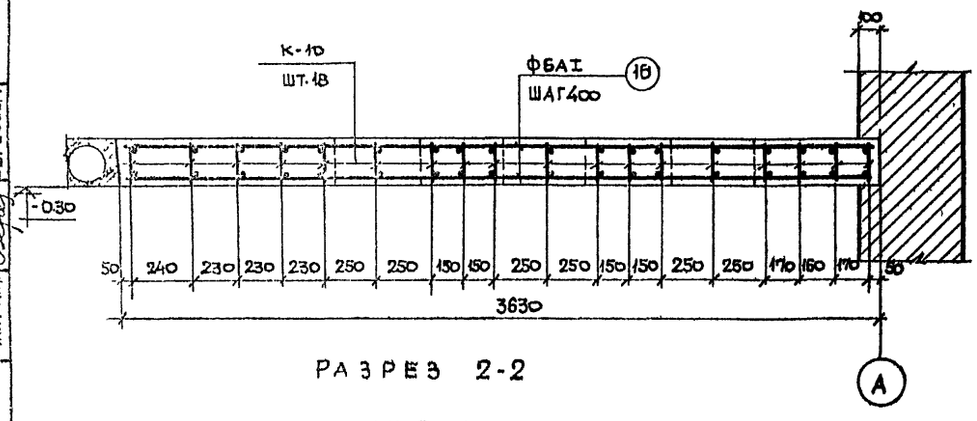

Разрез 2-2

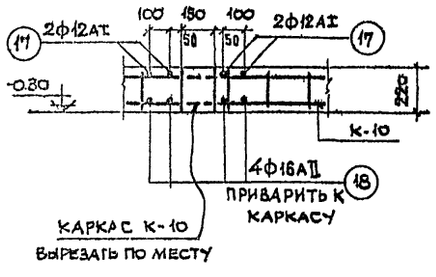

Монолитный участок N2

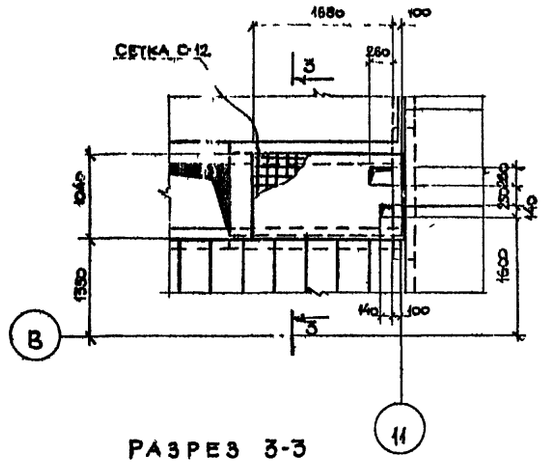

Разрез 3-3

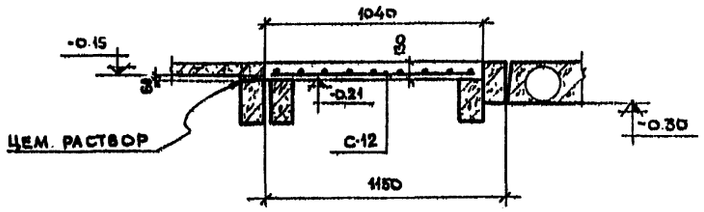

15-15

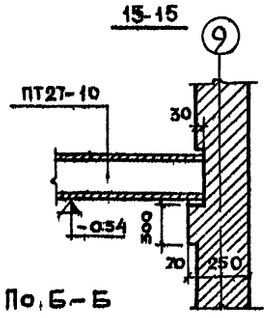

По Б-Б

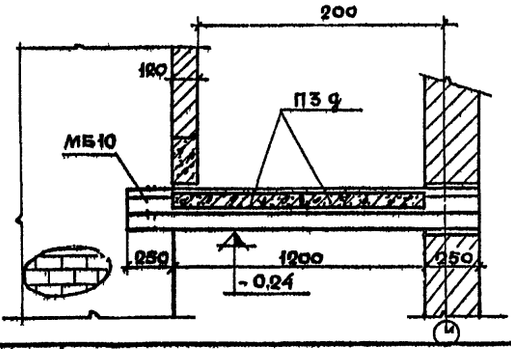

По 16-16

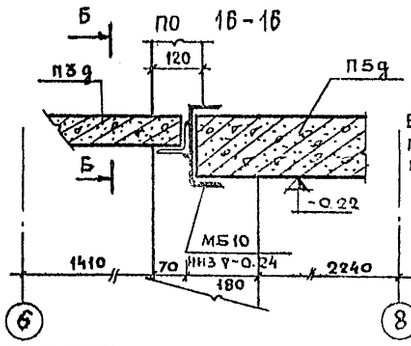

Все монтажные петли плит приварить к металлической балке

Выборка арматуры на 1 монолитный участок

Марка ч-ка	Марка эл-та	Кол. шт	Вес кг на 1 т	Вес кг всех	Общий вес кг
Монолитн. ч-ок N1	К-10	18	10.50	189.00	246.20
	поз. 15	20	0.78	15.60	
	поз. 17	6	3.20	19.20	
	поз. 18	4	5.60	22.40	
Монолитн. ч-ок N2	С-12	1	33.8	33.8	33.80

Расход материалов

Расход материалов на 1 монолитный ч-ок		Мон. ч-ок N1 шт-1 на 1 ч-ок	Мон. ч-ок N1 шт-1 на все	Мон. ч-ок N2 шт-1 на 1 ч-ок	Мон. ч-ок N2 шт-1 на все
Бетон	м³	3.020	3.020	0.230	0.230
Сталь	кг	246.20	246.20	33.80	33.80
Стали на 1м³ бетона	кг	81.50	—	147.0	—

1. Монтажный план перекрытия цокольного этажа и маркировку монолитных участков см. лист 15.
2. Арматурные сетки и каркасы см лист 8, часть 10, раздел 10.7-1
3. Монолитные участки выполнять из бетона марки 200.
4. Установку балки МБ-10 производить по слою свеже-уложенного раствора марки 100. Балку МБ-10 см лист 6 раздел 10.7-1

1972	Гостиница на 109 мест	Монолитные участки N1 N2 опалубка и армирование	Типовой проект 284-5-18	Часть ОВ	Лист 16
				Раздел 1	

Шифр жилища г Москва

Согласовано: Дата, Инв. N, Взамен

Гл. инж. проекта Кинцис; Гл. конструктор Яичшева; Гл. технолог Береснева

Гл. архитектор проекта Арнат; Руководитель группы Стилиянен; Инженер Пальман; Проверил Жестерев; Нормоконтролер Лозовенко; Составил Береснева

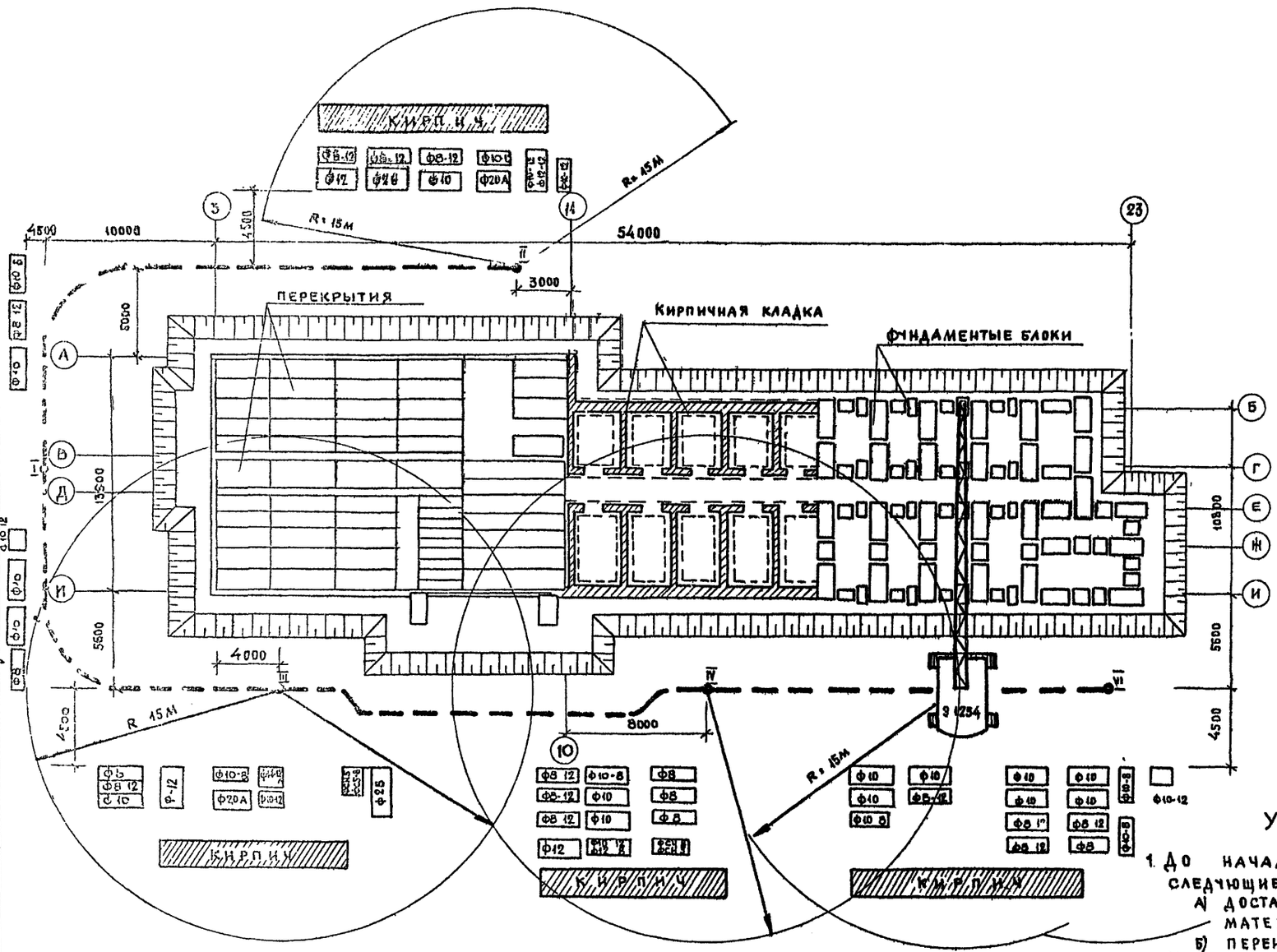

МОНТАЖНАЯ ТАБЛИЦА ПО ПОЗИЦИЯМ КРАНА

NN п.п.	МАРКА	ВЕС ЭЛ-ТА В КГ	Кол во элементов по позициям крана						ВСЕГО ШТ
			I	II	III	IV	V	VI	
1	Ф-8	1395	2	—	1	3	—	4	10
2	Ф-8-12	685	6	7	5	13	9	15	55
3	Ф-10	1520	12	6	4	18	12	18	62
4	Ф-10-8	495	9	18	11	15	8	22	83
5	Ф-10-12	750	1	2	3	5	—	5	16
6	Ф-12	1760	—	6	2	2	—	—	10
7	Ф-12-8	570	—	6	—	2	—	—	8
8	Ф-12-12	870	—	2	—	—	—	—	2
9	Ф-28	1215	—	2	2	—	—	—	4
10	Ф-20а	1655	—	2	2	—	—	—	4
11	Ф-14-12а	1300	—	—	1	—	—	—	1
12	ФС 4-8	415	—	—	—	6	—	—	6
13	ФС 5-8	520	—	—	5	—	—	—	5
14	ФСН-5	380	—	—	1	4	—	—	5

УКАЗАНИЯ ПО ПРОИЗВОДСТВУ РАБОТ

1. ДО НАЧАЛА МОНТАЖА ФУНДАМЕНТНЫХ БЛОКОВ ВЫПОЛНЯЮТСЯ СЛЕДУЮЩИЕ РАБОТЫ:
   А) ДОСТАВКА И СКЛАДИРОВАНИЕ НА СТРОИТЕЛЬНОЙ ПЛОЩАДКЕ ВСЕХ МАТЕРИАЛОВ И ИЗДЕЛИЙ.
   Б) ПЕРЕНЕСЕНИЕ ОСЕЙ ЗДАНИЯ НА ДНО КОТЛОВАНА.
2. МОНТАЖ ФУНДАМЕНТОВ ПРОИЗВОДИТСЯ ГУСЕНИЧНЫМ КРАНОМ 9-1254 СО СТРЕЛОЙ 20М С ОБХОДОМ ВОКРУГ ЗДАНИЯ С ШЕСТИ ОСНОВНЫХ СТОЯНОК.
3. ДЛЯ КИРПИЧНОЙ КЛАДКИ СТЕН ПОДВАЛА, ПРИМЕНЯЮТСЯ ИНВЕНТАРНЫЕ ПАНЕЛЬНЫЕ ПОДМОСТИ.
4. МОНТАЖ ПЛИТ ПЕРЕКРЫТИЯ ПРОИЗВОДИТСЯ БАШЕННЫМ КРАНОМ КБ-60.
5. СКЛАДИРОВАНИЕ ФУНДАМЕНТНЫХ БЛОКОВ ПРОИЗВОДИТСЯ В СООТВЕТСТВИИ С ПОЗИЦИЯМИ КРАНА ПО МОНТАЖНОЙ ТАБЛИЦЕ
6. ПОСЛЕДОВАТЕЛЬНОСТЬ МОНТАЖА ПАНЕЛЕЙ ПЕРЕКРЫТИЯ СМ. ЛИСТ 15.
7. ВСЕ РАБОТЫ ДОЛЖНЫ ВЫПОЛНЯТЬСЯ СОБЛЯЗАТЕЛЬНЫМ СОБЛЮДЕНИЕМ ПРАВИЛ ТЕХНИКИ БЕЗОПАСНОСТИ (СНИП III А. 11-70)

1972	Гостиница на 109 мест	Монтаж подземной части	Типовой проект 284-5-18	Часть 01 Раздел 01-1	Лист 17

ЦНИИЭП жилища г. Москва

Согласовано

Строительство: Гл. инж. проекта Поршков; Гл. инж. Поршков; Гл. конструктор Поршков

Архитектура: Гл. архитектор проекта Пальмин; Гл. архитектор Нестеров; Гл. архитектор Добрынин

Инженерное оборудование: Гл. инженер проекта Николаева; Гл. инженер Николаева

Технология строительного производства: Гл. инженер проекта Гайнутдинов; Гл. технолог Гайнутдинов

Дата: 4.10.72

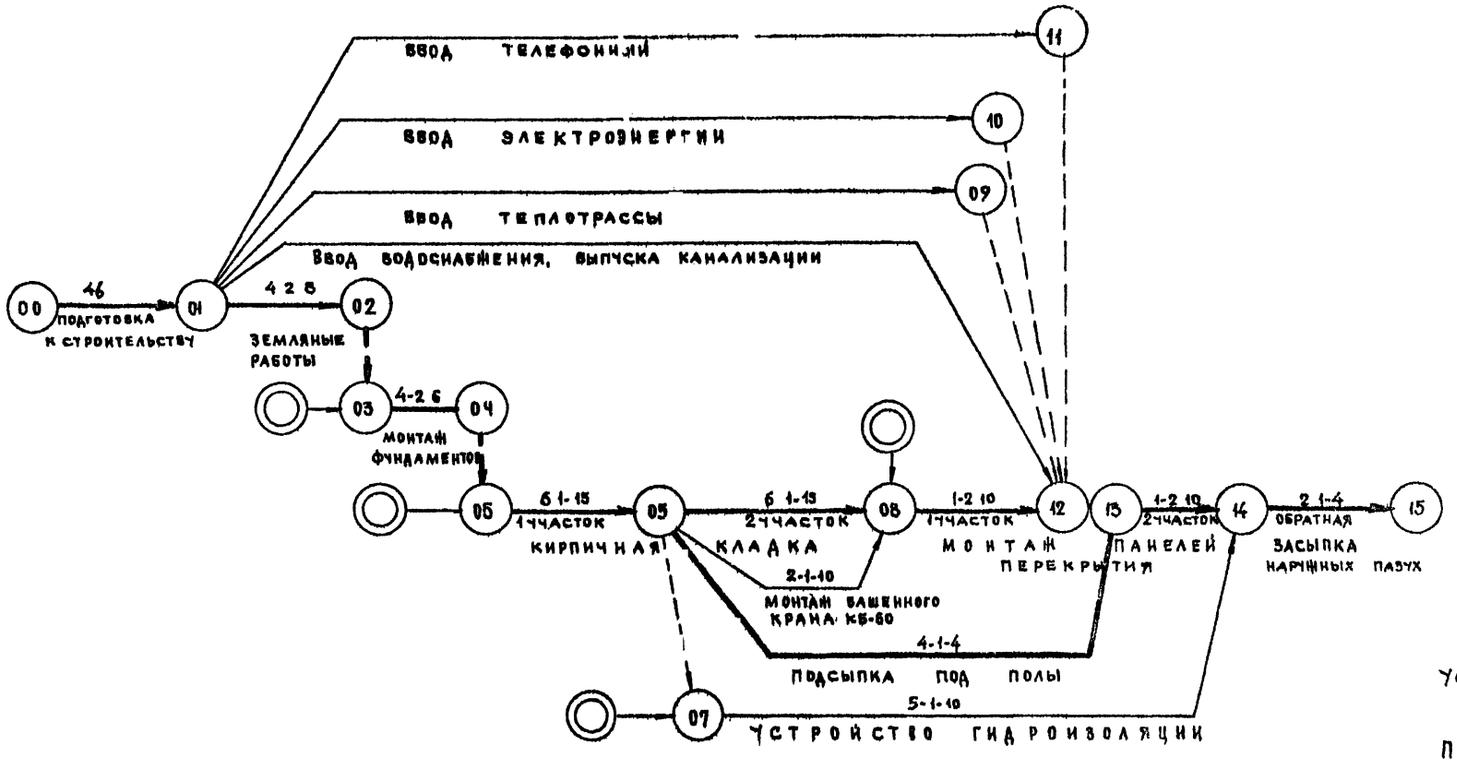

Условные обозначения
См. на листе 23 раздела 1.1-1 часть 1.

Продолжительность критического пути 70 дней

Таблица исходных данных

Предшествующая работа	№ пп.	Шифр	Характеристика работы: Наименование	Продол. в днях	Объем: Ед. изм.	Объем: К-во	Трудоемкость чел.-дн.	Колич. маш.-см.	Исполнитель (звено, бригада): № зв.	Исполнитель: Профессия	Исполнитель: К-во в день	Сменность	Механизмы: Наименование	Механизмы: К-во	Примечание
—	1	00 01	Подготовка к строительству	46											
Подготовка к строительству	2	01 02	Земляные работы	4	м³	1900	32	5		Землекопы	8	2	Экскаватор Э-652	1	
Земляные работы 1-1-4	3	03 04	Монтаж фундаментов	4	шт / м³	250 / 80	25	7		Монтажники конструкций	6	2	Пневматический кран Э-1254	1	
Монтаж фундаментов 1-1-4	4	05 08	Кирпичная кладка	6	м³	420	190	12		Каменщики плотники	15	1	То же		
Кирпичная кладка 1-1-4	5	06 13	Подсыпка под полы	4	м³	850	16	3		Землекопы	4	1	То-же		
Кирпичная кладка 1-1-4	6	07 14	Устройство гидроизоляции	4	м²	500	54	—		Изолировщики	10	1	—		
Кирпичная кладка 1-1-4	7	06 08	Монтаж башенного крана	2	шт	1	20	—		Монтажники механики	10	1	—		
Кирпичная кладка	8	08 14	Монтаж панелеи перекрытия	2	шт / м³	140 / 70	20	4		Монтажники конструкций	10	2	Башенный кран КБ-60	1	
Монтаж панелеи перекрытия	9	14 15	Обратная засыпка наружных пазух	2	м³	450	8	0,5		Землекопы	4	1	Бульдозер Д-159Б	1	
			Итого				251								

Типовой проект 284 5 18

1972 | Гостиница на 109 мест | График производства работ | Часть 01 | Раздел ОН | Лист 18

Типовой проект 284 5 18 Гостиница на 109 мест. Г. Москва

Согласовано: Дата 11-6-72 г.; 8-8-72 г.

Гл. инж. проекта Старов; Гл. арх. проекта Гальперин; Гл. инж. проекта Пальмин; Гл. конструктор Исгтерор; Гл. инж. проекта Ст. инж. Гаврилина; Нач. отд. Разработок Новопольцев; Гл. инж. проекта Просерил

Гл. инж. проекта Порцков; Гл. инж. проекта Гаврилина; Гл. инж. проекта Порцков

№№ пп	Наименование	Тип марка	К-во	Назначение
1	Экскаватор	Э-652	1	Земляные работы
2	Кран гусеничный со стрелой 20м	Э 1254	1	Монтаж сборных элементов
3	Бульдозер	Д-159 Б	1	Земляные работы
4	Автокран	К-104	1	Разгрузка транспортных средств
5	Автомашина с прицепом	Зил-150	2	Транспорт изделий
6	Автосамосвалы	—	по расчету	Транспортирование грунта
7	Пневмотрамбовка	И-157	2	Уплотнение грунта
8	Гудронатор	Д-251	1	Гидроизоляция стен
9	Нивелир	МГ	1	Геодезические работы
10	Рейка геодезическая	—	1	
11	Теодолит	ТГ	1	
12	Рулетка стальная	Длиной 50м	1	
13	Проволока стальная	d=1мм	600м	
14	Уровень с рейкой дл 1.2м	Гипрооргсельстрой	6	Проверка положения конструкции
15	Отвес	400гр	6	
16	Отвес	600гр.	6	
17	Метр складной	ГОСТ 7253-54	6	Кирпичная кладка
18	Угольник деревянный	—	6	
19	Порядовка инвентарная	Металлическая	12	
20	Шнур- причалка	—	300м	
21	Скоба для крепления причалки	—	12	Крепление шнура при кладке стен
22	Кельма комбинированная	Гипрооргсельстрой	12	Кирпичная кладка
23	Расшивки	—"—	12	Заглаживание и уплотнение раствора в швах кладки
24	Ковш- лопата	—"—	6	Кирпичная кладка

№№ пп	Наименование	Марка тип	К-во	Назначение
25.	Молоток- кирочка	Гипрооргсельстрой	6	Кирпичная кладка
26.	Конус- стандартный	—	6	Для определения качества раствора
27	Ящики металлические	Емкость 0,37м³	6	Для раствора
28.	Поддоны для кирпича	На 200 шт	50	Подъем кирпича на рабочее место каменщиков
29	Захват футлярный	Гипрооргсельстрой	2	Подъем кирпича
30	Обноска инвентарная	Гипрооргсельстрой	44	Разбивка осей
31	Узел приемки, перемешивания и выдачи раствора	Оргтехстрой Главцентростроя	1	Кирпичная кладка
32	Строп- гирлянда	—"—	2	Для подачи раствора на рабочее место каменщика
33.	Строп четырехветвевой	Гипрооргсельстрой	2	Для монтажа панелей перекрытия
34	Строп двухветвевой	—"—	2	Для монтажа фундаментных блоков
35.	Подмости панельные	Разм 2,5х5,5	12	Кирпичная кладка
36.	—"—	Разм 2,5х4,5	8	—"—
37.	—"—	Разм 2,5х3,2	8	—"—

Согласовано: Дата внедрения 834 чел

Согласовано: Строганов, Горшков; Никольский, Горшков

Гл. инж. проекта Щипцов; Рук. маст. Ахмадуллин; Гл. инж. проекта Пальман; Рук. гр. Честеров; Гл. инж. проекта Добиенко; Рук. пар. Гилий пр. Разработ. Проверил

Гостиница г. Москва

1972	Гостиница на 109 мест	Ведомость основных машин, оборудования, приспособлений и инструментов	Типовой проект 284-5-18	Часть ОИ Раздел ОИ	Лист 19

ЖЕЛЕЗОБЕТОННЫЕ ИЗДЕЛИЯ

Марка	Альбом, каталог	№ листа	Наименование	Размеры в мм ℓ	b	h	Объем м³	Вес т	Всего: Кол-во шт	Всего: Объем м³
ф-8	Серия 1.112-1 Вып. 4	29	Плиты железобетонные для ленточных фундаментов	2380	800	300	0,55	1,395	5	2,80
ф8-12		31		1180	800	300	0,274	0,685	54	14,80
ф-10		41		2380	1000	300	0,608	1,520	62	37,696
ф10-12		43		1180	1000	300	0,30	0,750	19	5,70
ф10-9		35		780	1000	300	0,19	0,495	90	17,70
ф12		33		2380	1200	300	0,703	1,760	10	7030
ф12-12		35		1180	1200	300	0,347	0,870	2	0,694
ф12-8		81		780	1200	300	0,228	0,570	8	1,874
ф28-8		5		780	2800	500	0,896	2,240	2	1,792
ф14-12а	Серия 1.112-1 Вып-2	15	Плиты железобетонные для ленточных фундаментов	1180	1400	300	0,416	1,040	1	0,416
ф20а		7		1180	2000	300	0,975	2,440	2	1,950
ФСН8	Серия 1.116-1 Вып-1	10	Блоки бетонные для стен подвалов	1180	500	280	0,159	0,380	4	0,64
ФСВ9-6		6		780	500	580	0,215	0,520	13	2,795
ПГ63-12	Серия 1.141-1 В1	11,12	Панели с круглыми пустотами	6280	1190	220	0,884	2,210	2	1,77
ПГ63-10	В5	1, 2		6280	990	220	0,730	1,825	5	3,65
ПТ60-12	В2	11, 12		5980	1190	220	0,843	2,110	3	2,53
ПТ60-10	В6	3, 4		5980	990	220	0,695	1,740	2	1,39
ПТ39-12	В8	11, 12		3880	1190	220	0,554	1,385	6	3,324
ПТ39-10	В11	3, 4		3880	990	220	0,456	1,140	10	4,56
ПТ36-12	В9	11, 12		3580	1190	220	0,512	1,280	1	0,51
ПТ36-10	В11	5, 6		3580	990	220	0,427	1,055	2	0,84
ПТ30-12	В10	9 10		2980	1190	220	0,431	1080	11	4.74
ПТ30-10	В11	7, 8		2980	990	220	0,353	0,882	8	2,82
ПС39-15	В8	9, 10		3880	1490	220	0,735	1,835	3	2.20
ПС39-12	В8	7, 8		3880	1170	220	0,554	1,385	6	3,33
ПС30-15	В10	3, 4		2980	1490	220	0,570	1,425	11	6,27
ПС30-12	В10	5, 6		2980	1190	220	0,431	1080	62	26,65
ПТ27-10	В11	9, 10		2680	990	220	0,310	0,795	2	0,636
ПТ27-12	В12	11, 12		2680	1190	220	0,388	0,970	3	0,776
П 5 д	Серия ИС-01-04 Вып. 2	33,34	Канальные плиты	2400	590	160	0,23	0,56	9	2,07
П 3 д		33,34		1450	590	160	0,09	0,23	2	0,18
ПП 24-10	ИИ 03-02 АЛ 15-64	4	Плита плоская	2380	990	120	0,28	0,700	2	0.56
ПТП 11-9	—"—	5		1100	900	80	0,079	0,196	1	0,079
ППР-1	ИИ 03-02 АЛ 15-64	24	Плита приямка	1560	1300	100/50	0,136	0,340	11	1,496
Б 13	Серия 1.139-1 Вып.1	1	Не несущие перемычки	1300	120	65	0,01	0025	212	2,12
Б 18		3		1800	120	140	0,030	0,075	3	0,07
Б 22		5		2200	120	140	0,037	0,095	10	0,67
Б 24		6		2450	120	140	0,041	0,105	2	0,08
БУ 13	Серия 1.139-1 Вып.1	10	Несущие перемычки	1300	120	220	0,034	0,085	15	0,510
БУ 19		12		1950	120	220	0,051	0,130	32	1,63
БУ 28		21		2800	380	290	0,307	0,770	2	0,61
БУ 15		26		1550	120	220			1	
БП 13	Серия 1.139-1 Вып. 1	25	Плитные перемычки	1300	380	65	0,032	0,080	13	0,416
БП 18		27		1800	380	140	0,095	0,240	6	0,570
БП 24		30		2450	380	140	0,130	0,325	4	0,520
ЛМ 28-11	Серия 1.251.1 Вып.12	1	Лестничные марши	3261	1050	289	0,428	1070	1	0,428
ЛПР 25-13К	Серия 1.152-5 Вып. 1	31	Лестничные площадки	2780	1370	300	0,322	0,970	1	0,322
ЛПР 22-13К		7		2480	1370	300	0,289	0,870	1	0,289
ЛПР 22-16К		13		2480	1670	300	0,329	1,000	1	0,329
ЛС 11-17	Серия 1.155-1 Вып.1	25	Отдельные ступени	1050	340	213	0,041	0,110	15	0.615
ЛС 11-17К		42		1050	290	213	0,029	0,083	3	0,087
ЛС 12-17К				1200	290	213	0,034	0,098	2	0,068
ЛС 12-17		26		1200	340	213	0,047	0,130	14	0,658
ЛС 12-17ж				1200	310	142	0,023	0,070	1	0,023
П 60	С. ИИ-03-02 Альб. 108.1	10	Прогоны	5980	200	500	0,60	1,500	2	1,20

МЕТАЛЛИЧЕСКИЕ ИЗДЕЛИЯ

Марка	Альбом, каталог	№ листа	Наименование	Вес кг	Кол-во на цокольный этаж	Всего: Кол-во шт	Всего: Вес кг
С-1	Раздел 107-1	1	Сетки	1.23	344	344	423,2
С-2		1		1.10	208	208	229.0
С-3		1		0.38	147	147	35.86
С-4		1		1.39	40	40	55.6
С-7		1		4.10	9	9	36.9
С-8		1		2.30	18	18	41.4
С-9		1		5.26	9	9	47.4
С-11		1		0.75	9	9	6.75
С-5		1	Только для фасада I	1.97	30	30	59 1
К-1		3	Каркасы	8.61	6	6	51 7
К-2		3		6.66	22	22	146 52
К-6		3		11.31	4	4	45.24
К-7		3		8.73	2	2	17.46
К-8		3		8.16	4	4	32.64
К-9		3		6.29	2	2	12.58
ПОЗ 16		3	ф4 BI Арматура для	0.06	210	210	12.6
ПОЗ 17		3	ф6 AI армирования	0,19	120	120	22. 8
ПОЗ 18	Раздел 9 1-1	15	ф6 AI стен и заделки		ℓобщ=600 м	ℓобщ=600м	133.2
ПОЗ 21		15	ф4 BI ниш		ℓобщ=270 м	ℓобщ=270м	27.0
МУ-1	Раздел 01-1	16	Монолитные участки				246.20
МУ-2		16					33.80
АМ-1	Раздел 107-1	3	Металлические анкера	0.42	150	150	63.00
АМ-2		3		0.46	22	22	10.12
АМ-3		3		0.62	44	44	27.28
М-2	Раздел 107-1	3	Закладная деталь	6.24	2	2	12.48
—	—	—	L 100 × 10	—	—	ℓ =12 м	180. 9
МР 2	ИИ-03-03 Альб 71-64	14	Решетка ограждения приямка	35.24	10	10	352 40
МБ 10	Раздел 10.7-1	6	Металлическая балка	29. 16	1	1	29. 16
М П	—"—	5	Металлический	6.69	2	2	13.38
МПЧ		5	поручень	2.33	1	1	2.33

СТОЛЯРНЫЕ ИЗДЕЛИЯ

Наимен.	Варианты	Марка	Чертежи: Серия, каталог, раздел	Чертежи: № № листов	Размеры мм: Длина ℓ	Ширина b	Высота h	Площ. м	Кол во штук на цок этаж	Всего: Кол-во шт	Всего: Площ. м²
Окна	Г	ОС 06-09	1.136-3 / 1	1	878	94	562	0.49	15	15	7.35
	Г	ОР 06-09		47	886	176	564	0.50	15	15	7.50
	Д	ОС 15-09		14	878	94	1462	1.28	10	10	12.80
	Д	ОР 15-09		60	886	176	1464	1.30	10	10	13.00
Двери внутрен.		ДТ 8 П	1 135-1 Альбом II	9	880	74	2088	1.80	4	4	7.20
		ДТ 8 Л, ДТ 8 Л*		9	886	74	2088	1.80	6+1	6+1	12.60
		Д 10 П	ГОСТ 6629-64	1-7	670	74	2071	1.38	8	8	11.04
		Д 10 Л		1-7	670	74	2071	1.38	1	1	1.38
		ДТ 77*	1 135-1 Альбом II	12	1488	94	2088	3.11	1	1	3.11
Двери наруж.		ДВ 8-1	1 135-1 Альбом I	1	886	94	2088	1.85	3	3	5.55
		ДВ 8-8		113	886	94	2088	1.85	4	4	7.40
Двери электрич. выход.		ДСТ 9Л	1 135-1 Альбом II	17	986	94	1888	1.72	1	1	1.72
		ДСТ 9П		17	986	94	1888	1.72	1	1	1.72
		ШВК-1	Часть 10 Раздел 10 6-1	10	244	74	374	0.09	8	8	0.72
		ШСТ-1		10	374	74	2444	0,91	1	1	0.91
Доски подоконн.		ДО 10-25	1 136-2 / 1	7	1000	250	40	0.04	25	25	1.00
		ДО 10-35		10	1000	350	40	0.04	25	25	1.00
Дверь ШК правый край		ДПШ	Часть 10 Раздел 10.6-1	9	274	74	374	0.10	2	2	0.20

На двери ДТ 8Л* и ДТ 77* Устанавливаются закрыватели дверные с гидравлическим амортизатором №1.
Завод изготовитель „Компрессор" г. Рига. Количество - 2 шт.

1973	Гостиница на 109 мест.	Спецификация изделий	Типовой проект 284-5-18	Часть 01 Раздел 01-1	Лист 20

Гостиница на 109 мест. Жилищ.

Рук. мастерской Ар. Ат. Гипрокоммунпроект
Гл. инж. проекта Патлань
Гл. архитектор Нестеров
Гл. инженер Довженко
Гл. технолог Кинцурс

gost.e-ecolog.ru