ТИПОВЫЕ КОНСТРУКЦИИ, ИЗДЕЛИЯ И УЗЛЫ ЗДАНИЙ И СООРУЖЕНИЙ

СЕРИЯ 1464-11/82

СВЕТОАЭРАЦИОННЫЕ ФОНАРИ С ОДНИМ ЯРУСОМ ПЕРЕПЛЕТОВ

ВЫПУСК 3

СТАЛЬНЫЕ ПЕРЕПЛЕТЫ И ПОЖАРНЫЕ ЛЕСТНИЦЫ РАБОЧИЕ ЧЕРТЕЖИ

18242-02
ЦЕНА 0-84

gost.e-ecolog.ru

ЦЕНТРАЛЬНЫЙ ИНСТИТУТ ТИПОВОГО ПРОЕКТИРОВАНИЯ
ГОССТРОЯ СССР

Москва, А-445, Смольная ул., 22

Сдано в печать X 1982 года

Заказ № 10679 Тираж 4650 экз.

СЕРИЯ 1.464-11/82

СВЕТОАЭРАЦИОННЫЕ ФОНАРИ С ОДНИМ ЯРУСОМ ПЕРЕПЛЕТОВ

ВЫПУСК 3

СТАЛЬНЫЕ ПЕРЕПЛЕТЫ И ПОЖАРНЫЕ ЛЕСТНИЦЫ РАБОЧИЕ ЧЕРТЕЖИ

РАЗРАБОТАНЫ
ЦНИИПРОМЗДАНИЙ

Зам. директора института — С.М. Гликин

Рук. лаборатории светопрозрачных ограждений — Ю.П. Александров

Гл. инженер проекта — В.И. Брыкин

Утверждены и введены в действие с 01.01.1983 г.

Постановлением Госстроя СССР от 08.09.1982 г. № 211

Содержание

Обозначение	Наименование	Стр.
1.464-11/82.3 1000	Переплет стальной пл. 6х1,8	4-5
1.464-11/82.3 1000 СБ	Переплет стальной пл. 6х1,8 Сборочный чертёж	6
1.464-11/82.3 1100	Рама переплета и рама-ревизия	7
1.464-11/82.3 1200	Устройство запорное	8
1.464-11/82.3 1300	Подвеска	9
1.464-11/82.3 1300 СБ	Подвеска Сборочный чертёж	10
1.464-11/823 1301	Скоба	11
1.464-11/82.3 1302	Кронштейн	12
1.464-11/82.3 2000	Переплёт стальной пл. 6х1,8	13-15
1.464-11/82.3 2000 СБ	Переплет стальной пл. 6х1,8 Сборочный чертеж	16-17
1.464-11/82.3 2001	Планка	18
1.464-11/82.3 2100	Рама переплета	19
1.464-11/82.3 2100 СБ	Рама переплета Сборочный чертеж	20-21
1.464-11/82.3 2101	Стойка	22
1.464-11/82.3 2102	Горбылёк	23
1.464-11/82.3 2103	Скоба	24
1.464-11/82.3 2200	Рама-ревизия	25
1.464-11/82.3 2201	Стойка	26
1.464-11/82.3 3000	Лестница пожарная	27
1.464-11/82.3 3000 СБ	Лестница пожарная Сборочный чертеж	28
1.464-11/82.3 3001	Поручень	29
1.464-11/82.3 3002	Ступень	30
1.464-11/82.3 3003	Кронштейн	31
1.464-11/82.3 4000	Держатель рейки	32
1.464-11/82.3 4001	Скоба	33
1.464-11/82.3 4010	Скоба	34

Обозначение	Наименование	Стр.
1.464-11/82.3 5000	Стойка угловая	35
1.464-11/82.3 5100	Стойка угловая	36
1.464-11/82.3 0001	Вставка	37
1.464-11/82.3 0002	Костыль	38
1.464-11/82.3 0003	Нащельник	39
1.464-11/82.3 0004	Профиль трубчатый ПТ-1	40
1.464-11/82.3 0005	Профиль резиновый	41
1.464-11/82.3 0006	Профиль резиновый	42

Инв. № подл.	Подпись и дата	Взам. инв. №

Формат	Зона	Поз.	Обозначение	Наименование	Кол. на испол. 1.464-11/82.3 1000- —	Кол. на испол. 1.464-11/82.3 1000- 01	Примеч.
				Документация			
А4			1.464-11/82.3 1000 СБ	Сборочный чертеж	×	×	
А4			1.464-11/82.0 0000 ПЗ	Пояснительная записка	×	×	
				Сборочные единицы			
А4		1	1.464-11/82.3 1100	Рама переплета	1	1	
А4		2	-01	Рама - ревизия		1	
А4		3	1.464-11/82.3 1200	Устройство запорное		1	
А4		4	1.464-11/82.3 1300	Подвеска	2	2	
				Шифр	ПТ 1,8	ПТ 1,8*	

*1.464-11/82.3 1000-01 - переплет стальной из трубчатого профиля с рамкой-ревизией

ГИП	Брыкин		
Н. контр.	Дубинин		
Пров.	Брыкин		
Испол.	Монсеева		

1.464-11/82.3 1000

Переплет стальной ПТ. 6 × 1,8

Стадия	Лист	Листов
Р	1	2

ЦНИИПромзданий г. Москва

10242-02 5

Инв. № подл.	Подпись и дата	Взам. инв. №

Формат	Зона	Поз.	Обозначение	Наименование	Кол. на испол. 1.464-11/82.3 1000- —	Кол. на испол. 1.464-11/82.3 1000- 01	Примеч.
				Детали			
				Стекло оконное $\delta = 4$мм			
				ГОСТ 111-78			
Б4		7	1.464-11/82.3 1001	$1155^{+2}_{-3} \times 1715^{+2}_{-3}$	5	4	19,7 кг
Б4		8	1.464-11/82.3 1002	$1060^{+2}_{-3} \times 1620^{+2}_{-3}$		1	17 кг
				Стандартные изделия			
		9		Петля ПН1-150.Л			
				ГОСТ 5088-78		2	
				Материалы			
		10		Профиль резиновый Р16	70	70	м
				см. 1.464-11/82.3 0006	10,5	10,5	кг
		11		Профиль резиновый Р43.А		6	м
				см. 1.464-11/82.3 0006		1,7	кг

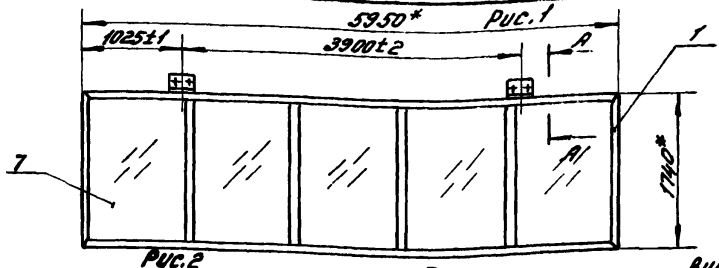

Рис.2

Остальное - см. рис.1

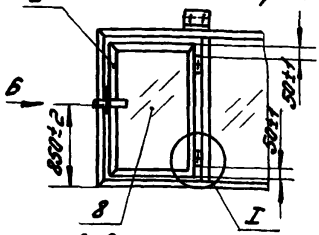

I
М1:5

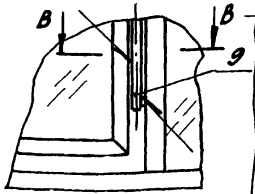

Вид Б
М1:2

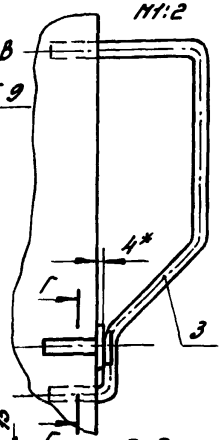

А-А
М1:2

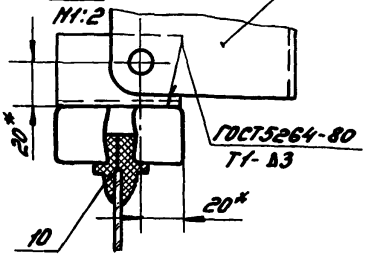

В-В
М1:2

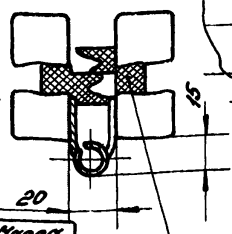

Г-Г
М1:1



Обозначение	Рис.	Масса, кг
1.464-11/82.3 1000	1	179
-01	2	194

* Размеры для справок

			1.464-11/82.3 1000 СБ		
			Переплёт стальной ПГ.6×1,8 Сборочный чертёж	Стадия	Масса	Масштаб
				Р	см. табл.	1:50
				Лист	Листов 1	
ГИП	Брыкин			ЦНИИПромзданий г. Москва	
Н.контр.	Дубинин				
Пров.	Брыкин				
Испол.	Чансфельд				

Инв.№ подл. | Подп. и дата | Взам.инв.№

Рис.1

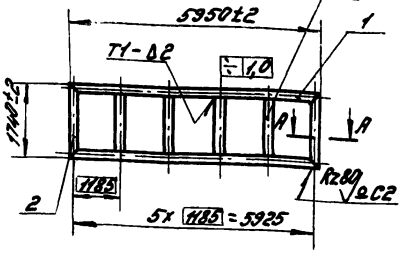

А-А
М1:2

Рис.2

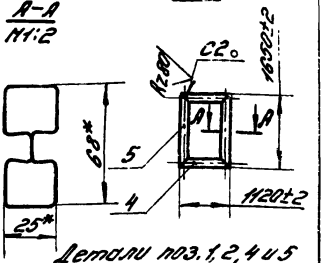

Детали поз. 1, 2, 4 и 5
М1:2

Обозначение	Рис.	Масса, кг
1.464-11/82.3 1100	1	66,8
-01	2	16,7

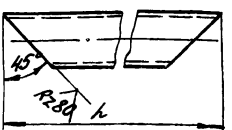

1. Сварные швы по ГОСТ 14771-76. Способ сварки Нл или Уп.
2.* Размеры для справок.

Формат	Зона	Поз.	Обозначение	Наименование	Кол.	Примечание
				1.464-11/82.3 1100		
				Детали		
БЧ		1	1.464-11/82.3 1101	Балка λ = 5950 Вт	2	17,85 кг
БЧ		2	-01	Балка λ = 1740 Вт	2	5,38 кг
БЧ		3	-02	Балка λ = 1690 Вт	4	5,07 кг
				1.464-11/82.3 1100-01		
				Детали		
БЧ		4	1.464-11/82.3 1102	Балка λ = 1120 Вт	2	3,36 кг
БЧ		5	-01	Балка λ = 1650 Вт	2	5,00 кг

1.464-11/82.3 1100

Рама переплета и рама-ревизия

Стадия	Масса	Масшт.
Р	см. табл.	1:100
Лист	Листов 1	

ЦНИИЭПжилища
г. Москва

ГИП	Брыкин	
Н.контр.	Зубинин	
Пров.	Брыкин	
Исполн.	Комарева	

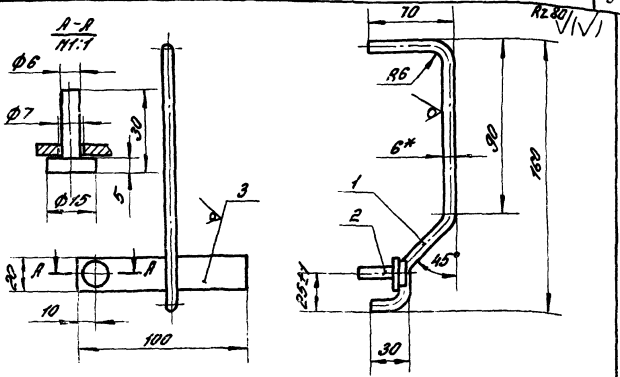

Предельные отклонения размеров - по 14

Формат	Зона	Поз.	Обозначение	Наименование	Кол.	Примечание
				Детали		
А4		1	1.464-11/82.3 1201	Ручка	1	0,079 кг
				Круг В6 ГОСТ 2590-71 / Ст3 ГОСТ 535-79		
А4		2	1.464-11/82.3 1202	Стержень	1	0,016
				Круг В16 ГОСТ 2590-71 / Ст3 ГОСТ 535-79		
А4		3	1.464-11/82.3 1203	Планка	1	0,045
				Лист Б-ПН-3,0 ГОСТ 19903-74 / Б-В Ст3 ГОСТ 16523-70		

Инв. № подл. | Подпись и дата | Взам. инв. №

1.464-11/82.3 1200

Устройство запорное

Стадия	Масса	Масштаб
Р	0,14	1:2

ГИП	Брыкин	
Н. контр.	Дубинин	
Пров.	Брыкин	
Испол.	Комиссарова	

Лист | Листов 1

ЦНИИПромзданий г. Москва

Формат	Зона	Поз.	Обозначение	Наименование	Кол.	Примеч.
				Документация		
А4			1.464-14/82.3 1300 СБ	Сборочный чертёж		
				Детали		
А4		1	1.464-14/82.3 1301	Скоба	1	
				Стандартные изделия		
		2		Болт М16х35.58.09		
				ГОСТ 7798-70	2	
		3		Гайка М16.5.09		
				ГОСТ 5915-70	2	
		4		Ось 22-10Х3 х 140.		
				40Х ГОСТ 9650-80	1	
		5		Шайба 10.01.05		
				ГОСТ 14371-78	3	
		6		Шайба 16.65Г.029		
				ГОСТ 6402-70	2	
		7		Шплинт 2,5х20		
				ГОСТ 397-79	1	
			Переменные данные для исполнения			
				1.464-14/82.3 1300		
А4		8	1.464-14/82.3 1302	Кронштейн	1	
				1.464-14/82.3 1300.01		
А4		8	1.464-14/82.3 1302-01	Кронштейн	1	

1.464-14/82.3 1300

ГИП	Брыкин		Подвеска
Н. контр.	Лубинин		
Пров.	Брыкин		
Исполн.	Конкарева		

Стадия	Лист	Листов
Р		1

ЦНИИПромзданий г. Москва

Болты условно не показаны

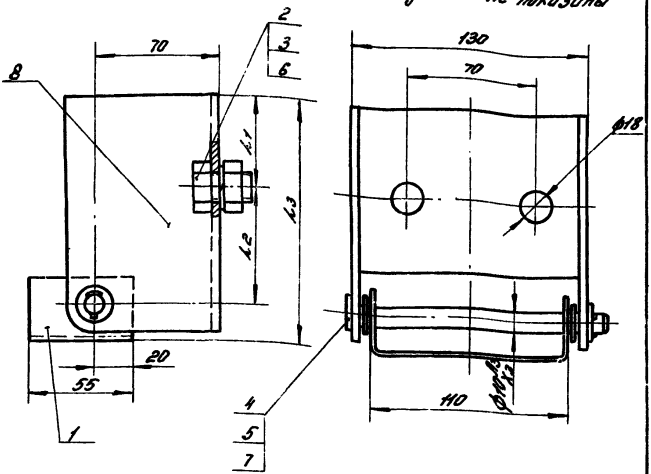

Обозначение	L_1 мм	L_2 мм	L_3 мм	Масса, кг
1.464-11/82.3 1300	50	65	135	0,56
-01	35	45	100	0,50

1. Подвеска 1.464-11/82.3 1300 применяется в фонаре с покрытием из профилированного настила
2. Размеры для справок.

Инв.№ подл. | Подпись и дата | Взам.инв.№

1.464-11/82.3 1300 СБ

Подвеска
Сборочный чертёж

Стадия	Масса	Масштаб
Р	сп. табл.	1:2
Лист	Листов 1	

ЦНИИпромзданий г. Москвы

ГИП	Брыкин	
Н.контр.	Дубинин	
Пров.	Брыкин	
Испол.	Полсреев	

Rz80 (√)

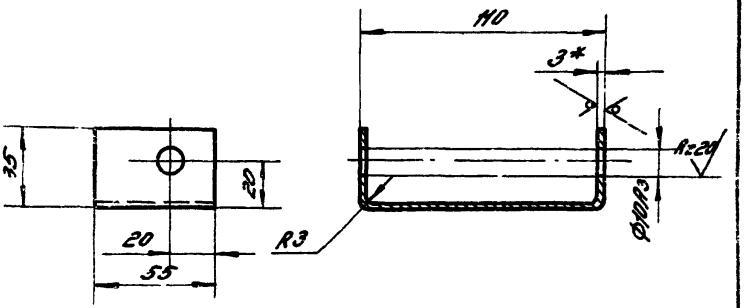

1.* Размер для справок
2. Предельные отклонения размеров по СМ7.

				1.464-11/82.3 1301			
				Скоба	Стадия	Масса	Масштаб
					Р	0,2	1:2
ГИП	Брыкин				Лист	Листов 1	
Н.контр.	Дудинин			Лист Б-ПН-3,0 ГОСТ19903-74 / Б II Ст.3 ГОСТ16523-70	ЦНИИПРОМЗДАНИЙ г. Москва		
Пров.	Брыкин						
Исполн.	Мансфельд						

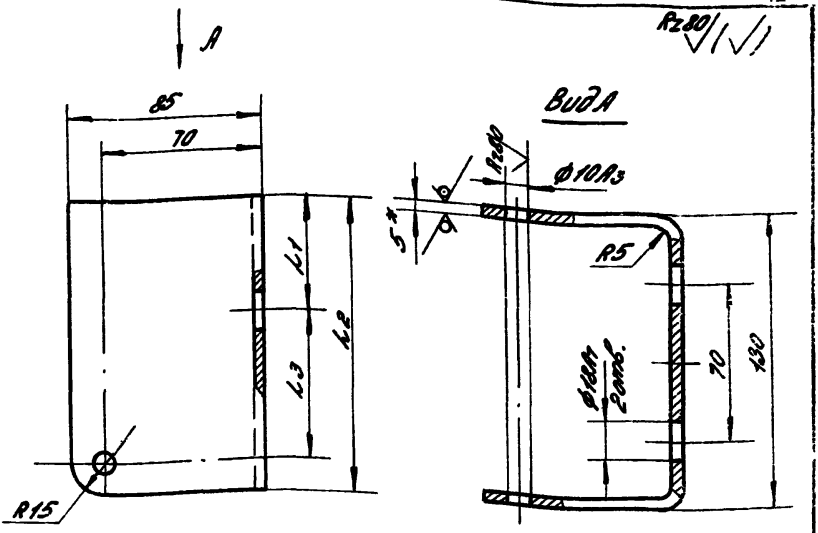

Обозначение	L_1 мм	L_2 мм	L_3 мм		Масса, кг
1.464-11/82.3 1302	50	130	65		0,27
-01	35	95	45		0,21

1. * Размер для справок
2. Неуказанные предельные отклонения размеров по СМ1.

Гип	Брыкин		
Н.контр.	Дубинин		
Пров.	Брыкин		
Исполн.	Мансфельд		

1.464-11/82.3 1302

Кронштейн.

Стадия	Масса	Масшт
Р	см. табл	1:2

Лист | Листов 1

Лист Б-ПН-5 ГОСТ 19903-74 / В Ст3 ПС2 ГОСТ 14637-79

ЦНИИПРОМЗДАНИЙ г. Москва

Инв. № подл. | Подп. и дата | Взам. инв. №

18742-02

Инв. № подл.	Подпись и дата	Взам. инв. №

Формат	Зона	Поз.	Обозначение	Наименование	Кол. на испол. 1.464-11/82.3 2000-		Примеч.
					–	01	
				Документация			
А4			1.464-11/82.3 2000 СБ	Сборочный чертёж	×	×	
А4			1.464-11/82.0. 0000 ПЗ	Пояснительная	×	×	
				записка			
				Сборочные единицы			
А4		1	1.464-11/82.3 1200	Устройство запорное		1	
А4		2	1.464-11/82.3 1300	Подвеска	2	2	
А4		3	1.464-11/82.3 2100	Рама переплета	1	1	
А4		4	1.464-11/82.3 2200	Рама-ревизия		1	
				Шифр ПП6х1,8			
				ПП6х1,8*			

* 1.464-11/82.3 2000-01 – переплет стальной из прокатных профилей с рамкой-ревизией

ГИП	Брыкин		1.464-11/82.3 2000
Н. контр.	Дубинин		Переплет стальной ПП6х1,8
Пров.	Брыкин		Стадия: Р; Лист: 1; Листов: 3
Исполн.	Немсрельв		ЦНИИПромзданий г. Москва

Инв. N подл.	Подпись и дата	Взам. инв N

Формат	Зона	Поз.	Обозначение	Наименование	Кол. на испол. 1.464-11/82.3 2000-										Примеч.
					–	01									
				Детали											
А4		5	1.464-11/82.3.2001	Кляммера	248	254									
Б4		6	1.464-11/82.3 2002	Полоса											
				Лист $\frac{\text{Б-ПН-4,0 ГОСТ 19903-74}}{\text{ВСт3пс2 ГОСТ 14637-79}}$											
				(25×540) В7		1									0,42кг
				Стекло оконное δ=4мм											
				ГОСТ 111-78											
Б.4.		7	1.464-11/82.3 2003	$575^{+2}_{-3} \times 1640^{+2}_{-3}$	10	9									9,8кг
Б.4.		8	1.464-11/82.3 2004	$540^{+2}_{-3} \times 1610^{+2}_{-3}$		1									8,8кг
				Резина рулонная											
				ЗМБ-А-М ГОСТ 7338-77											
Б.4.		9	1.464-11/82.3 2005	(10×1630) В7		2									0,074кг
Б.4.		10	1.464-11/82.3 2006	(10×535) В7		2									0,024кг

Инв. № подл. | Подпись и дата | Взам. инв. №

Формат	Зона	Поз.	Обозначение	Наименование	Кол. на испол. 1.464-11/82.3 2000 –										Прим.
					–	01									
				Стандартные изделия											
		11		Винт М6х16.58.05											
				ГОСТ 17473-72	122	128									
		12		Гайка М6.5.09											
				ГОСТ 5915-70	122	128									
		13		Петля ПН1-150.1											
				ГОСТ 5088-78		2									
				Материалы											
		14		Профиль резиновый Р1	40	45									11
				см. 1.464-11/82.3 0005	13	14,5									кг
		15		Профиль резиновый Р2	6	6									11
				см. 1.464-11/82.3 0005	3	3									кг

18242-02 16

1.464-11/82.3 2000

Лист 3

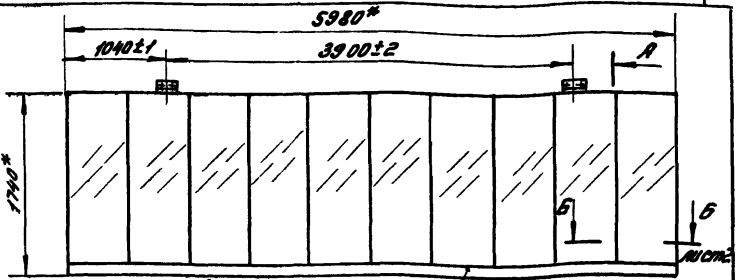

Рис. 2
Остальное см. рис. 1

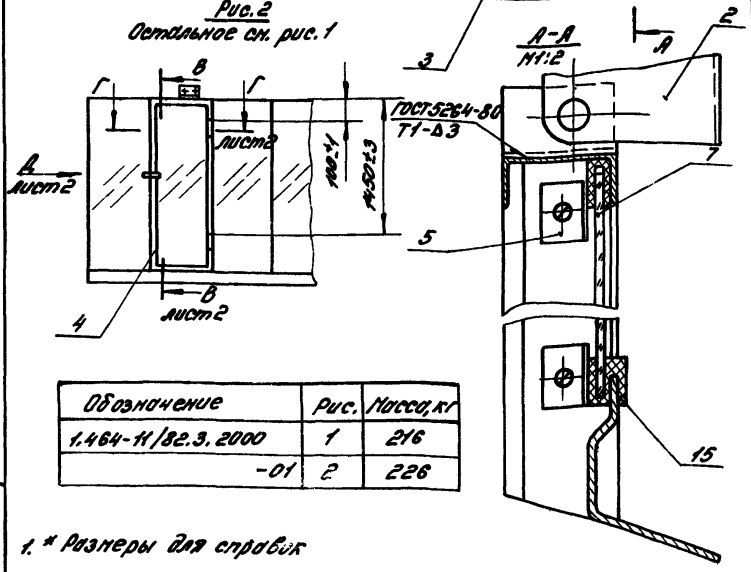

Обозначение	Рис.	Масса, кг
1.464-11/82.3.2000	1	216
-01	2	226

1. * Размеры для справок

2. Детали поз. 9 и 10 ставить на клей N88-НГТУ-38-105-268-71

				1.464-11/82.3 2000 СБ			
				Переплёт стальной ПП.6 × 1,8 Сборочный чертёж	Стадия	Масса	Масштаб
					Р	см. табл.	1:40
ГИП	Брыкин				Лист 1	Листов 2	
Н.контр	Дубинин				ЦНИИПРОМЗДАНИЙ г. Москва		
Пров.	Брыкин						
Исполн	Мансфельд						

Инв. N подл. | Подпись и дата | Взам. инв. N

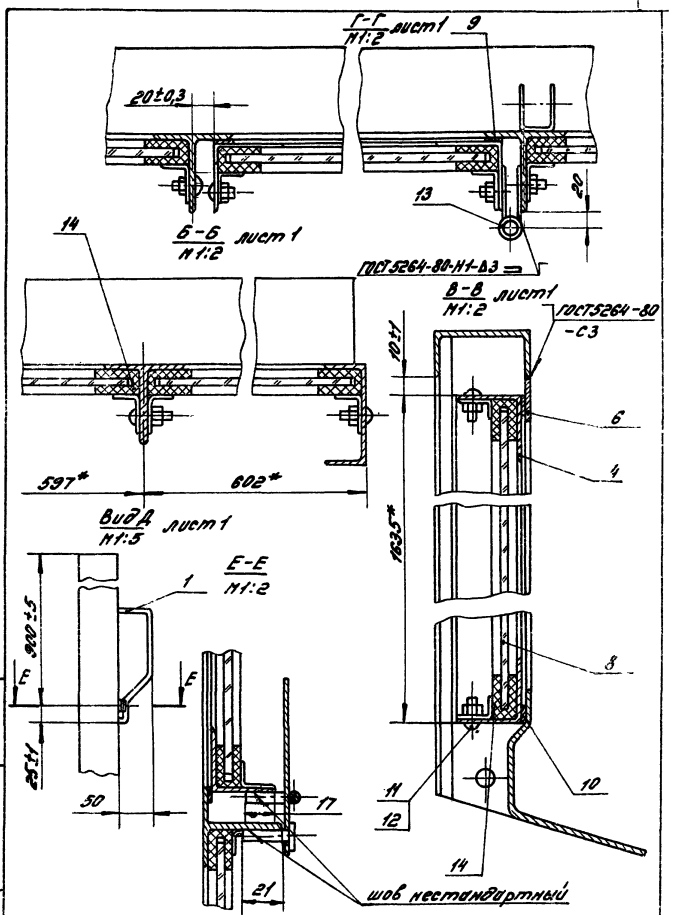

1.464-11/82.3 2000 СБ	Лист 2

Rz80 √(√)

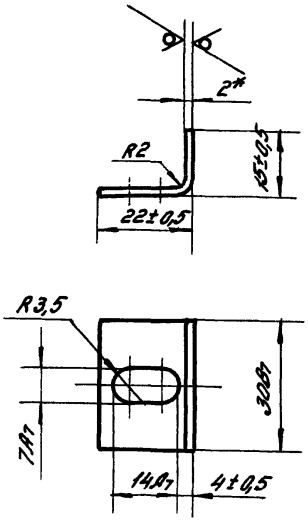

* Размер для справок

				1.464-11/82.3 2001			
				Кляммера	Стадия	Масса	Масштаб
					Р	0,01	1:1
ГИП	Брыкин				Лист	Листов 1	
Н.контр.	Дубинин			Лист Б-ПН-2,0 ГОСТ 19903-74	ЦНИИПРОМЗДАНИЙ г. Москва		
Пров.	Брыкин			Б-IV Ст3 ГОСТ 16523-70			
Исполн.	Мансфельд						

Инв. № подл. | Подпись и дата | Взам. инв. №

Формат	Зона	Поз.	Обозначение	Наименование	Кол.	Примеч.
				Документация		
А4			1.464-11/82.3 2100 СБ	Сборочный чертёж		
				Детали		
А4		1	1.464-11/82.3 2101	Стойка	1	
А4		2	-01	Стойка	1	
А4		3	1.464-11/82.3 2102	Горбылёк	9	
А4		4	1.464-11/82.3 2103	Скоба	2	
Б4		5	1.464-11/82.3 2104	Ригель		
				Профиль №1		
				ГОСТ 7511-73 l=5980 Вт	1	18,24 кг
Б4		6	1.464-11/82.3 2105	Связь		
				Профиль №8 ГОСТ 7511-73		
				l=5970 Вт	1	25,85 кг

				1.464-11/82.3 2100		
ГИП	Брыкин		Рама перепёта	Стадия: Р	Лист:	Листов: 1
Н. контр.	Лубянин			ЦНИИПромзданий г. Москва		
Пров.	Брыкин					
Исполн.	Консфельд					

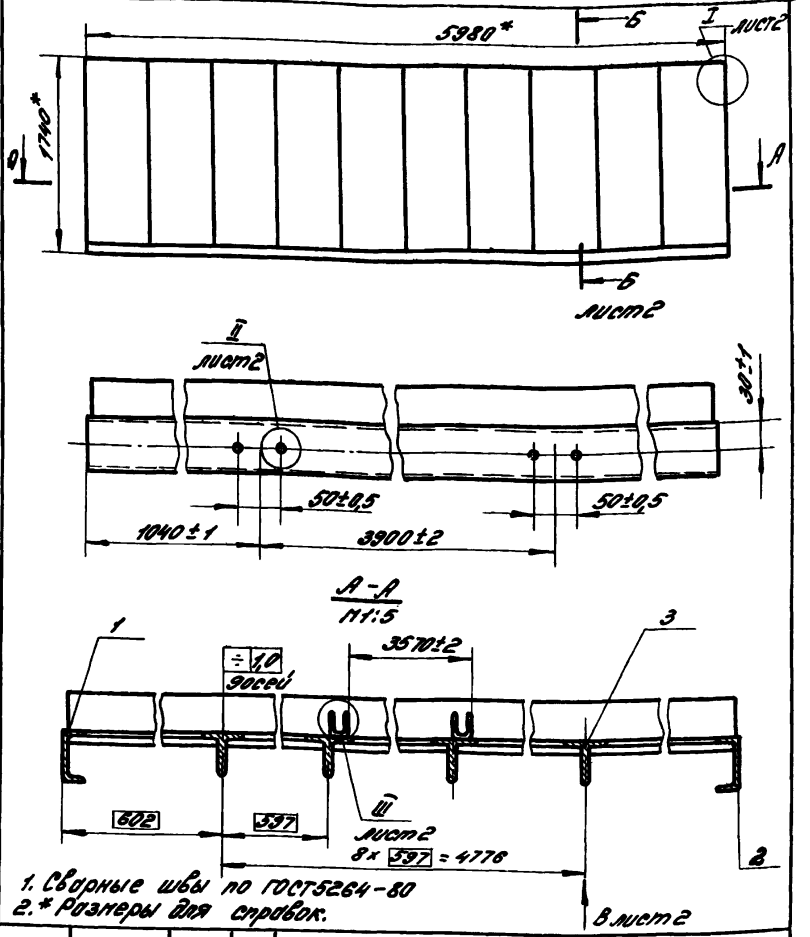

1. Сварные швы по ГОСТ5264-80
2.* Размеры для справок.

				1.464-11/82.3 2100 СБ			
				Рама переплета Сборочный чертёж	Стадия	Масса	Масшт.
					Р	96,4	1:40
Гип.	Брыкин				Лист 1	Листов 2	
Н.контр.	Дубинин				ЦНИИПРОМЗДАНИЙ г.Москва		
Пров.	Брыкин						
Исполн.	Мансфельд						

Инв.№ подл. | Подпись и дата | Взам.инв.№

18242-02 21

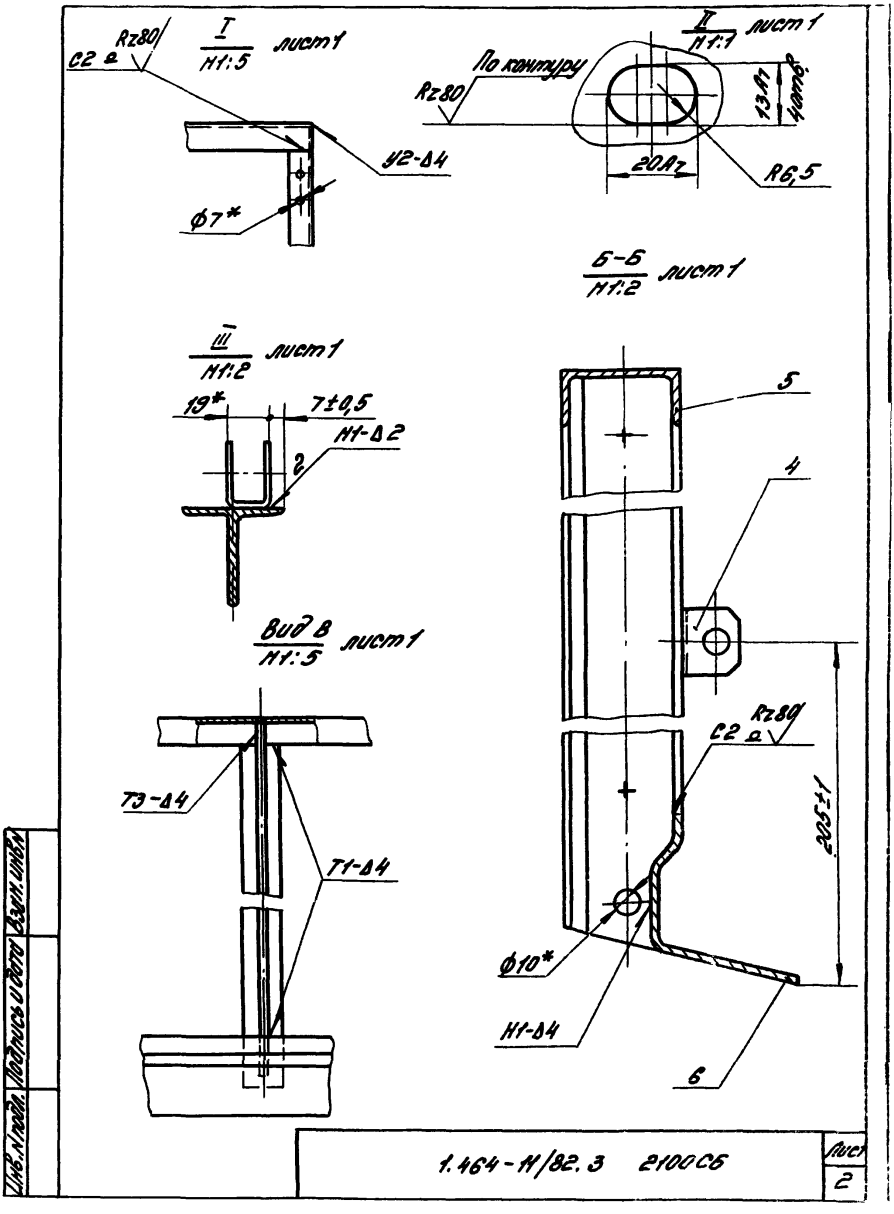
I
М1:5
лист 1
Rz80
С2 а
У2-Δ4
Ф7*
II
М1:1
лист 1
По контуру
Rz80
13Ат
4отв.
20Ат
R6,5
Б-Б
М1:2
лист 1
5
4
Rz80
С2 а
205±1
Ф10*
Н1-Δ4
6
III
М1:2
лист 1
19*
7±0,5
Н1-Δ2
2
Вид В
М1:5
лист 1
Т3-Δ4
Т1-Δ4
Инв.№ подл.
Подпись и дата
Взам. инв.№
1.464-11/82.3 2100СБ
Лист
2

Rz80

1.464-11/82.3 2101

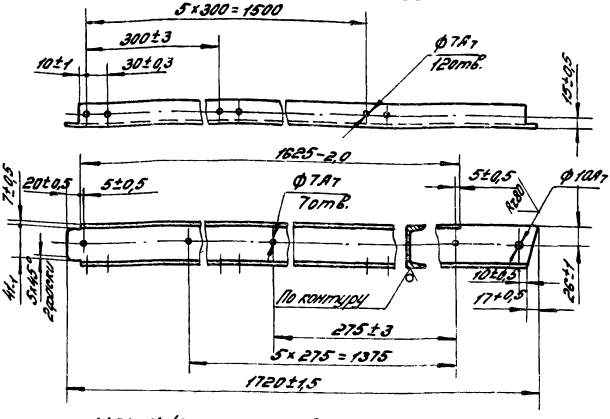

1.464-11/82.3 2101-01- Зеркальное отражение

Остальное - см. 1.464-11/82.3 2101

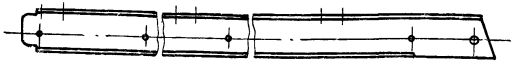

			1.464-11/82.3 2101		
			Стойко	Стадия: Р	Масса: 4,98	Масштаб: 1:5
ГИП	Брыкин			Лист	Листов 1
Н.контр.	Дубинин				
Пров.	Брыкин		Профиль №1 ГОСТ 7511-73	ЦНИИПромзданий г. Москва	
Разраб.	Немеренко				

Инв.№ подл. | Подпись и дата | Взам.инв.№

18242-02 23

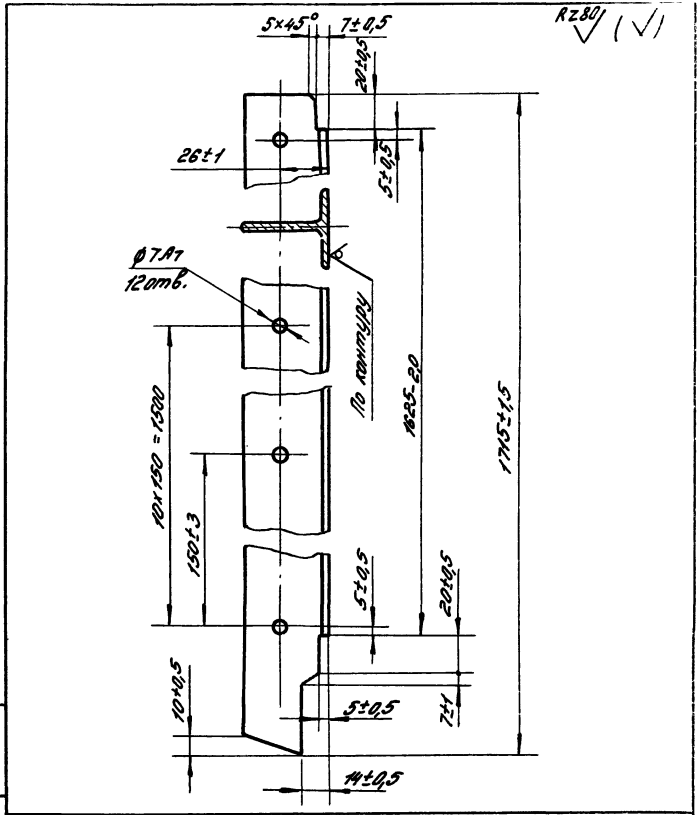

				1,464-11/82.3 2102			
				Горбылёк	Стадия	Масса	Масштаб
					Р	4,7	1:2
					Лист	Листов 1	
ГИП	Брыкин			Профиль №5 ГОСТ 7511-73	ЦНИИПРОМЗДАНИЙ г. Москва		
Н.контр.	Дубинин						
Пров.	Брыкин						
Испол.	Мансфельд						

Инв. № подл. | Подпись и дата | Взам. инв. №

Rz 80

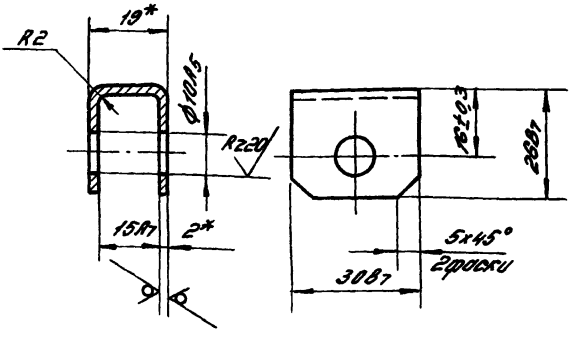

*Размеры для справок

				1.464-11/82.3 2103		
				Скоба	Стадия: Р	Масса: 0,025
						Масштаб: 1:1
					Лист	Листов 1
ГИП	Брыкин			Лист Б-ПН-2,0 ГОСТ 18903-74 / Б-Ц Ст3 ГОСТ 16523-70	ЦНИИПромзданий г. Москва	
Н.контр.	Лубинин					
Пров.	Брыкин					
Исполн.	Консультант					

Инв.№ подл. | Подпись и дата | Взам.инв.№

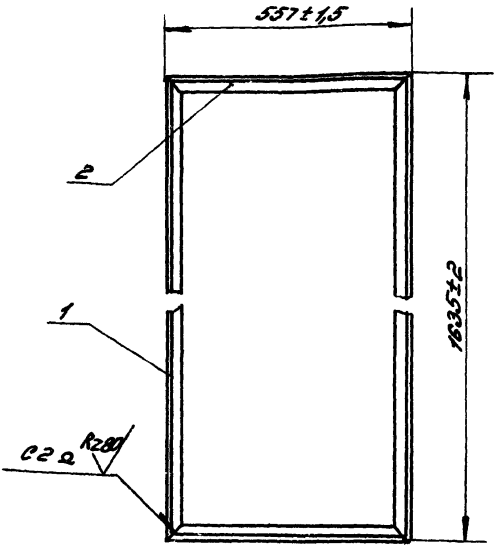

Сварные швы по ГОСТ 5264-80

Формат	Зона	Поз.	Обозначение	Наименование	Кол.	Примечание
				Детали		
А4		1	1.464-11/82.3 2201	Стойка	2	
А4		2	-01	Стойка	2	

				1.464-11/82.3 2200		
				Рама-ревизия	Стадия	Масса	Масшт
					Р	8,6	1:10
ГИП	Брыкин				Лист	Листов 1
Н.конт.	Дубинин				ЦНИИПромзданий г. Москва	
Пров.	Брыкин					
Испол.	Мансфель					

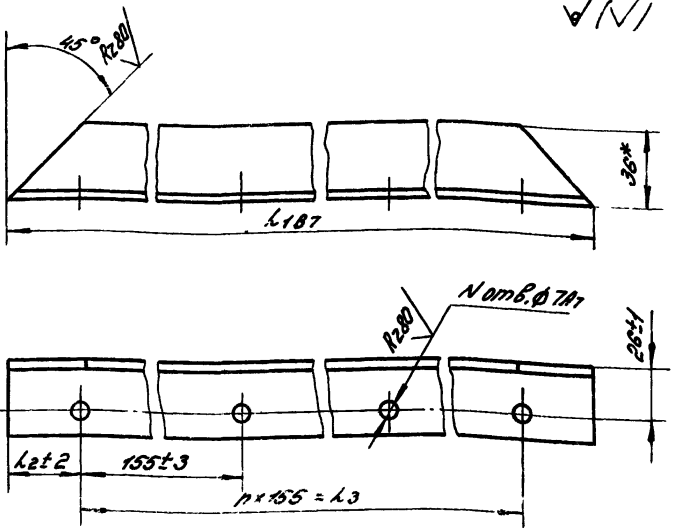

Обозначение	n	N	L1мм	L2мм	L3,мм	Масса,кг
1.464-11/82.3 2201	10	11	1635	42	1550	3,2
-01	3	4	557	46	480	1,1

*Размер для справок

				1.464-11/82.3 2201			
				Стойка	Стадия	Масса	Масшт.
					Р	см. табл.	1:2
ГИП	Брыкин				Лист	Листов 1	
Н.контр.	Дубинин			Уголок Б-36×36×4 ГОСТ 8509-72 / Ст3 ГОСТ 535-79	ЦНИИПРОМЗДАНИЙ г. Москва		
Пров.	Брыкин						
Исполн.	Мансфельд						

Инв.№ подл. | Подпись и дата | Взам.инв.№

Формат	Зона	Поз.	Обозначение	Наименование	Кол.	Примеч.
				Документация		
А4			1.464-11/82.3 3000СБ	Сборочный чертёж		
				Детали		
А4		1	1.464-11/82.3 3001	Поручень	2	
А4		2	1.464-11/82.3 3002	Ступень	10	
А4		3	1.464-11/82.3 3003	Кронштейн	2	
				Стандартные изделия		
		4		Болт М8х25.58.09		
				ГОСТ 7798-70	4	
		5		Гайка М8.5.09		
				ГОСТ 5915-70	4	
		6		Шайба 8.65Г.029		
				ГОСТ 6402-70	4	

1.464-11/82.3 3000

ГИП	Брыкин		
Н.контр.	Дубинин		
Провер.	Брыкин		
Исполн.	Монастырь		

Лестница пожарная

Стадия	Лист	Листов
Р		1

ЦНИИПромзданий г. Москва

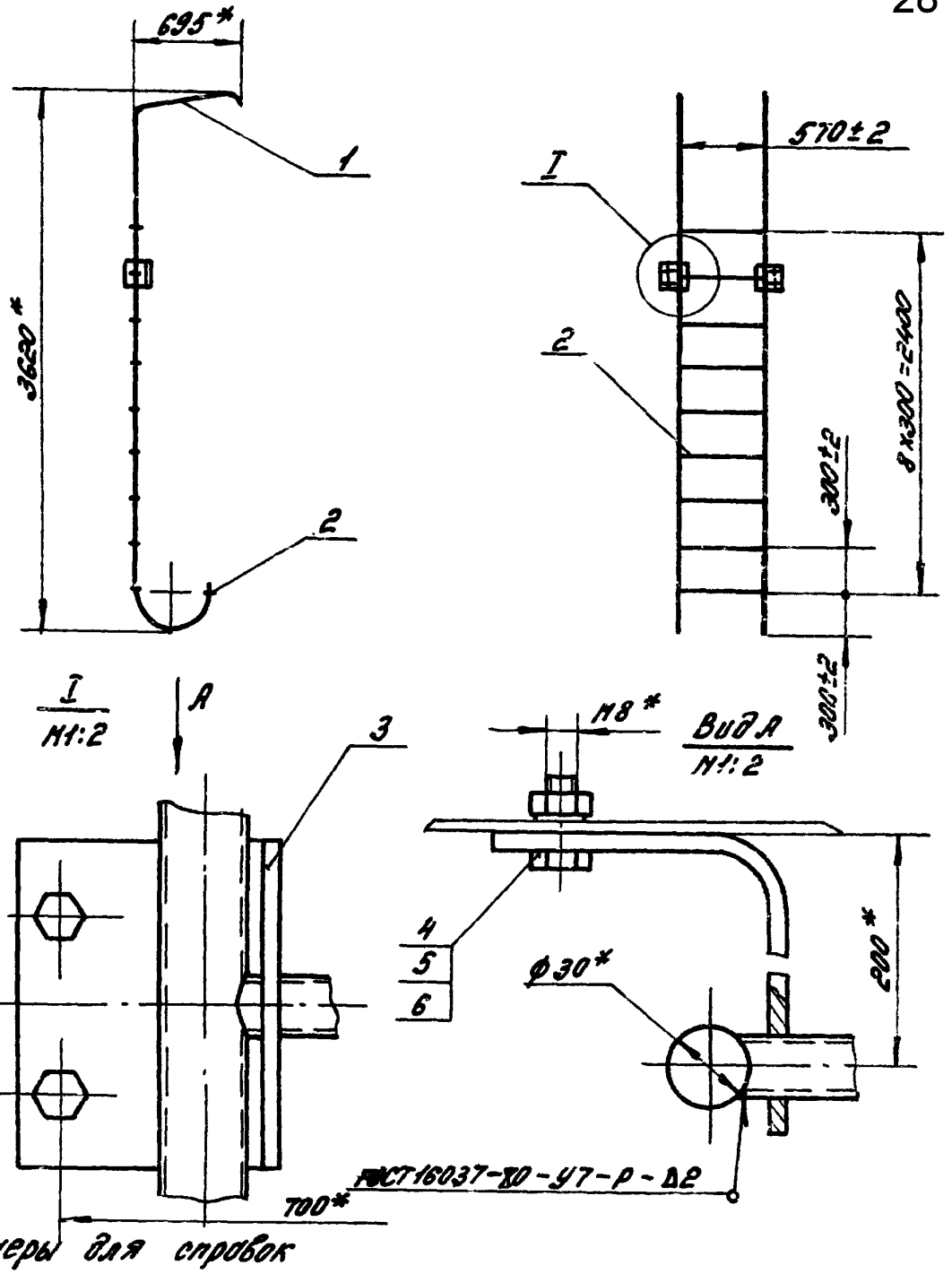

		1.464-М/82.3 3000 СБ	
		Лестница пожарная Сборочный чертёж	Стадия: Р; Масса: 22,5; Масштаб: 1:40; Лист; Листов 1
ГИП	Брыкин		ЦНИИПромзданий г. Москва
Н.контр.	Бубинин		
Пров.	Брыкин		
Исполн.	Мансфельд		

Инв.№ подл. | Подпись и дата | Взам.инв.№

R280 √ / √ /

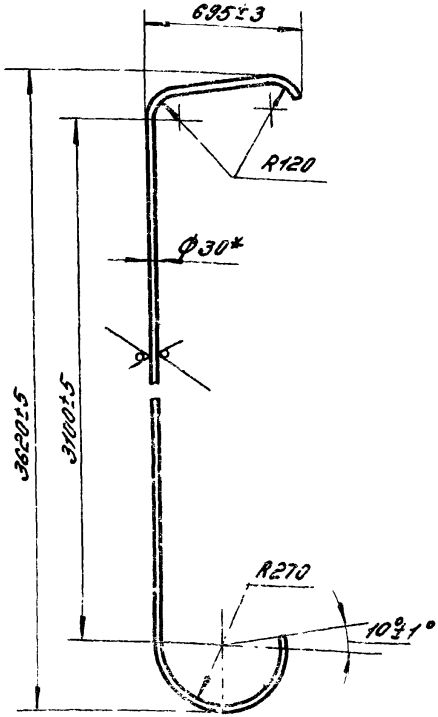

1. Длина развертки L = 4350 вт
2. *Размер для справок

				1.464-11/82.3 3001			
				Поручень	Стадия	Масса	Масшт.
					Р	6,0	1:20
Гип	Брыкин				Лист	Листов 1	
Н.контр	Дубинин			Труба 30х2 ГОСТ 8734-75 / В10 ГОСТ 8733-74	ЦНИИПРОМЗДАНИЙ г. Москва		
Пров.	Брыкин						
Исполн.	Мансфельд						

18242 02 30

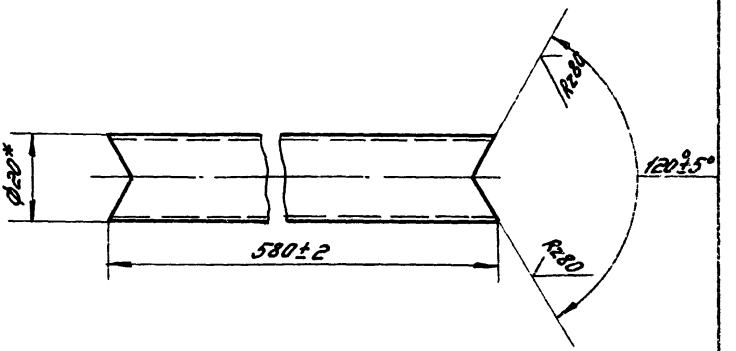

* Размер для справок

				1.464-11/82.3 3002			
				Ступень	Стадия	Масса	Масштаб
					Р	0,73	1:1
					Лист	Листов 1	
ГИП	Брыкин			Труба 20х3 ГОСТ 8734-75 / В10 ГОСТ 8733-74	ЦНИИПРОМЗДАНИЙ г. Москва		
Н.контр.	Дубинин						
Пров.	Брыкин						
Испол.	Мансфельд						

Инв. № подл. | Подпись и дата | Взам. инв. №

18242-02 31

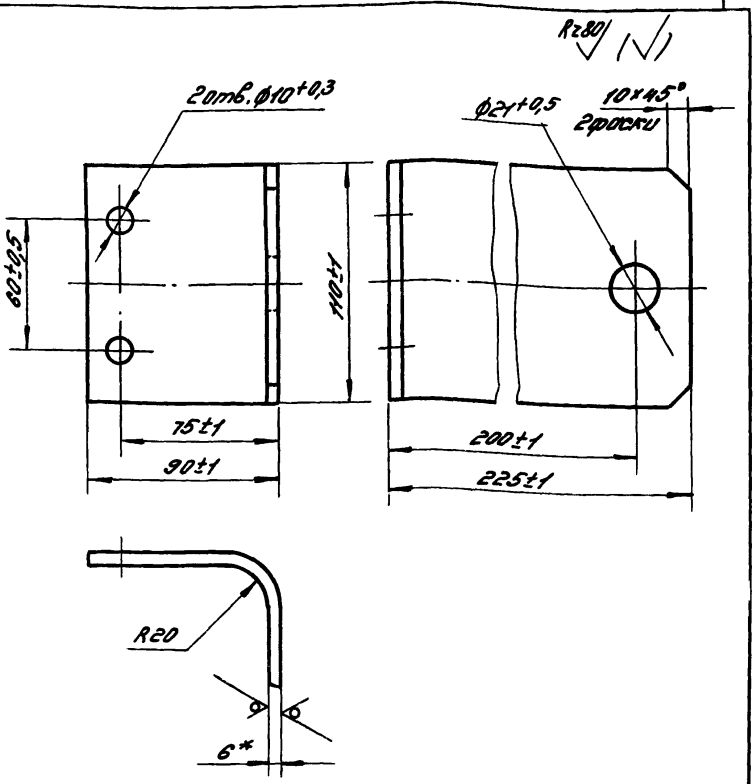

1. Длина развертки L = 300мм
2. *Размер для справок

				1.464-11/82.3 3003			
				Кронштейн	Стадия	Масса	Масшт
					Р	1,5	1:2
ГИП	Брыкин				Лист	Листов 1	
Н.контр.	Дубинин			Лист Б-ПН-6 ГОСТ 19903-74 / В Ст3пс2 ГОСТ 14637-79	ЦНИИПРОМЗДАНИЙ г. Москва		
Пров.	Брыкин						
Исполн.	Мансфельд						

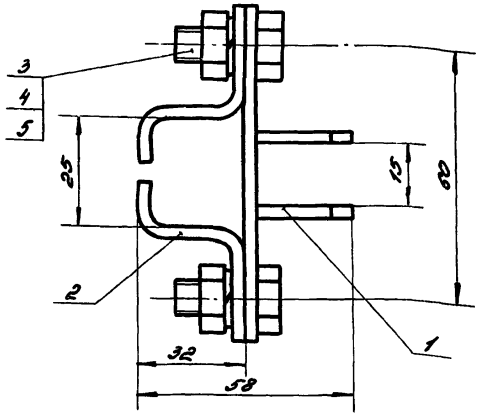

Размеры для справок

Формат	Зона	Поз	Обозначение	Наименование	Кол.	Примечание
				Сборочные единицы		
11		1	1.464-11/82.3 4010	Скоба	1	
				Детали		
11		2	1.464-11/82.3 4001	Скоба	2	
				Стандартные изделия		
		3		Болт М8х20.58.09		
				ГОСТ 7798-70	4	
		4		Гайка М8.5.09		
				ГОСТ 5915-70	4	
		5		Шайба 8.65Г.029		
				ГОСТ 6402-70	4	

ГИП	Брыкин		
Н.контр.	Дубинин		
Пров.	Брыкин		
Исполн.	Мансфельд		

1.464-11/82.3 4000

Держатель рейки

Стадия	Масса	Масштаб
Р	0,26	1:1

Лист | Листов 1

ЦНИИПРОМЗДАНИЙ г.Москва

Инв.№ подл. | Подпись и дата | Взам. инв.№

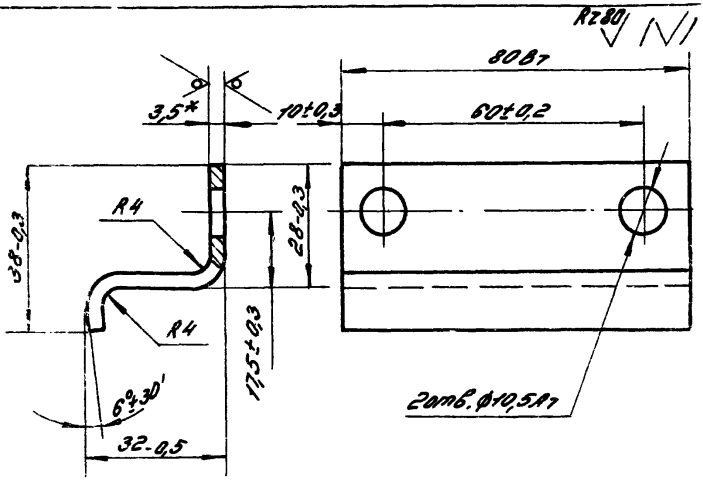

*Размер для справок

				1.464-11/82.3 4001		
				Скоба	Стадия: Р	Масса: 0,03	Масштаб: 1:1
					Лист	Листов 1
ГИП	Бобкин			Лист 6-III-3,5 ГОСТ 19903-74 / 6-II Ст3 ГОСТ 16523-70	ЦНИИПРОМЗДАНИЙ г. Москва	
Н.контр.	Дубинин					
Пров.	Бобкин					
Исполн.	Консультация					

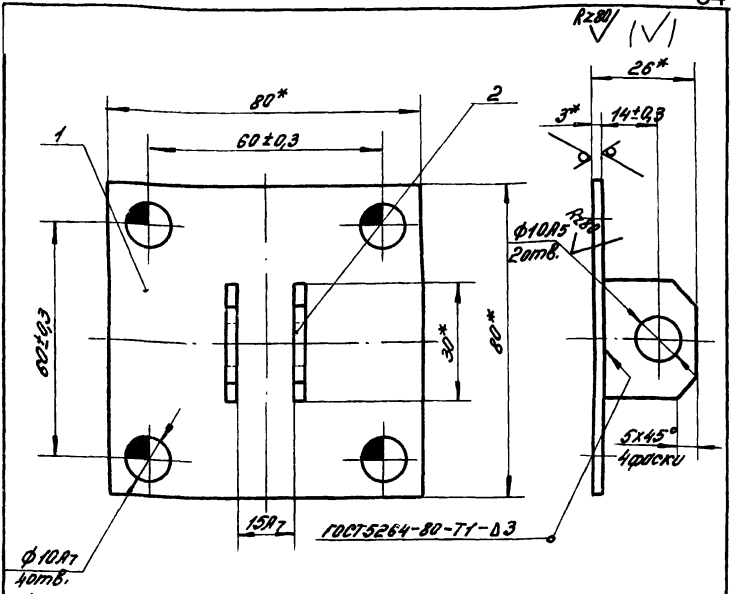

*Размеры для справок

Формат	Зона	Поз.	Обозначение	Наименование	Кол.	Примечание
				Детали		
				Лист Б-ПН-3,0 ГОСТ19903-74		
				Б-II Ст3 ГОСТ16523-70		
64		1	1.464-11/82.3 4011	(80х80) В7	1	0,151 кг
64		2	1.464-11/82.3 4012	(23х30) В7	2	0,016 кг

ГИП	Брыкин		
Н.контр.	Дубинин		
Пров.	Брыкин		
Исполн.	Мансфельд		

1.464-11/82.3 4010

Скоба

Стадия	Масса	Масштаб
Р	0,2	1:1
Лист	Листов 1	

ЦНИИПРОМЗДАНИЙ г. Москва

Инв. № подл. | Подпись и дата | Взам. инв. №

18242-02 35

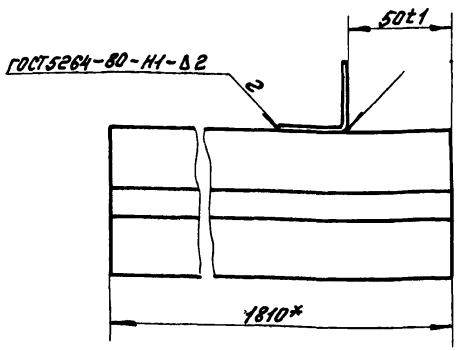

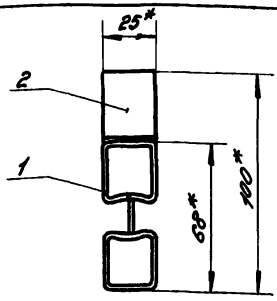

Деталь поз. 2
М1:2

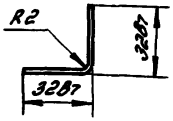

* Размеры для справок

Формат	Зона	Поз.	Обозначение	Наименование	Кол.	Примечание
				Детали		
Б4		1	1.464-Н/82.3 5001	Стойка		
				Профиль трубчатый		
				ПТ-1 L=1810В7		
				См. 1.464-Н/82.3 0004	1	5,43 кг
Б4		2	1.464-Н/82.3 5002	Уголок		
				Лист Б-ПН-2,0 ГОСТ 19903-74 / Б-Е Ст3 ГОСТ 16523-70		
				(25х66) В7	1	0,04 кг

		1.464-Н/82.3 5000	
ГИП	Брыкин	Стойка угловая	Стадия: Р; Масса: 5,5; Масштаб: 1:2
Н. контр.	Дубинин		Лист; Листов 1
Пров.	Брыкин		ЦНИИпромзданий г. Москва
Испол.	Матвеева		

Рис. 1

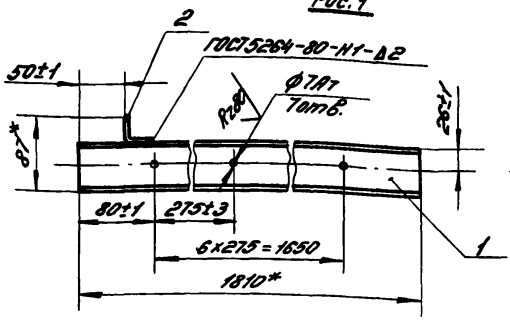

Рис. 2
Остальное см. рис. 1

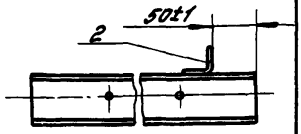

Деталь поз. 2
М1:2

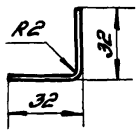

Обозначение	Рис.
1.464-11/82.3 5100	1
-01	2

*Размеры для справок

Формат	Зона	Поз.	Обозначение	Наименование	Кол.	Примечание
				Детали		
Б4		1	1.464-11/82.3 5101	Стойка		
				Профиль №8 ГОСТ 7511-73		
				L = 1810 В7	1	5,52 кг
Б4		2	1.464-11/82.3 5102	Уголок		
				Лист $\frac{Б\text{-}ПН\text{-}20\ ГОСТ\ 19903\text{-}74}{Б\text{-}II\ Ст.3\ ГОСТ\ 16523\text{-}70}$		
				(25×66) В7	1	0,04 кг

Инв. № подл. | Подпись и дата | Взам. инв. №

1.464-11/82.3 5100

Стойка угловая

Стадия	Масса	Масштаб
Р	5,56	1:5
Лист	Листов 1	

ГИП Быкин
Н. контр. Дубинин
Пров. Быкин
Исполн. Консорева

ЦНИИПромзданий г. Москва

Rz80 √ (√)

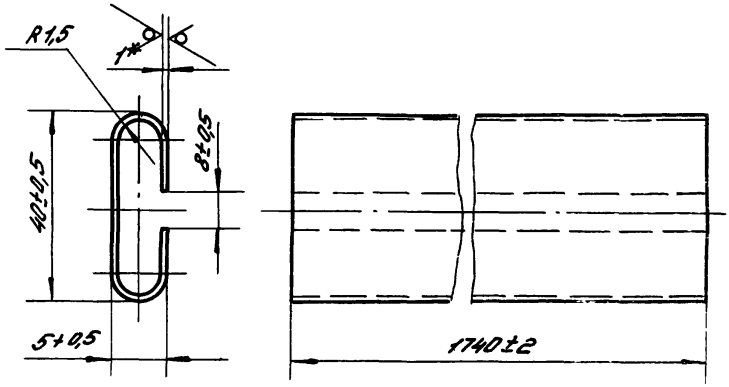

1. Ширина развернутого листа $L = 86$ мм.
2. * Размер для справок

				1.464-11/82.3 0001			
				Вставка	Стадия	Масса	Масштаб
					Р	1,07	1:1
ГИП	Брыкин				Лист	Листов 1	
Н.контр.	Дубинин			Лист Б-ПН-1,0 ГОСТ 19903-74 / Б-II Ст3 ГОСТ 16523-70	ЦНИИПРОМЗДАНИЙ г. Москва		
Пров.	Брыкин						
Исполн.	Мансфельд						

Инв. № подл. | Подпись и дата | Взам. инв. №

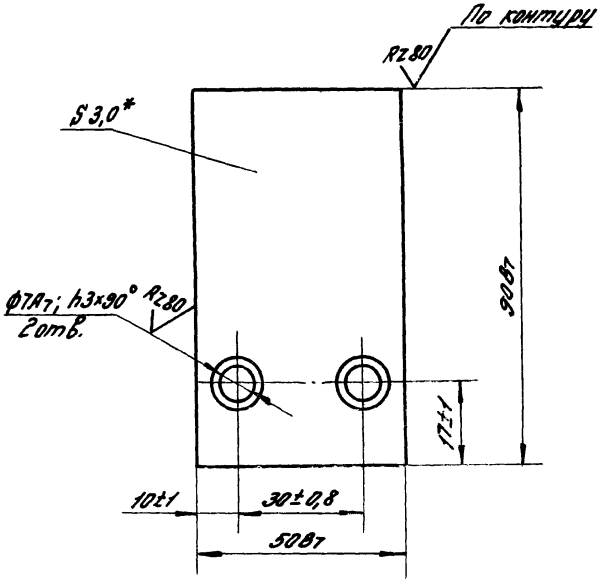

* Размер для справок

				1.464-11/82.3 0002			
				Костыль	Стадия	Масса	Масшт.
					Р	0,1	1:1
ГИП	Брыкин				Лист	Листов 1	
Н.контр.	Дубинин			Лист Б-ПН-3,0 ГОСТ 19903-74 / Б-IV Ст.3 ГОСТ 16523-70	ЦНИИПРОМЗДАНИЙ г. Москва		
Пров.	Брыкин						
Исполн.	Мансфель						

Инв. № подл. | Подпись и дата | Взам. инв. №

Rz 160 ▽(▽)

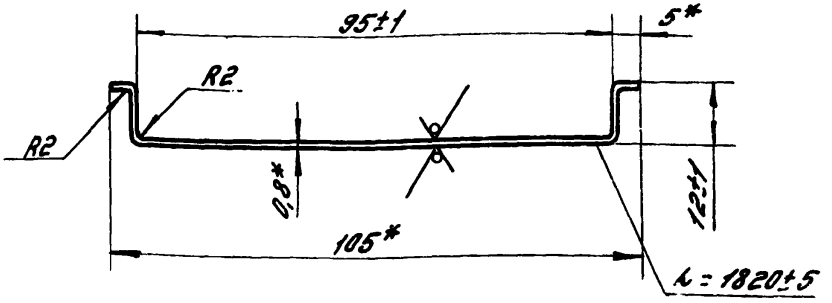

1.* Размеры для справок

2. Ширина развертки H = 125±2

		1.464-14/82.3 0003	
		Нащельник	Стадия: Р; Масса: 1,43; Масшт.: 1:1
			Лист; Листов 1
ГИП	Брыкин	Лист оцинков. 0,8 ГОСТ 14918-80	ЦНИИПромзданий г. Москва
Н.контр.	Дубинин		
Пров.	Брыкин		
Исполн.	Мансфельд		

Инв.№ подл. | Подпись и дата | Взам.инв.№

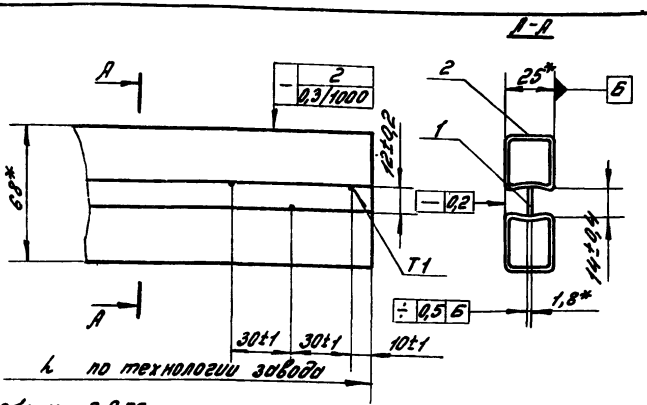

Вес 1 п. м. – 3,0 кг

Сварные швы по ГОСТ 14771-76. Способ сварки Нп или Уп.

*Размеры для справок.

Формат	Зона	Поз.	Обозначение	Наименование	Кол.	Примечание
				Материалы		
		1		Лента 10пс		
				ПН-НТ-4-О-1,8×14		
				ГОСТ 503-81	0,2	кг на 1 п.м.
		2		Труба стальная		
				электросварная		
				профильная с вогну-		
				той полкой		
				28×25×1,8		
				ТУ-14-3-194-73	2,8	кг на 1 п.м.

1.464-11/82.3 0004

Профиль трубчатый ПТ-1

Стадия	Масса	Масштаб
Р	–	1:2
Лист	Листов 1	

ЦНИИПромзданий г. Москва

ГИП	Брыкин	
Н. контр.	Дубинин	
Пров.	Брыкин	
Исполн.	Мансфельд	

Рис.1

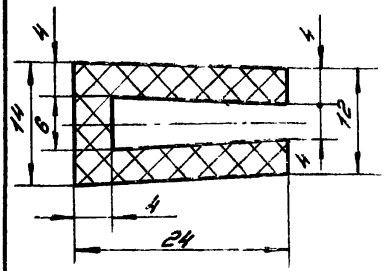

Рис.2

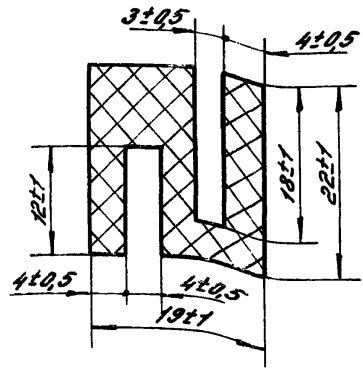

Наименование	Рис.	Масса 1м.п., кг
Профиль резиновый Р1	1	0,324
Профиль резиновый Р2	2	0,473

				1.464-11/82.3 0005			
				Профиль резиновый	Стадия	Масса	Масштаб
					Р	см. табл.	2:1
ГИП	Брыкин				Лист	Листов 1	
Н.контр.	Дубинин			Резина гр. ВС ТУ 38105376-72	ЦНИИПРОМЗДАНИЙ г.Москва		
Пров.	Брыкин						
Исполн.	Мансфельд						

Инв. № подл. | Подпись и дата | Взам. инв. №

18242-02 42

Рис. 1

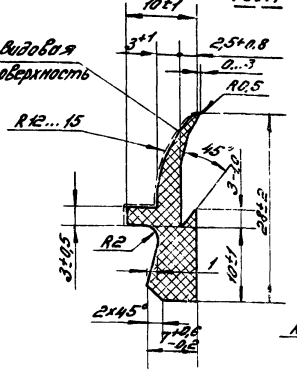

Рис. 2

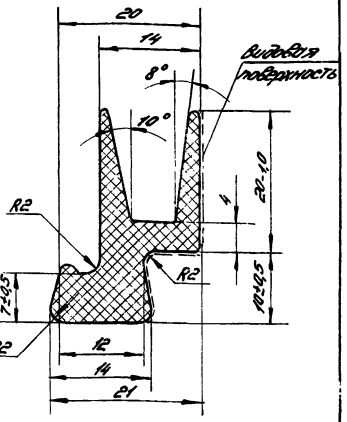

Наименование	Рис.	Масса 1 п.м., кг
Профиль резиновый Р16	1	0,15
Профиль резиновый Р43,9	2	0,27

Изготовить непрерывным способом. Длина отрезков 3,0 м. Допускается поставка до 20% от общего количества профиля отрезками не менее 1,5 м. Резина озоностойкая, морозостойкая, светостойкая, черного цвета.

Температура среды ± 40 °С.

Предел прочности при разрыве не менее 35 кгс/см².

Твердость по Шору 55...70.

Неуказанные радиусы – 0,5 мм.

Инв. № подл. | Подпись и дата | Взам. инв. №

1.464-11/82.3 0006

Профиль резиновый	Стадия: Р	Масса: см. табл.	Масштаб: 2:1
		Лист	Листов 1
Резиновая смесь 7-НО-68-1 ТУ38-005-204-71	ЦНИИПромзданий г. Москва		

ГИП	Брыкин	
Н.контр.	Дубинин	
Провер.	Брыкин	
Исполн.	Нансерель	

gost.e-ecolog.ru