ТИПОВЫЕ СТРОИТЕЛЬНЫЕ КОНСТРУКЦИИ, ИЗДЕЛИЯ И УЗЛЫ

СЕРИЯ 5.001. — 2

КЛАПАНЫ ДЫМОУДАЛЕНИЯ

ВЫПУСК 1

РАБОЧИЕ ЧЕРТЕЖИ

24863-01
ЦЕНА —

Отпускная цена
на момент реализации
указана в счет-накладной

gost.e-ecolog.ru

ТИПОВЫЕ СТРОИТЕЛЬНЫЕ КОНСТРУКЦИИ, ИЗДЕЛИЯ И УЗЛЫ

СЕРИЯ 5.001. — 2

КЛАПАНЫ ДЫМОУДАЛЕНИЯ

ВЫПУСК I

РАБОЧИЕ ЧЕРТЕЖИ

РАЗРАБОТАНЫ:
ИНСТИТУТОМ ЛЕНИНГРАДСКИЙ ПРОМСТРОЙПРОЕКТ

ГЛАВНЫЙ ИНЖЕНЕР ИНСТИТУТА — В.А.СЕМЕНОВ

ГЛАВНЫЙ ИНЖЕНЕР ПРОЕКТА — Т.В.ЧЕРЕВАНЬ

УТВЕРЖДЕНЫ:
ГЛАВНЫМ УПРАВЛЕНИЕМ ОРГАНИЗАЦИИ ПРОЕКТИРОВАНИЯ ГОССТРОЯ СССР

ПИСЬМО ОТ 11.12.90 г. № 5/6 - 953

ВВЕДЕНЫ В ДЕЙСТВИЕ ГПИ ЛЕНПРОМСТРОЙПРОЕКТ С 01.04.91 г. ПРИКАЗОМ № 180 ОТ 05.12.90 г.

Обозначение документа	Наименование	Стр.
5.001-2.1-00.00.000ТУ	Технические условия	4,5
5.001-2.1-00.00.000ВП	Ведомость покупных изделий	6,7
5.001-2.1-00.00.000	Клапан дымоудаления	8,9
5.001-2.1-00.00.000СБ	Клапан дымоудаления. Сборочный чертеж	10,11,12
5.001-2.1-01.00.000	Рама поворотная	13
5.001-2.1-01.00.000СБ	Рама поворотная. Сборочный чертеж.	14
5.001-2.1-01.01.000	Рама	15,16
5.001-2.1-01.01.000СБ	Рама. Сборочный чертеж	17,18
5.001-2.1-01.01.001	Уголок	19
5.001-2.1-01.01.002	Уголок	19
5.001-2.1-01.01.003	Уголок	20
5.001-2.1-01.01.004	Уголок	20
5.001-2.1-01.01.005	Уголок	21
5.001-2.1-01.01.006	Уголок	21
5.001-2.1-01.01.007	Ребро	22
5.001-2.1-01.01.008	Ребро	22
5.001-2.1-01.01.009	Кронштейн	23
5.001-2.1-01.01.010	Уголок	23
5.001-2.1-01.00.001	Планка	24
5.001-2.1-01.00.002	Прокладка	24
5.001-2.1-02.00.000	Шибер	25
5.001-2.1-02.00.000СБ	Шибер. Сборочный чертеж	26
5.001-2.1-02.00.001	Связь	27
5.001-2.1-02.00.002	Зацеп	27

Обозначение документа	Наименование	Стр.
5.001-2.1-03.00.000	Рама	28,29
5.001-2.1-03.00.000СБ	Рама. Сборочный чертеж	30
5.001-2.1-03.00.001	Пластина	31
5.001-2.1-03.00.002	Заглушка	31
5.001-2.1-04.00.000	Вал в сборе	32
5.001-2.1-04.00.000СБ	Вал в сборе. Сборочный чертеж	33
5.001-2.1-04.01.000	Вал	34
5.001-2.1-04.01.001	Корпус	34
5.001-2.1-04.01.000СБ	Вал. Сборочный чертеж	35
5.001-2.1-04.01.002	Ребро	36
5.001-2.1-04.01.003	Ось	36
5.001-2.1-04.02.000	Корпус подшипника	37
5.001-2.1-04.02.001	Фланец	37
5.001-2.1-04.02.000СБ	Корпус подшипника. Сборочный чертеж	38
5.001-2.1-04.00.001	Крышка	39
5.001-2.1-04.00.002	Прокладка	39
5.001-2.1-04.00.003	Кольцо сальниковое	40

Взам. инв.№ | Подпись и дата | Инв. № подл.

Нач.отд.	Ковалев		
Н.контр.	Иванова		
Гл.констр.	Сидоров		
Зав.гр.	Сморгонский		
Вед.инж.	Молочаева		
Инженер	Анищенкова		

5.001-2.1-00.00.000

Содержание

Стадия	Лист	Листов
Р	1	2

ГОССТРОЙ СССР
ЛЕНИНГРАДСКИЙ
ПРОМСТРОЙПРОЕКТ

Копировал 24863-01 3 Формат А3

Обозначение документа	Наименование	Стр.
5.001-2.1-05.00.00	Блок с обоймой	40
5.001-2.1-05.00.000СБ	Блок с обоймой. Сборочный чертеж	41
5.001-2.1-05.00.001	Блок	42
5.001-2.1-05.00.002	Скоба	42
5.001-2.1-05.00.003	Ось	43
5.001-2.1-05.00.004	Втулка	43
5.001-2.1-05.00.005	Плита	44
5.001-2.1-05.00.006	Плита	44
5.001-2.1-05.00.007	Кронштейн	45
5.001-2.1-05.00.008	Болт	45
5.001-2.1-06.00.000	Лебедка ручная	46
5.001-2.1-06.01.000	Основание	46
5.001-2.1-06.00.000СБ	Лебедка ручная. Сборочный чертеж	47
5.001-2.1-06.01.000СБ	Основание. Сборочный чертеж	48
5.001-2.1-06.01.001	Основание	49
5.001-2.1-06.02.000	Опора	49
5.001-2.1-06.02.000	Опора. Сборочный чертеж	50
5.001-2.1-06.02.001	Фланец	51
5.001-2.1-06.02.002	Фланец	51
5.001-2.1-06.02.003	Ось	52
5.001-2.1-06.02.004	Бобышка	52
5.001-2.1-06.03.000	Барабан	53
5.001-2.1-06.03.001	Храповик	53
5.001-2.1-06.03.000СБ	Барабан. Сборочный чертеж	54
5.001-2.1-06.03.002	Барабан	55
5.001-2.1-06.03.003	Фланец	55
5.001-2.1-06.04.000	Рукоятка	56
5.001-2.1-06.04.001	Рычаг	56
5.001-2.1-06.04.000СБ	Рукоятка. Сборочный чертеж	57
5.001-2.1-06.04.002	Ось	58
5.001-2.1-06.00.001	Собачка	58
5.001-2.1-06.00.002	Пружина	59
5.001-2.1-06.00.003	Винт	59
5.001-2.1-06.00.004	Клин	60
5.001-2.1-00.00.001	Планка	60

Инв. № подл. | Подпись и дата | Взам. инв. №

I. ВВОДНАЯ ЧАСТЬ

Настоящие технические условия распространяются на клапаны дымоудаления, предназначенные для аварийного удаления дыма при пожаре из производственных, складских и др. помещений.

Клапаны дымоудаления могут также использоваться для естественной вентиляции помещений при открытом вручную клапане.

Конструкция клапанов дымоудаления защищена авторским свидетельством СССР за № I370385.

2. Технические данные

Тип клапана - вертикальный

Способ открывания - автоматический и ручной

Усилие ручного открывания - 20 Н.

Расчетный предел огнестойкости - 0,5 часа.

Время автоматического открывания клапана - I секунда

Время открывания клапана вручную - 5 секунд

Номенклатура клапанов дымоудаления представлена в таблице I.

Обозначение	Марка клапанов	Масса клапанов, кг	Масса металла клапанов, кг
5.00I-2.I-00.00.000	КДуВ 5х6	91	88
-0I	КДуВ 5х9	108	104
-02	КДуВ 5хI2	129	123
-03	КДуВ I0х9	154	145
-04	КДуВ I0хI2	183	171

Марка клапана включает:

а) обозначение клапана - К;

б) назначение клапана - дымоудаление - Ду;

в) тип клапана - вертикальный - В.

г) цифрами обозначены координационные размеры - ширина и высота проема в дециметрах.

3. Описание конструкции и принципа работы клапана.

Клапан дымоудаления представляет собой шибер, перекрывающий проем в стене. Шибер выполнен сварным из гнутого швеллера, обшитого с двух сторон листом и заполненного минераловатной плитой ПI25-60 ГОСТ 9573-82. Шибер клапана помещен в поворотную раму, выполненную из уголка. Шибер и поворотная рама сидят на общем валу, причем шибер к валу приварен, а поворотная рама сидит на валу свободно. Вал закреплен на раме, из швеллера приваренной к закладным в проеме стены. Шибер и поворотная рама закреплены между собой замком 2-3Т тросовой системы с легкоплавкой вставкой, изготавливаемым Прилукским заводом противопожарного оборудования. К поворотной раме прикреплен канат лебедки ручного управления. Обычное положение клапана закрытое. Автоматическое открывание осуществляется при пожаре, когда температура воздуха в помещении поднимается до 72°С и легкоплавкая вставка замка 2-3Т расплавляется, разрывая связь между поворотной рамой и шибером. Шибер отделяется от рамы и под действием собственного веса и момента гравитации поворачивается, открывая проем.

Ручное открывание осуществляется при помощи лебедки, когда под натяжением каната, поворотная рама вместе с шибером поворачивается на 90° и открывает проем.

Инв.№ подл. | Подпись и дата | Взам.инв.№

Нач.отд.	Ковалев		5.001-2.1-00.00.000 ТУ
Н.контр.	Иванова		
Гл.констр.	Сидоров		Технические условия
Зав.гр.	Смоленский		Стадия Р; Лист 1; Листов 2
Вед.инж.	Молочаева		ГОССТРОЙ СССР ЛЕНИНГРАДСКИЙ ПРОМСТРОЙПРОЕКТ
Инженер	Анищенкова		

4. Технические требования.

4.1. Требования к материалам.

Соответствие качества материалов требованиям ГОСтов должно быть подтверждено сертификатами заводов-изготовителей.

При изготовлении деталей применять материалы указанные в чертежах.

В случае установки клапана дымоудаления в помещениях категории А и Б раму 5.001-2.1-03.00.000 и блок 5.001-2.1-05.00.000 необходимо выполнять из латуни по ГОСТ 15527-70, а лебедку устанавливать вне этих помещений.

4.2. Требование на изготовление и сборку.

Чистота обработки деталей без разработки их в чертежах, но указанных в спецификациях, должна быть не ниже Rz 80. Предельные отклонения этих деталей H14; h 14; $\pm \frac{IT14}{2}$.

Забоины и вмятины на обрабатываемых поверхностях не допускаются. Все заусенцы должны быть зачищены.

Все узлы и детали, поступающие на сборку, должны быть приняты ОТК. Перед сборкой все сопрягаемые поверхности мест разъема деталей, мест посадки осей, трущиеся поверхности и резьбы должны быть смазаны тонким слоем смазки ЦИАТИМ-201 ГОСТ 6267-74.

При сборке не допускается попадание грязи, стружки, влаги и других посторонних предметов в шарикоподшипниковые узлы и на трущиеся поверхности.

После окончательной сборки узла и изделия не допускается сверловка отверстий, нарезание резьб и другая обработка, приводящая к попаданию стружки в подшипниковые узлы и на трущиеся поверхности.

Все подшипники должны собираться с заводской смазкой, если их упаковка и смазка не были повреждены и загрязнены до сборки. В противном случае подшипники надо промыть и смазать смазкой ЦИАТИМ-201 ГОСТ 6267-74.

Соединение деталей с натягом должно производиться без применения стального молотка и ручной доводки посадочных мест.

Для ручной сварки применять электроды Э-42 ГОСТ 9467-75. Швы должны быть ровными без подтеков и брызг. В сварных швах не допускается прожога металла, непровары шва и др.дефекты. Наплывы стыковых швов зачищаются до плоскости основного металла. Контроль качества сварных соединений осуществлять ОТК.

4.3. Антикоррозийная защита.

Все узлы после сборки на заводе-изготовителе, должны быть покрыты грунтом ГФ-0119 по ГОСТ 23343-78 толщиной не менее 15мкм.

Поверхности трения, резьбы и посадочные места грунтовать не разрешается.

Все поверхности перед грунтовкой должны быть тщательно очищены от жира и грязи. Перед окраской все неровности должны быть зашпатлеваны.

Все поверхности кроме трущихся резьбовых соединений и резиновых профилей окрашиваются алюминиевой краской АЛ-177 ГОСТ 5631-79 за 2 раза с толщиной каждого слоя не менее 20 мкм.

4.4. Маркировка, упаковка и условия хранения

Каждый комплект при отправке с завода-изготовителя должен быть снабжен этикеткой, в которой указать:

а) наименование изделия;

б) обозначение изделия;

в) номера стандартов и технических условий, которым удовлетворяет изделие;

г) сведения о приемке изделия ОТК;

д) сведения о количестве комплектов в одной упаковке;

е) дата выпуска.

Перед упаковкой проверить наличие и состояние антикоррозийных покрытий и в случае их повреждения — покрытия восстановить. Неокрашенные поверхности деталей и узлов должны быть обернуты промасленной бумагой.

Хранить изделие разрешается только в закрытых складах.

4.5. Требования к эксплуатации

Клапаны дымоудаления должны устанавливаться со стороны помещения на вертикальной стене. Проемы в стене со стороны помещения должны быть обрамлены уголком 75х75х6.

Клапан дымоудаления должен устанавливаться таким образом, чтобы выброс дыма в атмосферу производился с высоты не менее 2 м от кровли.

Номер строки	Наименование	Код ОКП	Обозначение документа на поставку	Поставщик	Кол. на испол. 5.001-2.1-00.00.000 —	01	02	03	04	Примечание
1										
2	Крепежные изделия									
3										
4	Болты	128200	ГОСТ 7798-70							
5	М6×18.58.016				1	1	1	1	1	
6	М6×22.58.016				8	8				
7	М6×25.58.016				10	10	10	10	10	
8	М10×50.58.016				5	5	5	5	5	
9										
10	Винт В2.М6×20.58	128400	ГОСТ 7798-70		8	14	20	14	20	
11										
12	Гайки	128300	ГОСТ 5915-70							
13	М6.5.016				14	20	26	20	26	
14	М10.5.016				7	7	7	7	7	
15										
16	Шайба 6.02.016		ГОСТ 6958-78		8	14	20	14	20	
17										
18	Шайбы		ГОСТ 11371-78							
19	2.6.02.016				8	8	8	8	8	
20	2.10.02.016				7	7	7	7	7	
21	2.12.02.016				1	1	1	1	1	
22										
23	Шайба 10.01.016		ГОСТ 13463-77		2	2	2	2	2	
24										
25	Шайба 6.65Г.026	128600	ГОСТ 6402-70		10	10	10	10	10	

Нач.отд.	Ковалев	
Н.контр.	Иванова	
Гл.констр.	Сидоров	
Зав.гр	Сморгонский	
Вед.инж.	Малочаева	
Инженер	Анищенкова	

5.001-2.1-00.00.000 ВП

Ведомость покупных изделий

Стадия	Лист	Листов
Р	1	2

ГОССТРОЙ СССР ЛЕНИНГРАДСКИЙ ПРОМСТРОЙПРОЕКТ

Формат А3

Номер строки	Наименование	Код ОКП	Обозначение документа на поставку	Поставщик	Кол. на испол. 5.001-2.1-00.00.000 —	01	02	03	04					Примечание
1	Шплинт 3,0×20-001	128 700	ГОСТ 397-79		1	1	1	1	1					
2														
3	Штифт 6и8×20		ГОСТ 3128-70		3	3	3	3	3					
4														
5	Штифт 2.8×55.88.016		ГОСТ 10774-75		2	2	2	2	2					
6														
7														
8	Подшипник N 206		ГОСТ 8338-75		2	2	2	2	2					
9														
10	Замок тросовой системы	48.5483.4043	ТУ 22-3870-77	Прилукское производ-	1	1	1	1	1					
11	2-3Т			ственное объедине										
12				ние „Противопожарное										
13				оборудование" ВПО										
14				„Союзпожнаш" Мини-										
15				стерства строитель										
16				ного, дорожного и ком-										
17				мунального машино-										
18				строения										
19														
20														
21														
22														
23														
24														
25														
26														
27														
28														
29														
30														

Инв. № подл. | Подпись и дата | Взам. инв. №

Инв № подл.	Подпись и дата	Взам. инв. №

Формат	Зона	Поз.	Обозначение	Наименование	Кол. на исполн. 5.001-2.1-00.00.000								Примечание
					-	01	02	03	04				
				Документация									
А3			5.001-2.1-00.00.000 СБ	Сборочный чертеж	X	X	X	X	X				
А3			5.001-2.1-00.00.000 ТУ	Технические условия	X	X	X	X	X				
А4х3			5.001-2.1-00.00.000 ВП	Ведомость покупных изделий	X	X	X	X	X				
				Сборочные единицы									
А4х3		1	5.001-2.1-01.00.000	Рама поворотная	1								

Нач.отд.	Ковалев		5.001-2.1-00.00.000
Н.контр.	Иванова		
Гл.констр.	Сидоров		Клапан дымоудаления
Зав.гр.	Смогонский		Стадия: Р; Лист: 1; Листов: 4
Вед.инж.	Молочаева		ГОССТРОЙ СССР ЛЕНИНГРАДСКИЙ ПРОМСТРОЙПРОЕКТ
Инженер	Анищенкова		

Формат А4

Инв. N. подл.	Подпись и дата	Взам. инв. №

Формат	Зона	Поз.	Обозначение	Наименование	Кол. на исполн. 5.001-2.1-00.00.000								Примечание
					-	-01	-02	-03	-04				
			-01	Рама поворотная		1							
			-02	Рама поворотная			1						
			-03	Рама поворотная				1					
			-04	Рама поворотная					1				
А4х2		2	5.001-2.1-02.00.000	Шибер	1								
			-01	Шибер		1							
			-02	Шибер			1						
			-03	Шибер				1					
			-04	Шибер					1				

Копировал 24863-04 6 Формат А3

5.001-2.1-00.00.000	Лист 2

Копировал Формат А4

8

Инв.№ подл.	Подпись и дата	Взам. инв.№

Формат	Зона	Поз.	Обозначение	Наименование	Кол. на исполн. 5.001-2.1-00.00.000								Примечание
					-	-01	-02	-03	-04				
А1×4		3	5.001-2.1-03.00.000	Рама	1								
			-01	Рама		1							
			-02	Рама			1						
			-03	Рама				1					
			-04	Рама					1				
А2×2		4	5.001-2.1-04.00.000	Вал в сборе	1	1	1						
			-01	Вал в сборе				1	1				
А4		5	5.001-2.1-05.00.000	Блок с обоймой	1	1	1	1	1				
А4		6	5.001-2.1-06.00.000	Лебедка ручная	1	1	1	1	1				
				Детали									
А4		8	5.001-2.1-00.00.001	Планка	2	2	2	2	2				

5.001-2.1-00.00.000	Лист 3

Копировал Формат А4

Инв.№ подл.	Подпись и дата	Взам. инв.№

Формат	Зона	Поз.	Обозначение	Наименование	Кол. на исполн. 5.001-2.1-00.00.000								Примечание
					-	-01	-02	-03	-04				
Б4		9	5.001-2.1-00.00.002	Груз									
				Квадрат 50-В ГОСТ 2591-88 Ст3пс1-1 ГОСТ 535-88									
				L = 450 h15	1	1	1	1	1				
				Стандартные изделия									
		10		Болт М6×25.58.016									
				ГОСТ 7798-70	10	10	10	10	10				
		11		Гайка М6.5.016 ГОСТ 5915-70	6	6	6	6	6				
		12		Шайба 6.65Г.026 ГОСТ 6402-70	10	10	10	10	10				
		13		Канат 3.1Г-СС-Л-О-Н-180									
				ГОСТ 3067-88	*	*	*	*	*				*Длина каната определяется по проекту
				Прочие изделия									
		15	2 ЗТ	Замок тросовой системы	1	1	1	1	1				Прилукский з-д ППО

5.001-2.1-00.00.000	Лист 4

Копировал

Копировал 24863-01 10 Формат А3

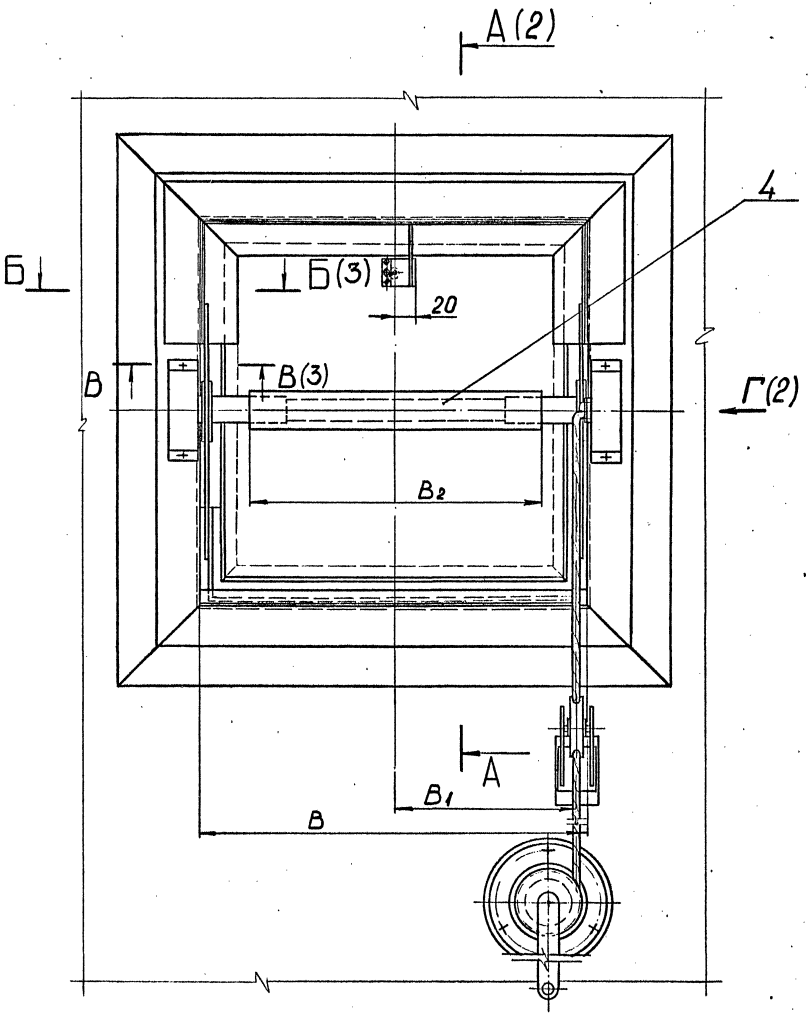

Обозначение	Марка	Размеры, мм					Масса, кг
		B	B1	B2	H	h	
5.001-2.1-00.00.000	КДуВ5×6	500	235	390	600	300	91,0
-01	КДуВ 5×9				900	450	108,0
-02	КДуВ5×12				1200	600	129,0
-03	КДуВ10×9	1000	465	890	900	450	154,0
-04	КДуВ10×12				1200	600	183,0

1. Предельные отклонения размеров $\pm \frac{IT14}{2}$.
2. Сварные швы по ГОСТ 5264-80.
   Электроды Э-42 ГОСТ 9467-75
3. Размеры для справок
4. Масса клапана дымоудаления дана без учета массы каната.
5. Длина каната определяется по проекту установки клапана дымоудаления и ручной лебедки.

Нач. отд.	Ковалев	
Н. контр.	Иванова	
Гл. констр.	Сидоров	
Зав. гр.	Снорговский	
Вед. инж.	Молочкова	
Инж.	Анищенков	

5.001-2.1-00.00.000СБ

Клапан дымоудаления
Сборочный чертеж

Стадия	Масса	Масштаб
Р.	см. табл.	1:5

Лист 1 Листов 3

ГОССТРОЙ СССР
ЛЕНИНГРАДСКИЙ ПРОМСТРОЙПРОЕКТ

Инв. № подл. | Подпись и дата | Взам. инв. №

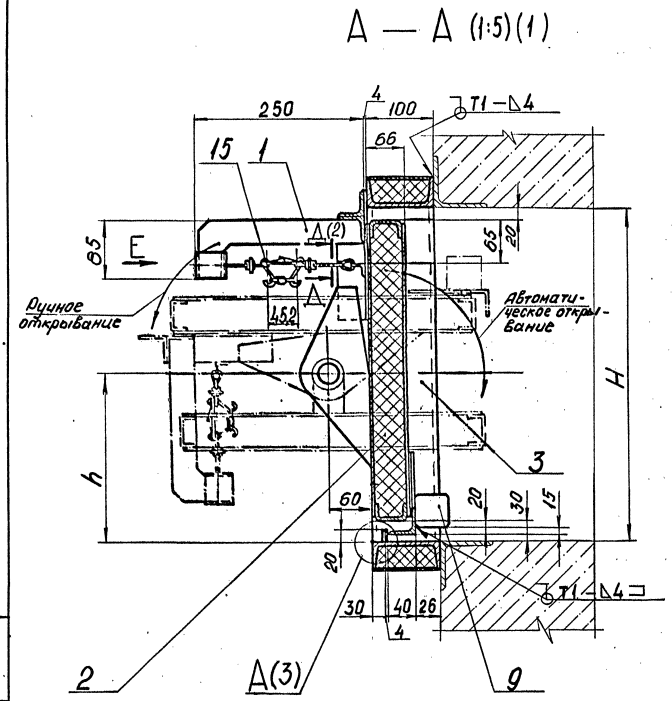

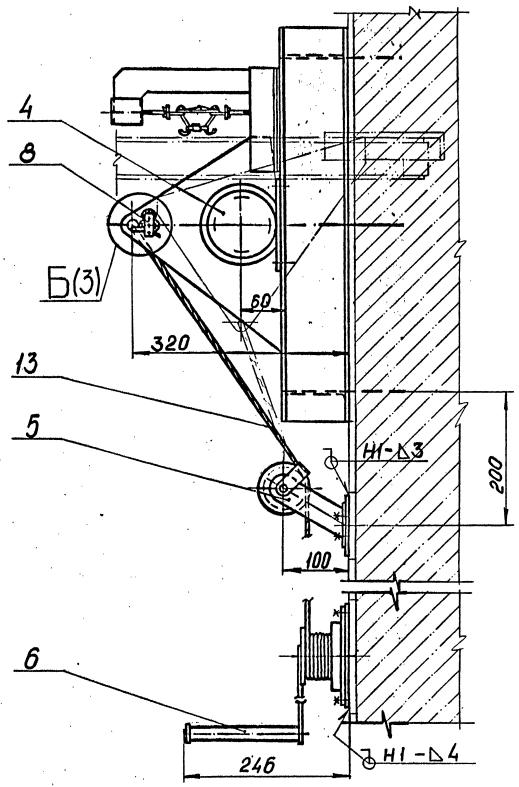

Инв № подл.	Подпись и дата	Взам. инв №

5.001-2.1-00.00.000 СБ

Лист 2

Копировал 24863-01 12 Формат А3

В – В (1:2)(1)

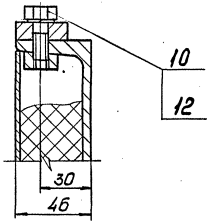

Д – Д (1:1)(2)

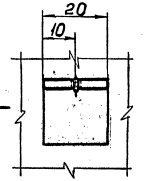

К – К (1:1)

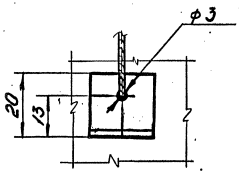

Б (1:1)(2)

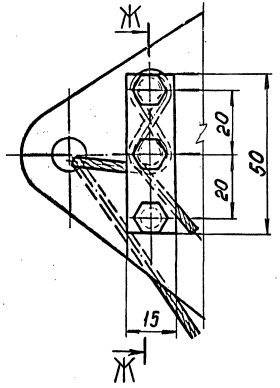

А (1:1)(2)

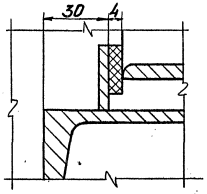

Б – Б (1:2,5)(1)

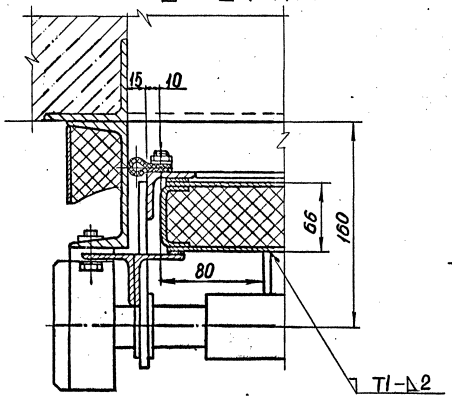

Е (1:1)

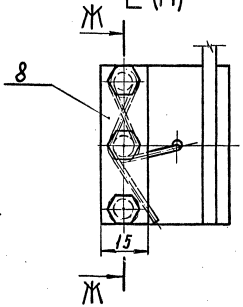

Ж – Ж (1:1)

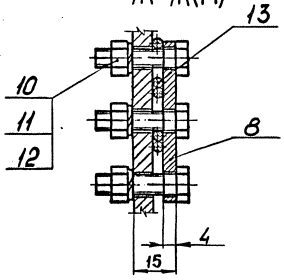

Инв. № подл. | Подпись и дата | Взам. инв. №

5.001-2.1-00.00.000 СБ

Лист 3

Копировал 24863-01 13 Формат А3

Инв. № подл.	Подпись и дата	Взам. инв. №

Формат	Зона	Поз.	Обозначение	Наименование	Кол. на исполн. 5.001-2.1-01.00.000								Примечание
					-	01	02	03	04				
				Документация									
А3		1	5.001-2.1-01.00.000 СБ	Сборочный чертеж									
				Сборочные единицы									
А4х4		1	5.001-2.1-01.01.000	Рама	1								
			-01	Рама		1							
			-02	Рама			1						
			-03	Рама				1					
			-04	Рама					1				
				Детали									
А4		2	5.001-2.1-01.00.001	Планка	2	-							
			-01	Планка		2		2					

Нач.отд.	Ковалев		5.001-2.1-01.00.000
Н.контр.	Иванова		
Гл.конструктор	Сиворов		Рама поворотная
Зав.гр.	Сморгонский		Стадия: Р; Лист: 1; Листов: 2
Вед.инж.	Молочаева		ГОССТРОЙ СССР ЛЕНИНГРАДСКИЙ ПРОМСТРОЙПРОЕКТ
Инженер	Аниценкова		

Копировал Формат А4

Инв. № подл.	Подпись и дата	Взам. инв. №

Формат	Зона	Поз.	Обозначение	Наименование	Кол. на исполн. 5.001-2.1-01.00.000								Примечание
					-	01	02	03	04				
			-02	Планка			2		2				
А4		3	5.001-2.1-01.00.002	Прокладка	2								
			-01	Прокладка		2		2					
			-02	Прокладка			2		2				
Б4		4	5.001-2.1-01.00.003	Уплотнение									
				Пластина I, лист ТМКЩ-М-4-95-99 ГОСТ 7338-77									
				25 × 1490	1								
				25 × 2090		1							
				25 × 2069			1						
				25 × 3090				1					
				25 × 3690					1				
				Стандартные изделия									
		6		Винт В.2.М6×20.58.016 ГОСТ 17475-80	8	14	20	14	20				
		7		Гайка М6.5.016 ГОСТ 5915-70	8	14	20	14	20				
		8		Шайба 6.02.016 ГОСТ 6958-78	8	14	20	14	20				

5.001-2.1-01.00.000	Лист 2

Копировал Формат А4

Копировал 24863-01 14 Формат А3

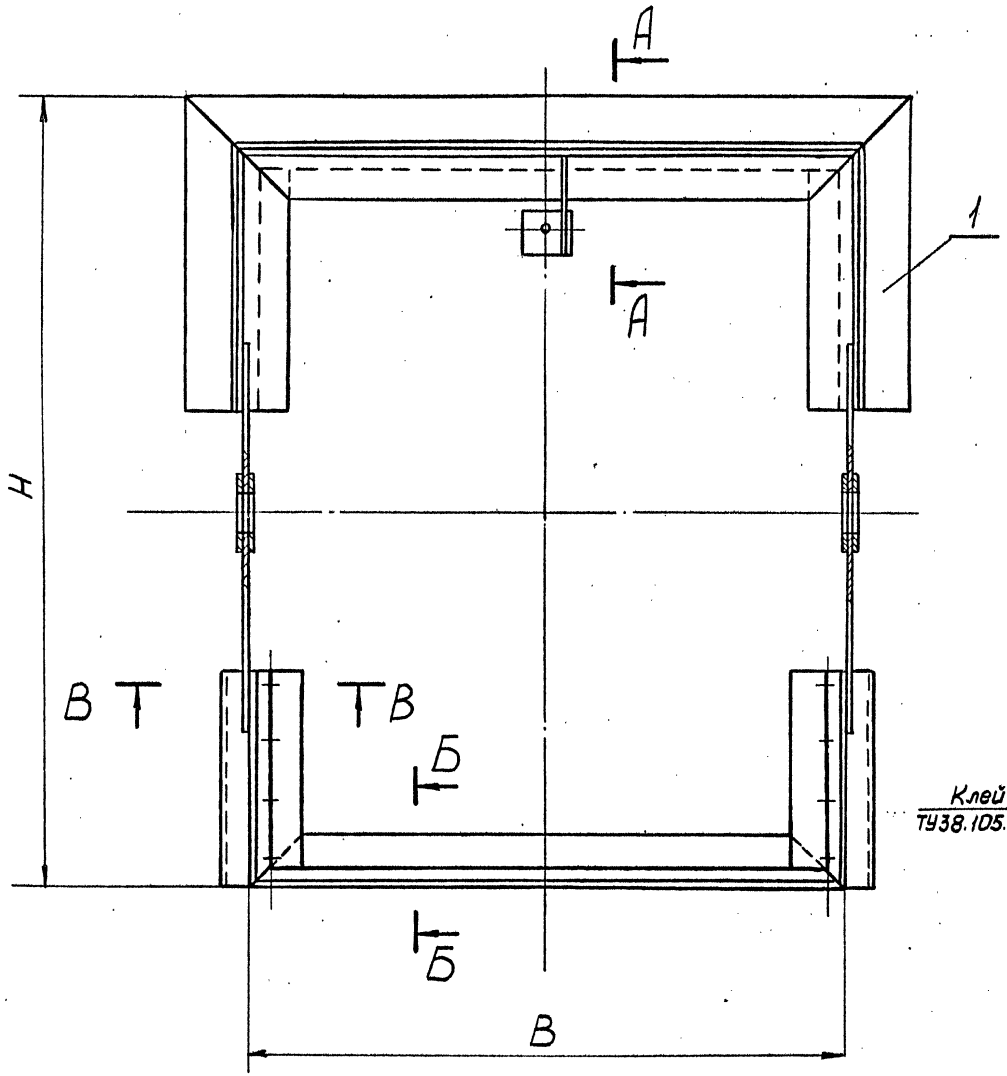

Обозначение	В, мм	Н, мм	Масса, кг	Примеч.
5.001-2.1-01.00.000СБ	470	615	14.0	
-01	470	915	17.5	
-02	470	1215	20.4	
-03	970	915	21,1	
-04	970	1215	24,0	

А-А (1:5)

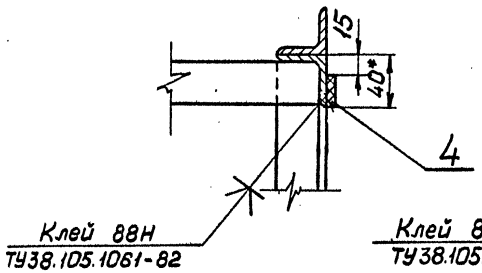

Б-Б (1:5)

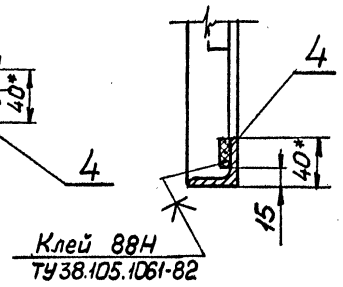

В-В (1:2)

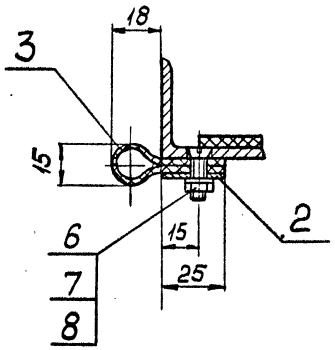

* Размеры для справок

Нач.отд.	Ковалев		
Н.контр.	Иванова		
Гл.констр.	Сидоров		
Зав.гр.	Смоленский		
Ведущ.	Молчаева		
Инж.	Анищенкова		

5.001-2.1-01.00.000СБ

Рама поворотная

Сборочный чертеж

Стадия	Масса	Масштаб
Р	см. табл.	1:4
Лист	Листов 1	

ГОССТРОЙ СССР
ЛЕНИНГРАДСКИЙ ПРОМСТРОЙПРОЕКТ

Копировал 24863-01 15 Формат А3

Инв.№ подл. | Подпись и дата | Взам. инв.№

Инв. N. подл.	Подпись и дата	Взам. инв.№

Формат	Зона	Поз.	Обозначение	Наименование	Кол. на исполн. 5.001-2.1-01.01.000								Примечание
					-	-01	-02	-03	-04				
				Документация									
А3х2			5.001-2.1-01.01.000 СБ	Сборочный чертеж	X	X	X	X	X				
				Детали									
А4		1	5.001-2.1-01.01.001	Уголок	1	1	1						
			-01	Уголок				1	1				
А4		2	5.001-2.1-01.01.001 -02	Уголок	1	1	1						
			-03	Уголок				1	1				
А4		3	5.001-2.1-01.01.002	Уголок	1	1	1						
			-01	Уголок				1	1				

Нач.отд.	Ковалев		5.001-2.1-01.01.000
Н.контр.	Иванова		
Гл.констр.	Сидоров		
Зав.гр.	Сморгонский		Рама
Вед.инж.	Молочаева		
Инженер	Анищенкова		

Стадия	Лист	Листов
Р	1	4

ГОССТРОЙ СССР
ЛЕНИНГРАДСКИЙ
ПРОМСТРОЙПРОЕКТ

Копировал Формат А4

Инв. N. подл.	Подпись и дата	Взам. инв.№

Формат	Зона	Поз.	Обозначение	Наименование	Кол. на исполн. 5.001-2.1-01.01.000								Примечание
					-	-01	-02	-03	-04				
А4		4	5.001-2.1-01.01.003	Уголок	1								
			-01	Уголок		1		1					
			-02	Уголок			1		1				
А4		5	5.001-2.1-01.01.004	Уголок	1								
			-01	Уголок		1		1					
			-02	Уголок			1		1				
А4		6	5.001-2.1-01.01.005	Уголок	1								
			-01	Уголок		1		1					
			-02	Уголок			1		1				

Копировал 24863-01 16 Формат А3

5.001-2.1-01.01.000	Лист 2

Копировал Формат А4

Инв. N. подл.	Подпись и дата	Взам. инв.№

Формат	Зона	Поз.	Обозначение	Наименование	Кол. на исполн. 5.001-2.1-01.01.000								Примечание
					-	-01	-02	-03	-04				
А4		7	5.001-2.1-01.01.005 -03	Уголок	1								
			-04	Уголок		1		1					
			-05	Уголок			1		1				
А4		8	5.001-2.1-01.01.006	Уголок	1								
			-01	Уголок		1		1					
			-02	Уголок			1		1				
А4		9	5.001-2.1-01.01.006 -03	Уголок	1								
			-04	Уголок		1		1					
			-05	Уголок			1		1				
А4		10	5.001-2.1-01.01.007	Ребро	1	1	1	1	1				

5.001-2.1-01.01.000	Лист 3

Копировал Формат А4

Инв. N. подл.	Подпись и дата	Взам. инв.№

Формат	Зона	Поз.	Обозначение	Наименование	Кол. на исполн. 5.001-2.1-01.01.000								Примечание
					-	-01	-02	-03	-04				
А4		11	5.001-2.1-01.01.008	Ребро	1	1	1	1	1				
А4		12	5.001-2.1-01.01.009	Кронштейн	1	1	1	1	1				
А4		14	5.001-2.1-01.01.010	Уголок	1	1	1	1	1				
Б4		15	5.001-2.1-01.01.011	Бобышка									
				Круг 60-В ГОСТ 2590-88 / Ст3пс1-I ГОСТ 535-88									
				L=6h14	4	4	4	4	4				

5.001-2.1-01.01.000	Лист 4

Копировал Формат А4

Копировал 24863-01 17 Формат А3

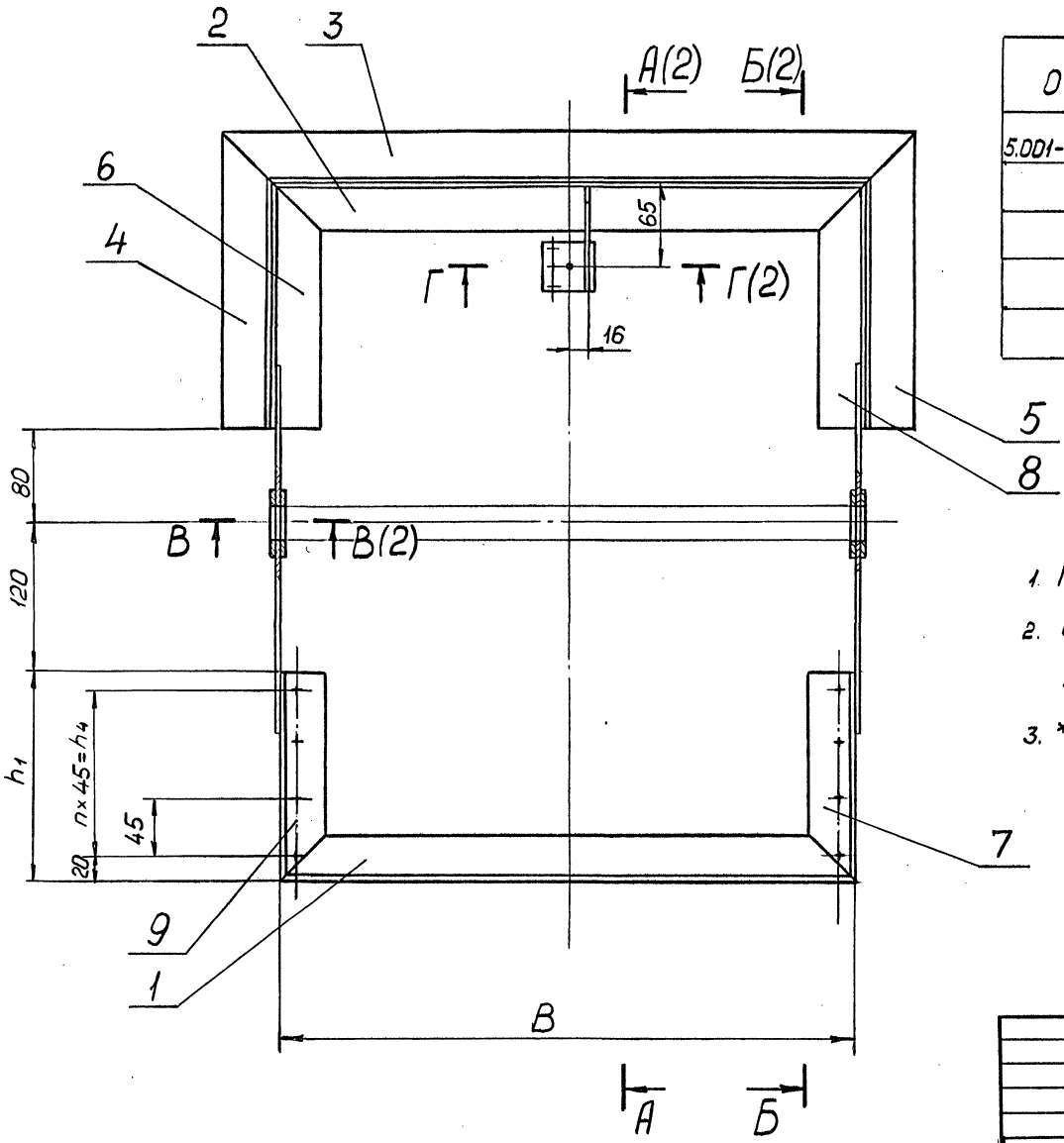

Обозначение	Размеры, мм						n	Масса, кг
	B	H	h_1	h_2	h_3	h_4		
5.001-2.1-01.01.000	470	615	170	290	285	135	3	13,5
-01	470	915	320	440	435	270	6	16,5
-02	470	1215	470	590	585	405	9	19,1
-03	970	915	320	440	435	270	6	20,1
-04	970	1215	470	590	585	405	9	22,7

1. Предельные отклонения размеров $\pm \frac{IT14}{2}$.
2. Сварные швы по ГОСТ 5264-80.
   Электроды Э-42 ГОСТ 9467-75.
3. * Размеры для справок

Нач. отд.	Ковалев	
Н. контр.	Иванова	
Гл. констр.	Сидоров	
Зав. гр.	Сморгонский	
Вед. инж.	Молочаева	
Инженер	Анищенкова	

5.001-2.1-01.01.000 СБ

Рама

Сборочный чертеж

Стадия	Масса	Масштаб
Р	см. табл.	1:4
Лист 1	Листов 2	

ГОССТРОЙ СССР
ЛЕНИНГРАДСКИЙ ПРОМСТРОЙПРОЕКТ

Инв. № подл. | Подпись и дата | Взам. инв. №

А-А (1:5)(1)

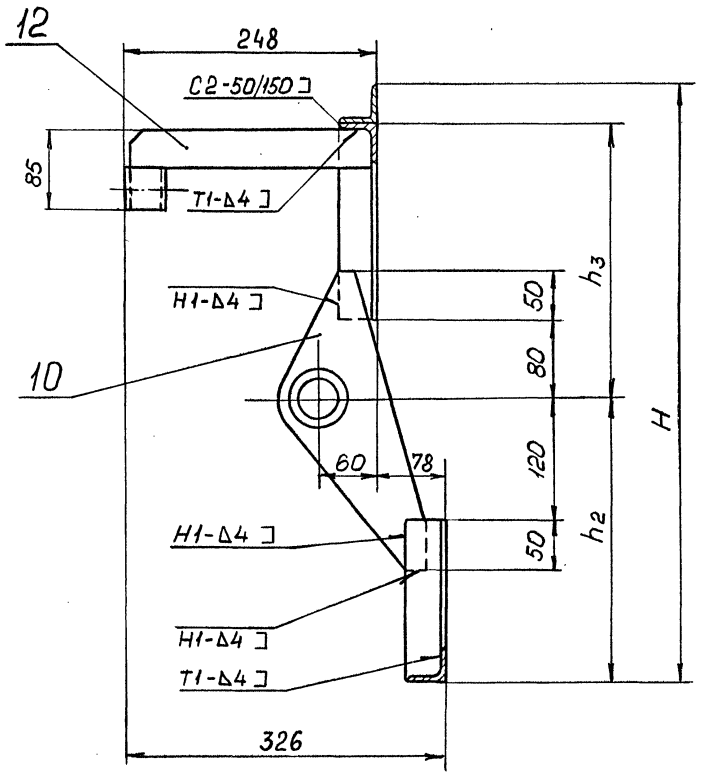

Б-Б (1:5)(1)

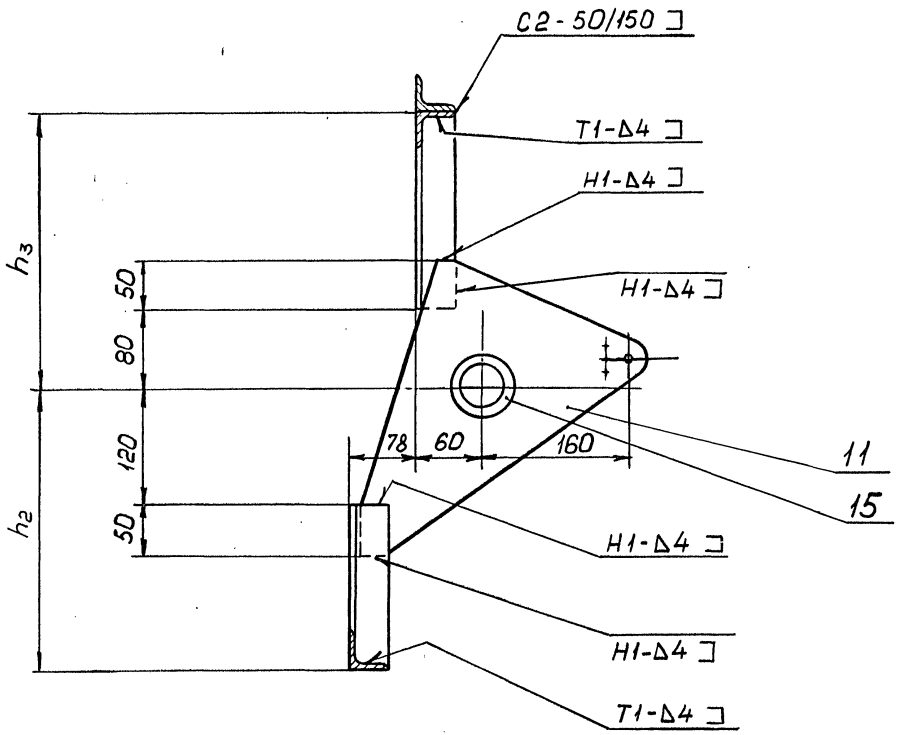

В-В (1:2)(1)

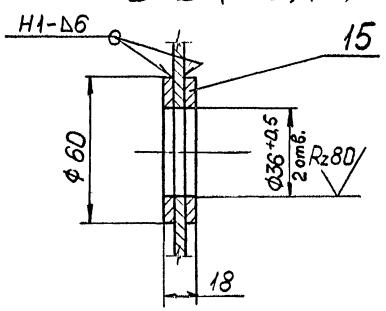

Г-Г (1:2)(1)

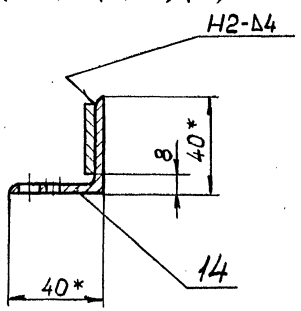

Инв.№подл. | Подпись и дата | Взам.инв.№

5.001-2.1-01.01.000 СБ	Лист 2

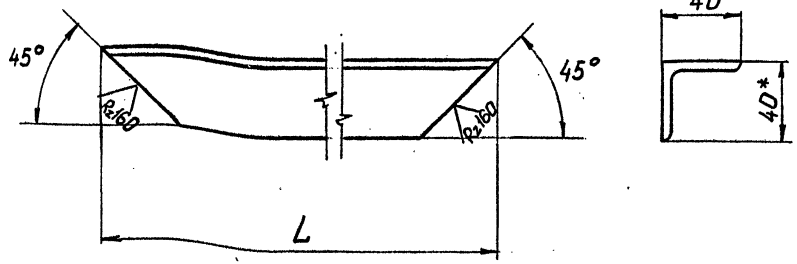

Обозначение	L, мм	Масса, кг	Примеч.
5.001-2.1-01.01.001	470	1,1	
-01	970	2,3	
-02	490	1,2	
-03	990	2,4	

1. Предельные отклонения размеров $\pm \frac{IT14}{2}$

2. * Размеры для справок

Нач. отд.	Ковалев		
Н. контр.	Иванова		
Гл. констр.	Сидоров		
Зав. гр.	Спорогонский		
Вед. инж.	Молочаева		
Инженер	Аничценкова		

5.001-2.1-01.01.001

Уголок

Стадия	Масса	Масштаб
Р	см. табл.	1:2,5
Лист	Листов 1	

Уголок 40×40×4 ГОСТ 8509-86 / Ст3пс1-I ГОСТ 535-88

ГОССТРОЙ СССР ЛЕНИНГРАДСКИЙ ПРОМСТРОЙПРОЕКТ

Копировал Формат А4

Взам. инв. № | Подпись и дата | Инв. № подл.

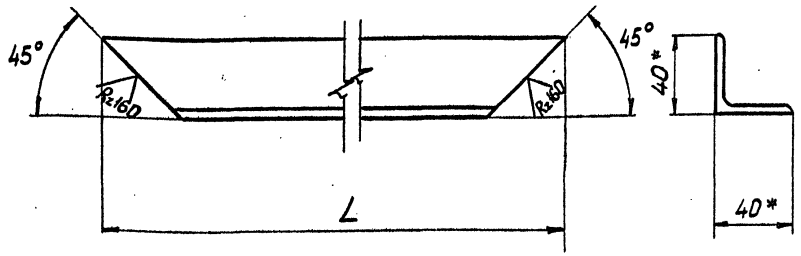

Обозначение	L, мм	Масса, кг	Примеч.
5.001-2.1-01.01.002	570	1,4	
-01	1070	2,6	

1. Предельные отклонения размеров $\pm \frac{IT14}{2}$

2. * Размеры для справок

Нач. отд.	Ковалев		
Н. контр.	Иванова		
Гл. констр.	Сидоров		
Зав. гр.	Спорогонский		
Вед. инж.	Молочаева		
Инженер	Аничценкова		

5.001-2.1-01.01.002

Уголок

Стадия	Масса	Масштаб
Р	см. табл.	1:2,5
Лист	Листов 2	

Уголок 40×40×4 ГОСТ 8509-86 / Ст3пс1-I ГОСТ 535-88

ГОССТРОЙ СССР ЛЕНИНГРАДСКИЙ ПРОМСТРОЙПРОЕКТ

Копировал Формат А4

Взам. инв. № | Подпись и дата | Инв. № подл.

$\sqrt{(V)}$

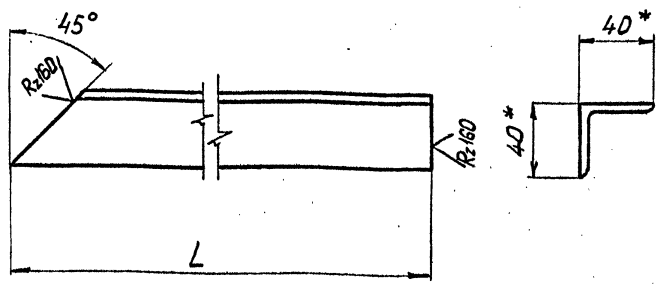

Обозначение	L, мм	Масса, кг	Примеч.
5.001-2.1-01.01.003	245	0.6	
-01	395	1.0	
-02	545	1.3	

1. Предельные отклонения размеров $\pm \frac{IT14}{2}$.
2. * Размеры для справок

			5.001-2.1-01.01.003		
Нач. отд.	Ковалев		Уголок	Стадия: Р	Масса: см. табл.	Масштаб: 1:2,5
Н. контр.	Иванова			Лист	Листов 1
Гл. констр.	Сидоров				
Зав. гр.	Сторгонский		Уголок 40×40×4 ГОСТ 8509-86 / Ст3пс1-I ГОСТ 535-88	ГОССТРОЙ СССР ЛЕНИНГРАДСКИЙ ПРОМСТРОЙПРОЕКТ	
Вед. инж.	Молочаева				
Инженер	Аницыенкова				

Копировал Формат А4

$\sqrt{(V)}$

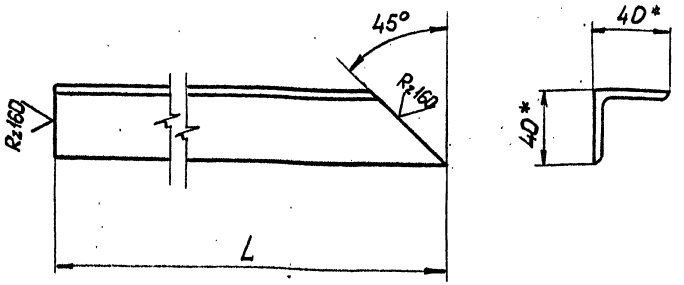

Обозначение	L, мм	Масса, кг	Примеч.
5.001-2.1-01.01.004	245	0,6	
-01	395	1,0	
-02	545	1,3	

1. Предельные отклонения размеров $\pm \frac{IT14}{2}$.
2. * Размеры для справок

			5.001-2.1-01.01.004		
Нач. отд.	Ковалев		Уголок	Стадия: Р	Масса: см. табл.	Масштаб: 1:2,5
Н. контр.	Иванова			Лист	Листов 1
Гл. констр.	Сидоров				
Зав. гр.	Сторгонский		Уголок 40×40×4 ГОСТ 8509-86 / Ст3пс1-I ГОСТ 535-88	ГОССТРОЙ СССР ЛЕНИНГРАДСКИЙ ПРОМСТРОЙПРОЕКТ	
Вед. инж.	Молочаева				
Инженер	Аницыенкова				

Копировал Формат А4

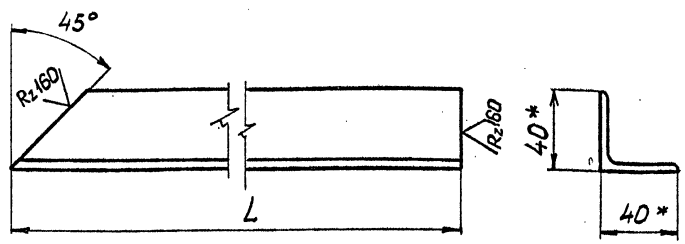

Обозначение	L, мм	Масса, кг	Примеч.
5.001-2.1-01.01.005	205	0,5	
-01	355	0,9	
-02	505	1,2	
-03	170	0,4	
-04	320	0,8	
-05	470	1,1	

1. Предельные отклонения размеров $\pm \frac{IT14}{2}$
2. * Размеры для справок

			5.001-2.1-01.01.005			
Нач. отд.	Ковалев		Уголок	Стадия	Масса	Масштаб
Н. контр.	Иванов			Р	см. табл.	1:2,5
Гл. констр.	Сидоров			Лист	Листов 1	
Зав. гр.	Сторгонский		Уголок 40×40×4 ГОСТ 8509-86 / Ст3кп1-I ГОСТ 535-88	ГОССТРОЙ СССР ЛЕНИНГРАДСКИЙ ПРОМСТРОЙПРОЕКТ		
Вед. инж.	Молочаева					
Инженер	Анищенкова					

Взам. инв. № | Подпись и дата | Инв. № подл.

Копировал

Формат А

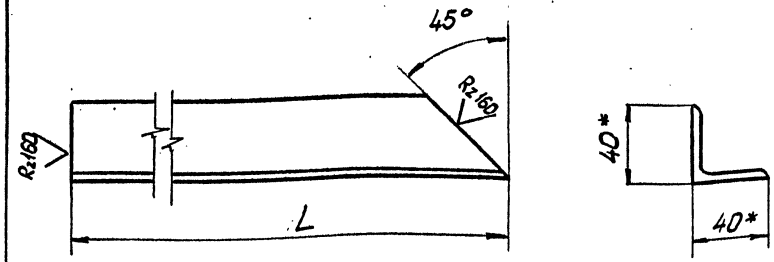

Обозначение	L, мм	Масса, кг	Примеч.
5.001-2.1-01.01.006	205	0,5	
-01	355	0,9	
-02	505	1,2	
-03	170	0,4	
-04	320	0,8	
-05	470	1,1	

1. Предельные отклонения размеров $\pm \frac{IT14}{2}$
2. * Размеры для справок

			5.001-2.1-01.01.006			
Нач. отд.	Ковалев		Уголок	Стадия	Масса	Масштаб
Н. контр.	Иванова			Р	см. табл.	1:2,5
Гл. констр.	Сидоров			Лист	Листов 1	
Зав. гр.	Сторгонский		Уголок 40×40×4 ГОСТ 8509-86 / Ст3кп1-I ГОСТ 535-88	ГОССТРОЙ СССР ЛЕНИНГРАДСКИЙ ПРОМСТРОЙПРОЕКТ		
Вед. инж.	Молочаева					
Инженер	Анищенкова					

Взам. инв. № | Подпись и дата | Инв. № подл.

Копировал

Формат А4

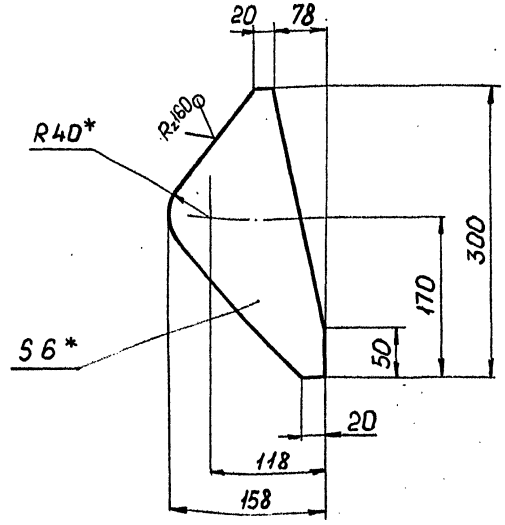

1. Предельные отклонения размеров $\pm \frac{IT14}{2}$.
2. * Размеры для справок

Нач. отд.	Ковалев		
Н. контр.	Иванова		
Гл. констр.	Судоров		
Зав. гр.	Сторгонский		
Вед. инж.	Молочаева		
Инженер	Анищенкова		

5.001-2.1-01.01.007

Ребро

Стадия	Масса	Масштаб
Р	1	1:5
Лист	Листов 1	

Лист Б-ПН6 ГОСТ 19903-74 / Ст3кп2 ГОСТ 14637-79

ГОССТРОЙ СССР ЛЕНИНГРАДСКИЙ ПРОМСТРОЙПРОЕКТ

Копировал Формат А4

Инв. № подл. | Подпись и дата | Взам. инв. №

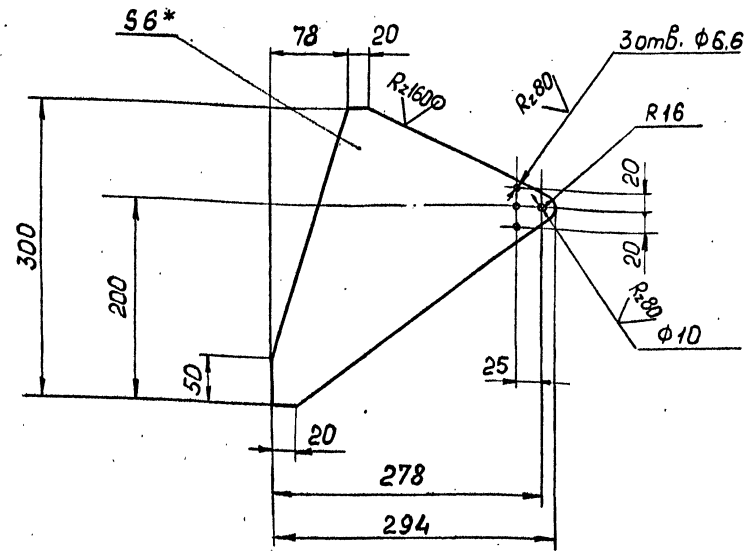

1. Предельные отклонения размеров H14, $\pm \frac{IT14}{2}$.
2. * Размеры для справок

Нач. отд.	Ковалев		
Н. контр.	Иванова		
Гл. констр.	Судоров		
Зав. гр.	Сторгонский		
Вед. инж.	Молочаева		
Инженер	Анищенкова		

5.001-2.1-01.01.008

Ребро

Стадия	Масса	Масштаб
Р	1,8	1:5
Лист	Листов 1	

Лист Б-ПН6 ГОСТ 19903-74 / Ст3кп2 ГОСТ 14637-79

ГОССТРОЙ СССР ЛЕНИНГРАДСКИЙ ПРОМСТРОЙПРОЕКТ

Копировал Формат А4

Инв. № подл. | Подпись и дата | Взам. инв. №

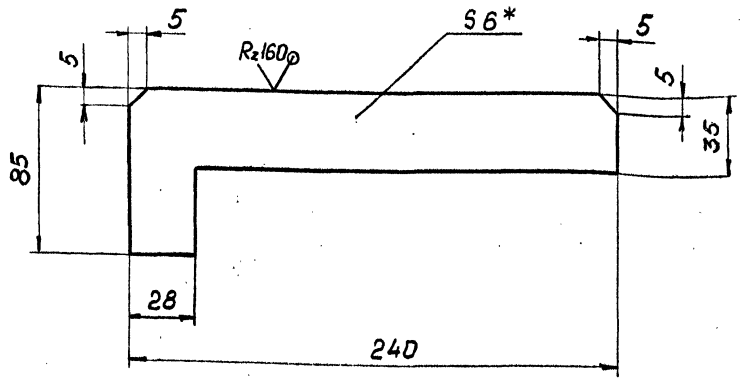

1. Предельные отклонения размеров $\pm \frac{IT14}{2}$.
2. * Размеры для справок

Нач. отд.	Ковалев		
Н. контр.	Иванова		
Гл. констр.	Сидоров		
Зав. гр.	Сморгонский		
Вед. инж.	Молочаева		
Инженер	Анищенкова		

5.001-2.1-01.01.009

Кронштейн

Стадия	Масса	Масштаб
Р	0,5	1:2,5
Лист	Листов 1	

Лист Б-ПН6 ГОСТ 19903-74
Ст3кп2 ГОСТ 14637-79

ГОССТРОЙ СССР
ЛЕНИНГРАДСКИЙ ПРОМСТРОЙПРОЕКТ

Копировал

Формат А4

Инв.№ подл. | Подпись и дата | Взам. инв.№

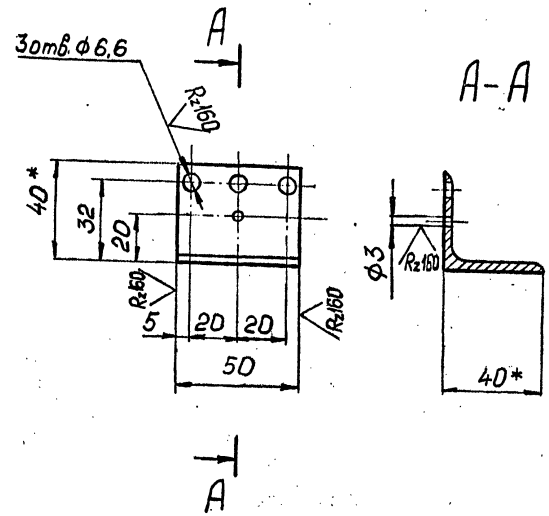

1. Предельные отклонения размеров: H14, $\pm \frac{IT14}{2}$.
2. * Размеры для справок

Нач. отд.	Ковалев		
Н.контр.	Иванова		
Гл. констр.	Сидоров		
Зав. гр.	Сморгонский		
Вед. инж.	Молочаева		
Инженер	Анищенкова		

5.001-2.1-01.01.010

Уголок

Стадия	Масса	Масштаб
Р	0,1	1:2
Лист	Листов 1	

Уголок 40×40×4 ГОСТ 8509-86
Ст3пс1-1 ГОСТ 535-88

ГОССТРОЙ СССР
ЛЕНИНГРАДСКИЙ ПРОМСТРОЙПРОЕКТ

Копировал

Формат А4

Инв. № подл. | Подпись и дата | Взам. инв.№

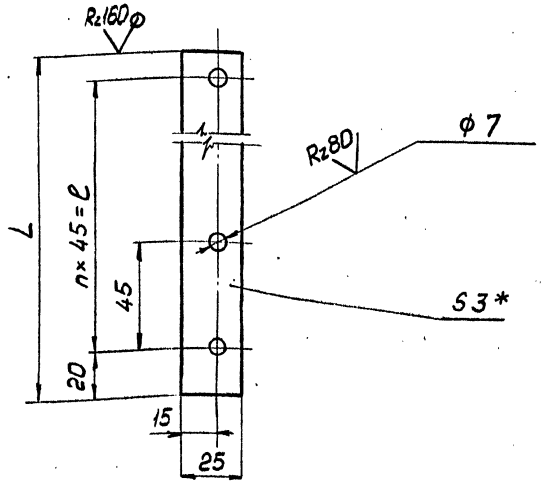

Обозначение	L, мм	ℓ, мм	n	Масса, кг	Примеч.
5.001-2.1-01.00.001	170	135	3	0,1	
-01	320	270	6	0,2	
-02	470	405	9	0,3	

1. Предельные отклонения размеров: H14, $\pm\frac{IT14}{2}$.
2. * Размеры для справок

Нач. отд.	Ковалев		5.001-2.1-01.00.001		
Н. контр.	Иванова		Планка	Стадия: Р; Масса: см. табл.; Масштаб: 1:2	
Гл. констр.	Сидоров			Лист; Листов 1	
Зав. гр.	Сторгонский		Лист В3 ГОСТ 19903-74 / Ст3кп2 ГОСТ 16523-88	ГОССТРОЙ СССР ПЕНИНГРАДСКИЙ ПРОМСТРОЙПРОЕКТ	
Вед. инж.	Молочаева				
Инженер	Анищенкова				

Инв. № подл. | Подпись и дата | Взам. инв. №

Копировал

Формат А4

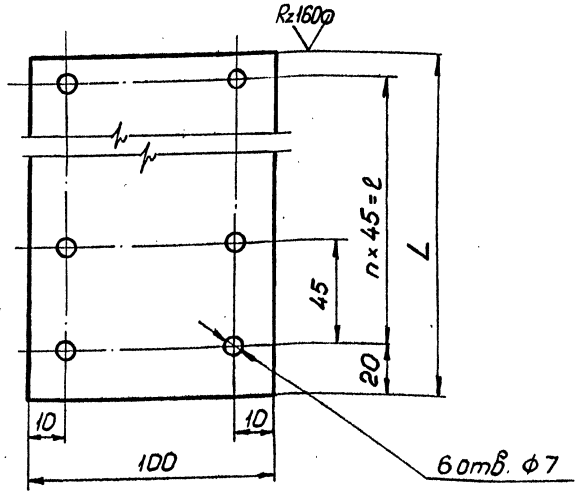

Обозначение	L, мм	ℓ, мм	n	Масса, кг	Примеч.
5.001-2.1-01.00.002	170	135	3	0,1	
-01	320	270	6	0,17	
-02	470	405	9	0,2	

* Размеры для справок

Нач. отд.	Ковалев		5.001-2.1-01.00.002		
Н. контр.	Иванова		Прокладка	Стадия: Р; Масса: см. табл.; Масштаб: 1:2	
Гл. констр.	Сидоров			Лист; Листов 1	
Зав. гр.	Сторгонский		Пластина I, лист ТМКЩ-М-2-95-99 ГОСТ 7338-77	ГОССТРОЙ СССР ПЕНИНГРАДСКИЙ ПРОМСТРОЙПРОЕКТ	
Вед. инж.	Молочаева				
Инженер	Анищенкова				

Инв. № подл. | Подпись и дата | Взам. инв. №

Копировал

24863-01

Формат А4

Инв. N подл.	Подпись и дата	Взам. инв. №

Формат	Зона	Поз.	Обозначение	Наименование	Кол. на исполн. 5.001-2.1-02.00.000								Примечание
					-	01	02	03	04				
				Документация									
А3			5.001-2.1-02.00.000 СБ	Сборочный чертеж									
				Детали									
А4		1	5.001-2.1-02.00.001	Связь	2	2	2						
			-01	Связь	2								
			-02	Связь		2		2					
			-03	Связь				2	2				
			-04	Связь			2		2				

Нач. отд.	Ковалев		5.001-2.1-02.00.000
Н. контр.	Иванова		
Гл. констр	Сидоров		Шибер
Зав. гр.	Споргонский		
Вед. инж.	Молочаева		
Инженер	Анищенкова		

Стадия	Лист	Листов
Р	1	2

ГОССТРОЙ СССР
ЛЕНИНГРАДСКИЙ
ПРОМСТРОЙПРОЕКТ

Копировал Формат А4

Инв. № подл.	Подпись и дата	Взам. инв. №

Формат	Зона	Поз.	Обозначение	Наименование	Кол. на исполн. 5.001-2.1-02.00.000								Примечание
					-	-01	-02	-03	-04				
А4		2	5.001-2.1-02.00.002	Зацеп	1	1	1	1	1				
Б4		4	5.001-2.1-02.00.004	Поперечина									
				Швеллер 60×32×3 ГОСТ 8278-83 / Ст3кп1-1 ГОСТ 11474-76									
				L = 386 h15	1	1	1						1,1 кг
			-01	L = 886 h15				1	1				2,4 кг
Б4		5	5.001-2.1-02.00.005	Плита									
				Лист В3 ГОСТ 19903-74 / Ст3кп2 ГОСТ 16523-89									
				440 h15 × 540 h15	2								5,6 кг
			-01	440 h15 × 840 h15		2							8,7 кг
			-02	440 h15 × 1140 h15			2						11,7 кг
			-03	940 h15 × 840 h15				2					18,5 кг
			-04	940 h15 × 1140 h15					2				25,1 кг
				Материалы									
				П125-60 ГОСТ 9573-82	0,01	0,02	0,03	0,05	0,07				м3
					1,3	2,5	3,8	6,3	8,8				кг

5.001-2.1-02.00.000	Лист 2

Копировал Формат А4

Копировал 24863-01 26 Формат А3

25

Обозначение	Размеры, мм						n_1	Масса, кг
	B	H	в	$в_1$	B_1	h		
5.001-2.1-02.00.000	450	550	225	75	270	255	3	19,1
-01		850				400		26,0
-02		1150				555		37,0
-03	950	850	475	55	810	400	9	53,4
-04		1150				555		72,7

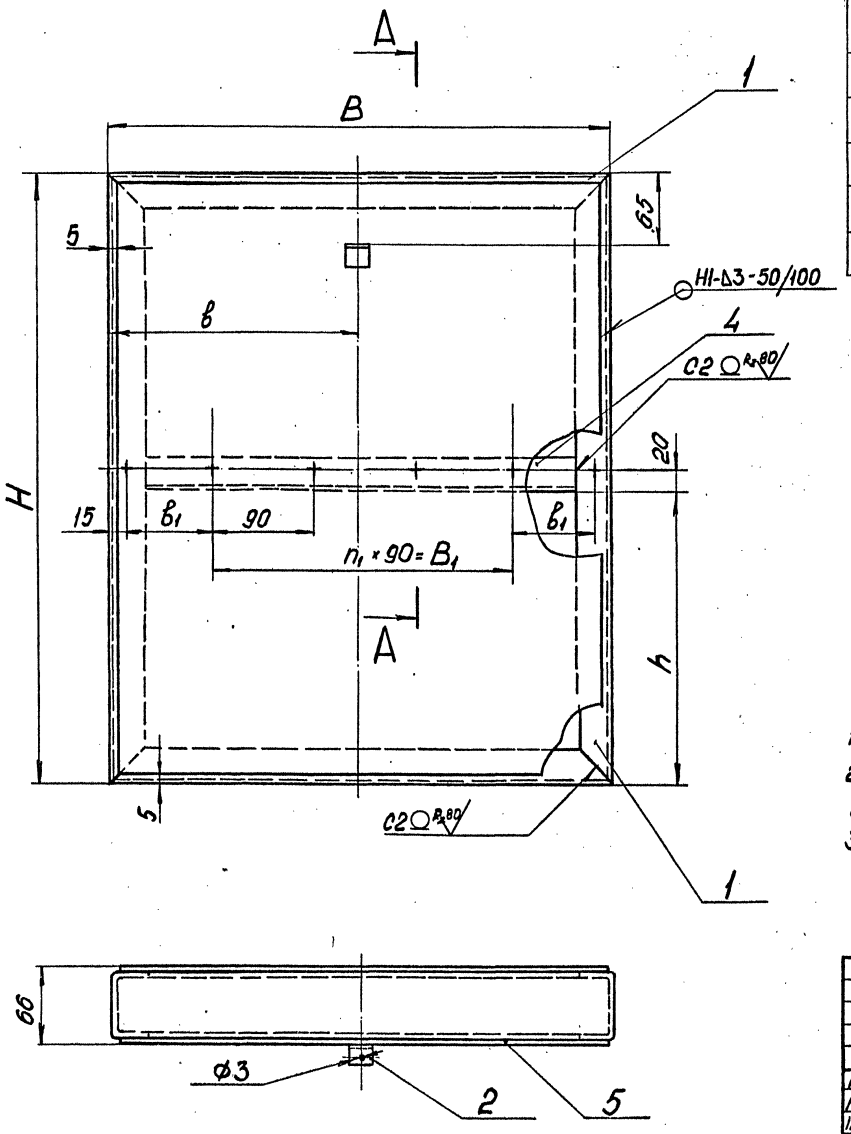

А—А (1:2)

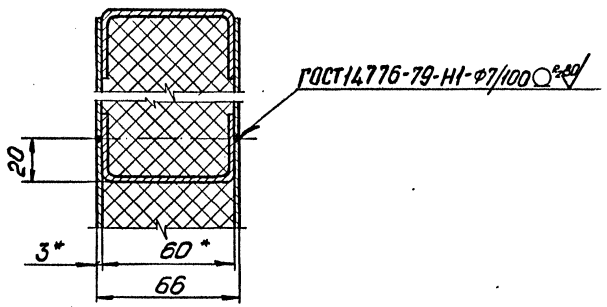

1. Предельные отклонения размеров ± IT15/2.
2. Сварные швы по ГОСТ 5264-80, кроме указанных особо. Электрод Э-42 ГОСТ 9467-75.
3. * Размеры для справок.

Нач. отд.	Ковалев		
Н. контр.	Иванова		
Гл. констр.	Сидоров		
Зав. гр.	Смоленский		
Вед. инж.	Молчаева		
Инж.	Анищенкова		

5.001-2.1-02.00.000 СБ

Шибер
Сборочный чертеж

Стадия	Масса	Масштаб
Р	см. табл.	1:4
Лист	Листов 1	

ГОССТРОЙ СССР
ЛЕНИНГРАДСКИЙ ПРОМСТРОЙПРОЕКТ

Инв. № подл. | Подпись и дата | Взам. инв. №

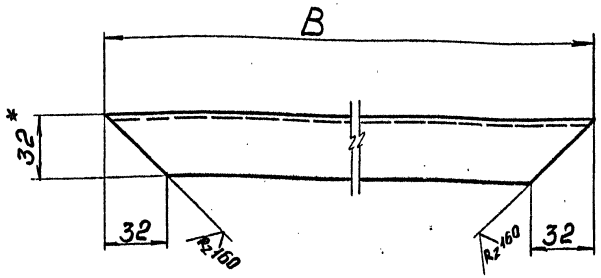

Обозначение	B, мм	Масса, кг	Примеч.
5.001-2.1-02.00.001	450	1,2	
-01	550	1,5	
-02	850	2,3	
-03	950	2,5	
-04	1150	3,1	

1. Предельные отклонения размеров: $\pm \frac{IT14}{2}$
2. * Размеры для справок.

Нач. отд.	Ковалев		
Н. контр.	Иванова		
Гл. констр.	Сидоров		
Зав. гр.	Смоленский		
Вед. инж.	Молочаева		
Инж.	Аницеенкова		

5.001-2.1-02.00.001

Связь

Стадия	Масса	Масштаб
Р	см. табл.	1:2
Лист	Листов 1	

Швеллер 60×32×3 ГОСТ 8278-83 / Ст3кп1-I ГОСТ 11474-76

ГОССТРОЙ СССР ЛЕНИНГРАДСКИЙ ПРОМСТРОЙПРОЕКТ

Копировал Формат А4

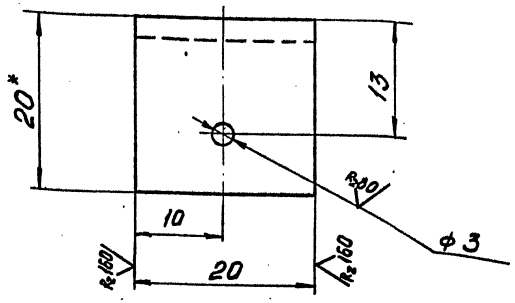

1. Предельные отклонения размеров: H14; h14.
2. * Размеры для справок.

Нач. отд.	Ковалев		
Н. контр.	Иванова		
Гл. констр.	Сидоров		
Зав. гр.	Смоленский		
Вед. инж.	Молочаева		
Инж.	Аницеенкова		

5.001-2.1-02.00.002

Зацеп

Стадия	Масса	Масштаб
Р	0,02	2:1
Лист	Листов 1	

Уголок 20×20×4 ГОСТ 8509-86 / Ст3кп1-I ГОСТ 535-88

ГОССТРОЙ СССР ЛЕНИНГРАДСКИЙ ПРОМСТРОЙПРОЕКТ

Копировал Формат А4

Инв.№ подл. | Подпись и дата | Взам. инв.№

Инв.№ подл.	Подпись и дата	Взам. инв.№

Формат	Зона	Поз.	Обозначение	Наименование	Кол. на исполн. 5.001-2.1-03.00.000								Примечание
					–	01	02	03	04				
				Документация									
А3			5.001-2.1-03.00.000 СБ	Сборочный чертеж									
				Детали									
А4		1	5.001-2.1-03.00.001	Пластина	2	2	2	2	2				
А4		2	5.001-2.1-03.00.002	Заглушка	4	4	4	4	4				
Б4		3	5.001-2.1-03.00.003	Уголок									
				Уголок 40×40×4 ГОСТ 8509-86 / Ст3пс1-I ГОСТ 535-88									
				L = 50 h 15	4	4	4	4	4				0,1

Нач.отд.	Ковалев		5.001-2.1-03.00.000
Н.контр.	Иванова		
Гл.констр.	Сидоров		
Зав.гр.	Сергеевский		Рама
Вед.инж.	Молочаева		
Инж.	Анищенкова		

Стадия	Лист	Листов
Р	1	4

ГОССТРОЯ СССР
ЛЕНИНГРАДСКИЙ
ПРОМСТРОЙПРОЕКТ

Копировал

Формат А4

Инв. N: подл.	Подпись и дата	Взам. инв.№

Формат	Зона	Поз.	Обозначение	Наименование	Кол. на исполн. 5.001-2.1-03.00.000								Примечание
					–	01	02	03	04				
Б4		4	5.001-2.1-03.00.004	Связь									
				Швеллер 10 ГОСТ 8240-89 / Ст3пс1-I ГОСТ 535-88									
				L = 500 h 15	2	2	2						4,3
			-01	L = 1000 h 15				2	2				8,6
Б4		5	5.001-2.1-03.00.005	Стойка									
				Швеллер 10 ГОСТ 8240-89 / Ст3пс1-I ГОСТ 535-88									
			-01	L = 692 h 15	2								5,9
			-02	L = 992 h 15		2		2					8,5
			-03	L = 1292 h 15			2		2				11,1

Копировал 24863-01 29 Формат А3

5.001-2.1-03.00.000	Лист 2

Копировал

Формат А4

28

Инв. № подл.	Подпись и дата	Взам. инв. №

Формат	Зона	Поз.	Обозначение	Наименование	Кол. на исполн. 5.001-2.1-03.000								Примечание
					-	-01	-02	-03	-04				
Б4		6	5.001-2.1-03.00.006	Заглушка									
				Лист В3 ГОСТ 19903-74 / Ст3кп2 ГОСТ 16523-89									
				88h15 × 686h15	2								1,4
			-01	88h15 × 986h15		2		2					2,0
			-02	88h15 × 1286h15			2		2				2,7
Б4		7	5.001-2.1-03.00.007	Заглушка									
				Лист В3 ГОСТ 19903-74 / Ст3кп2 ГОСТ 16523-89									
				88h15 × 500h15	2	2	2						1,0
				88h15 × 1000h15				2	2				2,0

5.001-2.1-03.00.000	Лист 3

Копировал Формат А4

Инв. № подл.	Подпись и дата	Взам. инв. №

Формат	Зона	Поз.	Обозначение	Наименование	Кол. на исполн. 5.001-2.1-03.00.000								Примечание
					-	-01	-02	-03	-04				
Б4		8	5.001-2.1-03.00.008	Ребро									
				Лист В3 ГОСТ 19903-74 / Ст3кп2 ГОСТ 16523-89									
				20h15 × 500h15	1	1	1						0,2
			-01	20h15 × 1000h15				1	1				0,5
Б4		9	5.001-2.1-03.00.009	Прокладка									
				Пластина I, лист ТМКЩ-М-2-95-99									
				ГОСТ 7338-77									
				15 × 500	1	1	1						0,04
			-01	15 × 1000				1	1				0,08
				Материалы									
		10		П125-100 ГОСТ 9573-82	0,009	0,012	0,014	0,016	0,018				м³
					1,2	1,5	1,8	2,0	2,3				кг

5.001-2.1-03.00.000	Лист 4

Копировал Формат А4

Копировал 24863-01 30 Формат А3

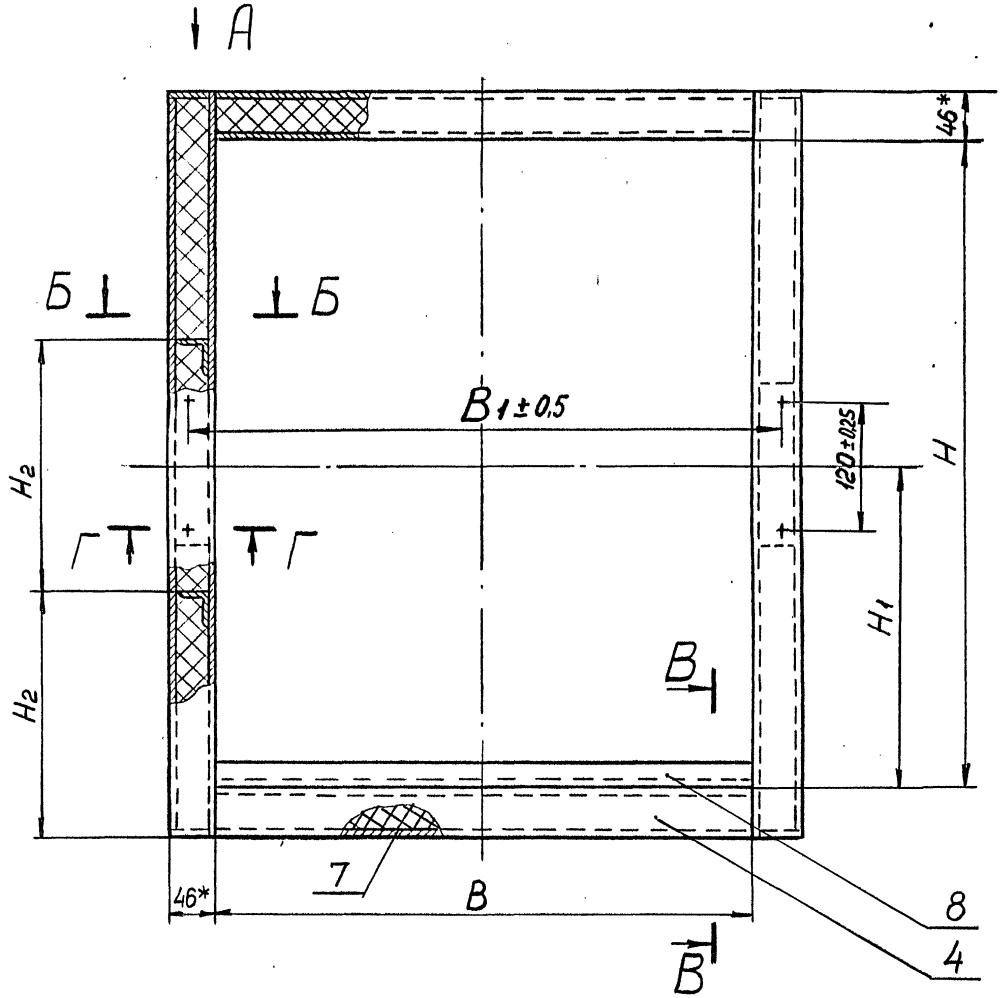

Обозначение	Размеры, мм					Масса, кг
	В	В1	Н	Н1	Н2	
5.001-2.1-03.00.000СБ	500	560	600	300	230	28,0
-01	500	560	900	450	330	34,7
-02	500	560	1200	600	430	41,6
-03	1000	1060	900	450	330	46,1
-04	1000	1060	1200	600	430	53

Г-Г (1:1)

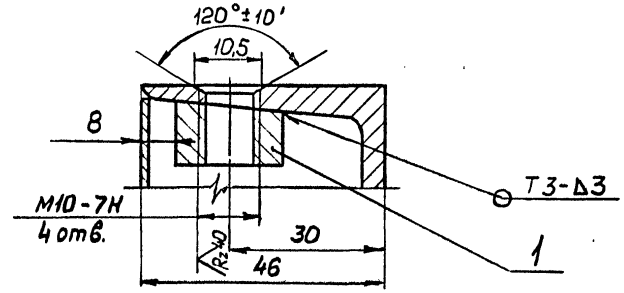

1. Предельные отклонения размеров $\pm \frac{IT14}{2}$.
2. Сварные швы по ГОСТ 5264-80. Электроды Э-42 ГОСТ 9467-75.
3. * Размеры для справок

А (1:4)

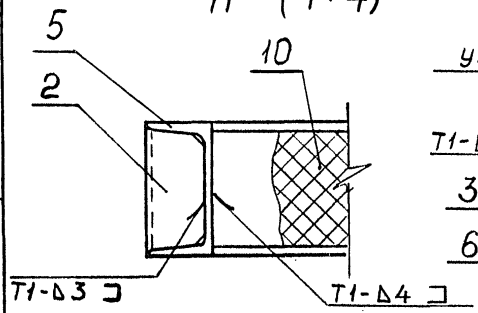

Б-Б (1:4)

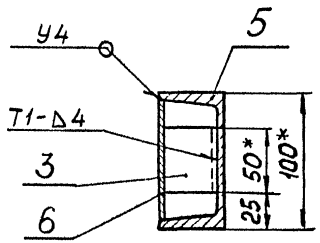

В-В (1:4)

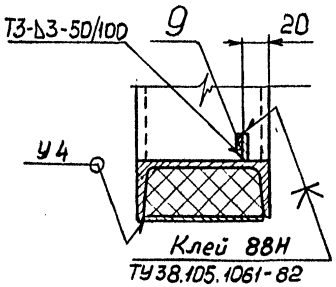

Нач.отд	Ковалев	
Н.контр.	Иванова	
Гл.констр.	Сидоров	
Зав.гр.	Сергеенкий	
Вед.инж.	Молочева	
Инж.	Анищенкова	

5.001-2.1-03.00.000СБ

Рама

Сборочный чертеж

Стадия	Масса	Масштаб
Р	см. табл.	1:5
Лист	Листов 1	

ГОССТРОЙ СССР
ЛЕНИНГРАДСКИЙ ПРОМСТРОЙПРОЕКТ

Копировал 24863-01 31 Формат А3

Инв.№ подл. | Подпись и дата | Взам. инв. №

Rz 80

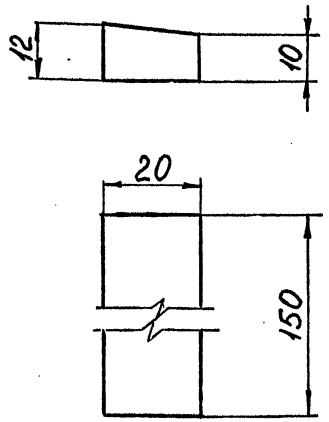

Неуказанные предельные отклонения размеров $\pm \frac{IT14}{2}$

Нач. отд.	Ковалев		
Н. контр.	Иванова		
Гл. констр.	Сидоров		
Зав. гр.	Смогонский		
Вед. инж.	Молочаева		
Инженер	Аницыенкова		

5.001-2.1-03.00.001

Пластина

Стадия	Масса	Масштаб
Р	0,26	1:1
Лист	Листов 1	

Ст 3 кп 2 ГОСТ 380-88

ГОССТРОЙ СССР
ЛЕНИНГРАДСКИЙ ПРОМСТРОЙПРОЕКТ

Копировал Формат А4

Инв. № подл. | Подпись и дата | Взам. инв. №

Rz 160

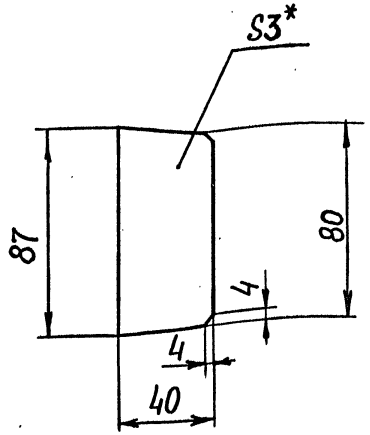

1 Неуказанные предельные отклонения размеров: $\pm \frac{IT14}{2}$

2* Размер для справок.

Нач. отд.	Ковалев		
Н. контр.	Иванова		
Гл. констр	Сидоров		
Зав. гр.	Смогонский		
Вед. инж.	Молочаева		
Инженер	Аницыенкова		

5.001-2.1-03.00.002

Заглушка

Стадия	Масса	Масштаб
Р	0,1	1:2
Лист	Листов 1	

Лист Б-ПН3 ГОСТ 19903-74
Ст 3 кп 2 ГОСТ 14637-79

ГОССТРОЙ СССР
ЛЕНИНГРАДСКИЙ ПРОМСТРОЙПРОЕКТ

Копировал 24863-01 32 Формат А4

Инв. № подл. | Подпись и дата | Взам. инв. № | Инв. № дубл.

Инв. N. подл.	Подпись и дата	Взам. инв.№

Формат	Зона	Поз.	Обозначение	Наименование	Кол. на исполн. 5.001-2.1-04.00.000		Примечание
					-	01	
				Документация			
А3			5.001-2.1-04.00.000 СБ	Сборочный чертеж			
				Сборочные единицы			
А4		1	5.001-2.1-04.01.000	Вал	1		
			-01	Вал		1	
А4		2	5.001-2.1-04.02.000	Корпус подшипника	2	2	
				Детали			
А4		4	5.001-2.1-04.00.001	Крышка	2	2	
А4		5	5.001-2.1-04.00.002	Прокладка	2	2	

Нач.отд.	Ковалев	
Н.контр.	Иванова	
Гл.констр.	Сидоров	
Зав.гр.	Сморгоноский	
Вед.инж.	Молочаева	
Инженер	Аниценкова	

5.001-2.1-04.00.000

Вал в сборе

Стадия	Лист	Листов
Р	1	2

ГОССТРОЙ СССР
ЛЕНИНГРАДСКИЙ
ПРОМСТРОЙПРОЕКТ

Копировал Формат А4

Инв. N. подл.	Подпись и дата	Взам. инв.№

Формат	Зона	Поз.	Обозначение	Наименование	Кол. на исполн. 5.001-2.1-04.00.000		Примечание
					-	01	
А4		6	5.001-2.1-04.00.003	Кольцо сальниковое	2	2	
				Стандартные изделия			
		8		Болт М6×22.58.016			
				ГОСТ 7798-70	8	8	
		9		Шайба 2.6.02.016			
				ГОСТ 11371-78	8	8	
		12		Подшипник №206			
				ГОСТ 8338-75	2	2	

5.001-2.1-04.00.000

Лист 2

Копировал Формат А4

24863-01 33 Формат А3

Обозначение	B, мм	Масса, кг
5.001-2.1-04.00.000	560	13,3
-01	1060	16,8

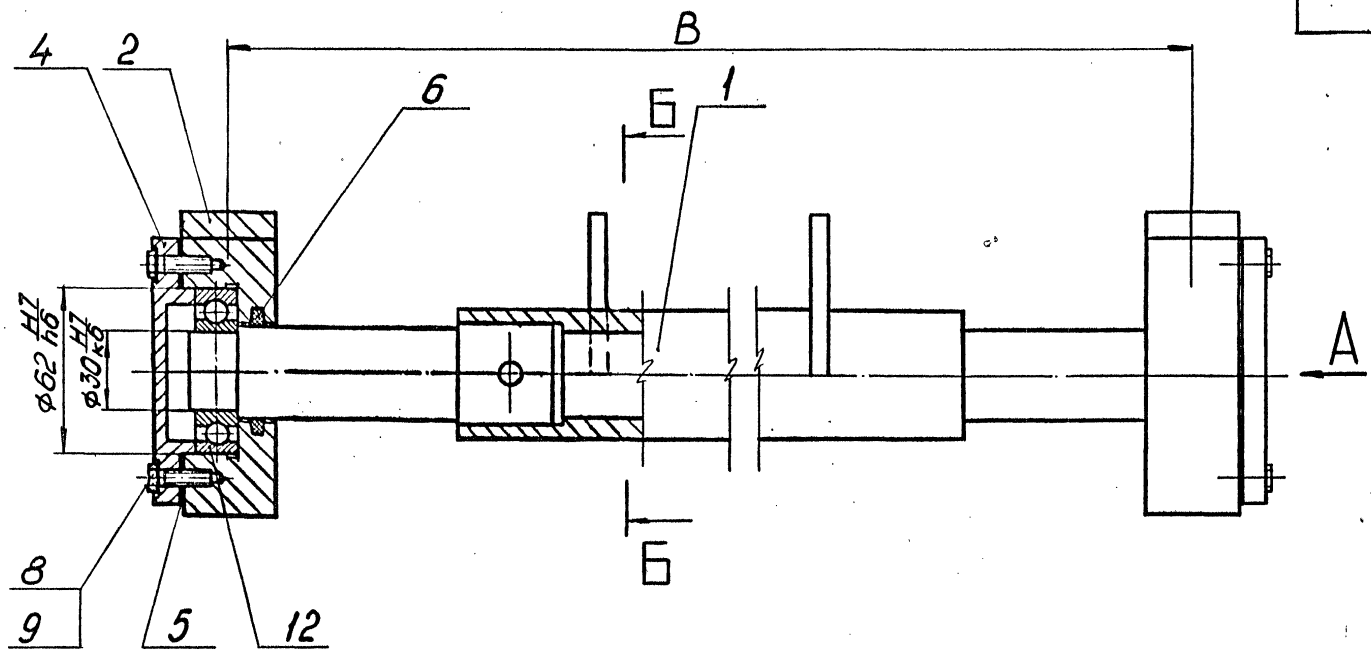

* Размеры для справок.

А

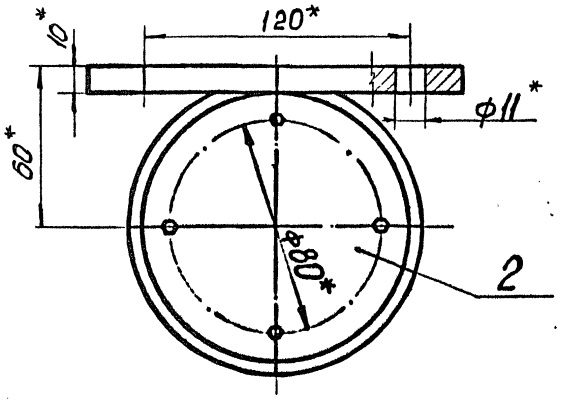

Б – Б

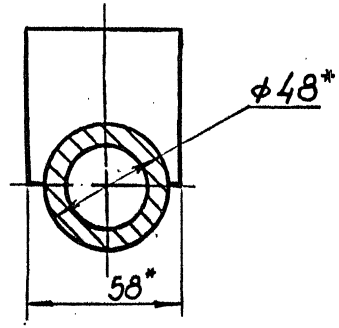

Нач. отд	Ковалев		
Н. контр.	Иванова		
Гл. конст.	Сидоров		
Зав. гр.	Сморгонский		
Вед. инж.	Молочаева		
Инж.	Аничкенков		

5.001-2.1-04.00.000 СБ

Вал в сборе
Сборочный чертеж

Стадия	Масса	Масштаб
Р	см. табл.	1:2
Лист	Листов 1	

ГОССТРОЙ СССР
ЛЕНИНГРАДСКИЙ
ПРОМСТРОЙПРОЕКТ

Инв. № подл. | Подпись и дата | Взам. инв. №

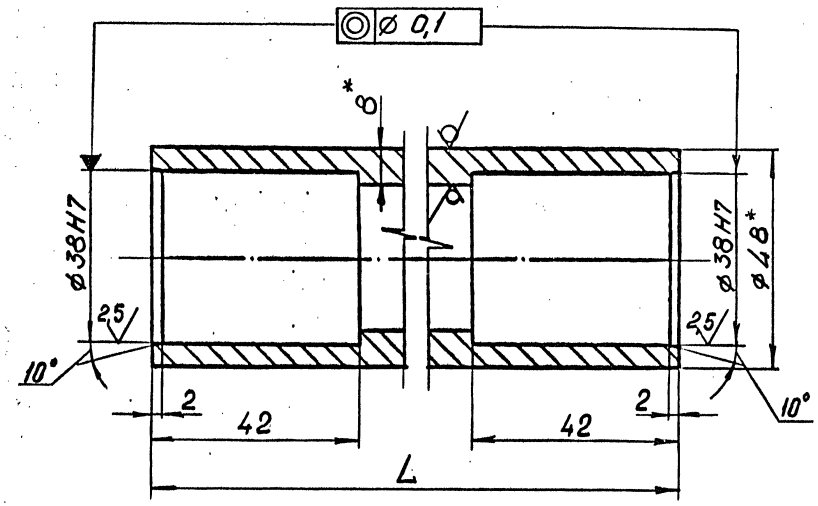

Обозначение	L, мм	Масса, кг	Примеч.
5.001-2.1-04.01.001	390	2,8	
-01	890	6,8	

1. Неуказанные предельные отклонения размеров $\pm\frac{IT14}{2}$
2.* Размеры для справок.

Нач.отд.	Ковалев		
Н.контр.	Иванова		
Гл.констр.	Сидоров		
Зав.гр.	Смирницкий		
Вед.инж.	Малочаева		
Инженер	Анищенкова		

5.001-2.1-04.01.001

Корпус

Стадия	Масса	Масштаб
Р	см. табл.	1:1
Лист	Листов 1	

Труба 48×8 ГОСТ 8734-75 / В20 ГОСТ 8733-87

ГОССТРОЙ СССР ЛЕНИНГРАДСКИЙ ПРОМСТРОЙПРОЕКТ

Копировал

Формат А4

Формат	Зона	Поз.	Обозначение		Наименование		Кол. на испол. 5.001-2.1-04.01.000		Примечание
					Документация				
А3			5.001-2.1-04.01.000СБ		Сборочный чертеж				
					Детали				
А4		1	5.001-2.1-04.01.001		Корпус		1		
				-01	Корпус			1	
А4		2	5.001-2.1-04.01.002		Ребро		2	2	
А4		3	5.001-2.1-04.01.003		Ось		2	2	
					Стандартные изделия				
		5			Шпилька 2.8×55.88.016 ГОСТ 10774-75		2	2	

Нач.отд.	Ковалев		
Н.контр.	Иванова		
Гл.констр.	Сидоров		
Зав.гр.	Смирницкий		
Вед.инж.	Малочаева		
Инженер	Анищенкова		

5.001-2.1-04.01.000

Вал

Стадия	Лист	Листов
Р		1

ГОССТРОЙ СССР ЛЕНИНГРАДСКИЙ ПРОМСТРОЙПРОЕКТ

Копировал

Формат А4

Инв. № подл. | Подпись и дата | Взам. инв. №

Обозначение	B, мм	B1, мм	Масса, кг
5.001-2.1-04.01.000	592	390	6,0
-01	1092	890	9,7

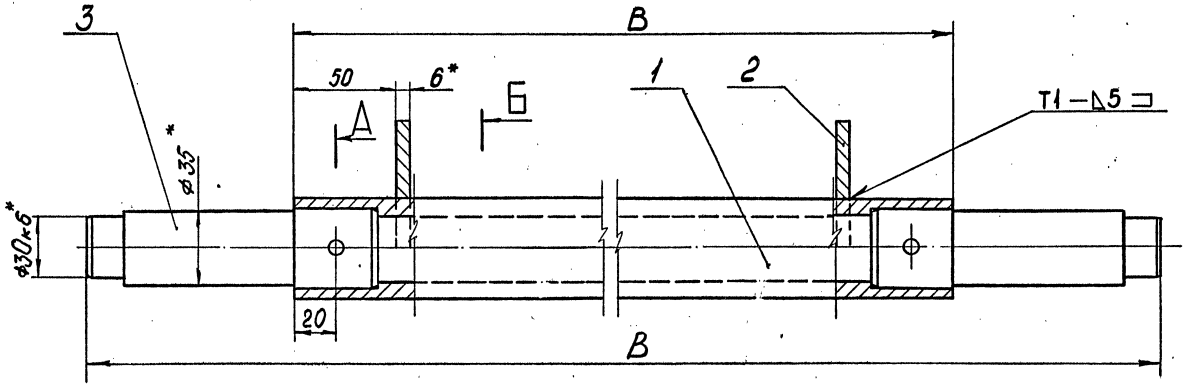

1. Предельные отклонения размеров: H14; h14; $\pm\frac{IT14}{2}$
2. Сварные швы по ГОСТ 5264-80.
3. Электроды Э42 ГОСТ 9467-75.

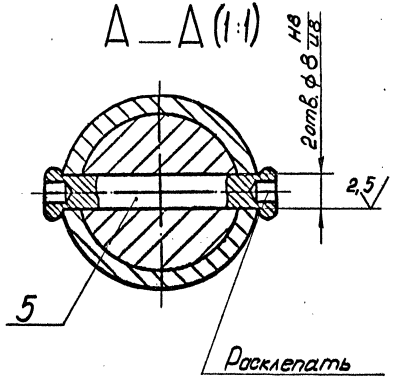

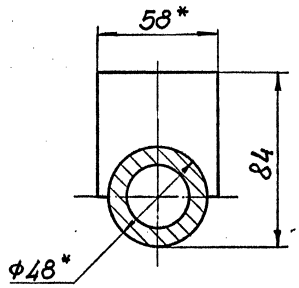

Нач. отд.	Ковалев		
Н. контр.	Иванова		
Гл. контр.	Сидоров		
Зав. гр.	Сморгонский		
Вед. инж.	Молочаева		
Инж.	Анищенкова		

5.001 - 2.1 - 04.01.000 СБ

Вал
Сборочный чертеж

Стадия	Масса	Масштаб
Р	см. табл.	1:2

Лист | Листов 1

ГОССТРОЙ СССР
ЛЕНИНГРАДСКИЙ ПРОМСТРОЙПРОЕКТ

Копировал 24863-01 36 Формат А3

Инв № подл | Подпись и дата | Взам. инв №

R 80 (√)

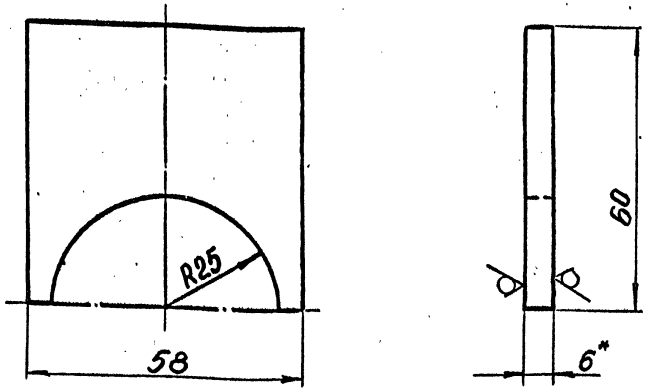

1. Предельные отклонения размеров ± IT14/2
2. * Размер для справок.

			5.001-2.1-04.01.002		
Н. отд.	Ковалев		Ребро	Стадия: Р	Масса: 0,2	Масштаб: 1:1
Н. контр.	Иванова			Лист	Листов 1
Гл. конструктор	Сидоров		Лист 6-ПН6 ГОСТ 19903-74 Ст3пс2 ГОСТ 14637-79	ГОССТРОЙ СССР ЛЕНИНГРАДСКИЙ ПРОМСТРОЙПРОЕКТ	
Зав. гр.	Сморгонский				
Вед. инж.	Колочаева				
Инж.	Анищенкова				

Копировал

Формат А4

R 40 (√)

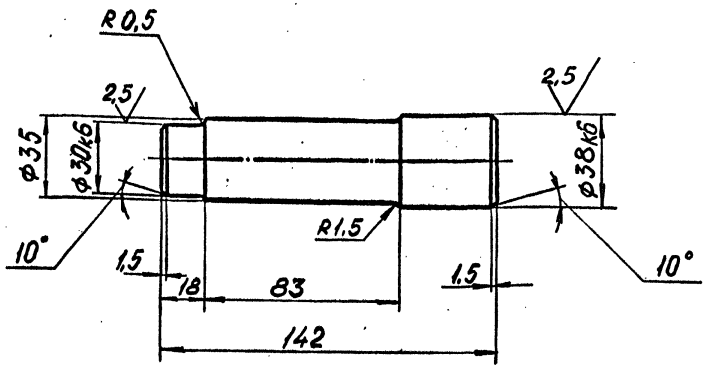

Неуказанные предельные отклонения размеров: h14; ± IT14/2.

			5.001-2.1-04.01.003		
Н. отд.	Ковалев		Ось	Стадия: Р	Масса: 1,4	Масштаб: 1:2
Н. контр.	Иванова			Лист	Листов 1
Гл. конструктор	Сидоров		Сталь 45 ГОСТ 1050-88	ГОССТРОЙ СССР ЛЕНИНГРАДСКИЙ ПРОМСТРОЙПРОЕКТ	
Зав. гр.	Сморгонский				
Вед. инж.	Колочаева				
Инж.	Анищенкова				

Копировал 24863-01 37

Формат А4

Инв. № подл. | Подпись и дата | Взам. инв. №

Формат	Зона	Поз.	Обозначение	Наименование	Кол.	Примеч
				Документация		
А3			5.001-2.1-04.02.000 СБ	Сборочный чертеж		
				Детали		
А4		1	5.001-2.1-04.02.001	Фланец	1	
Б4		3	5.001-2.1-04.02.003	Опора		
				Лист Б-ПН10 ГОСТ 19903-74 Ст3пс2 ГОСТ 14637-79		
				40h15×140h15	1	

Нач.отд.	Ковалев		5.001-2.1-04.02.000
Н.контр.	Иванова		
Гл.констр.	Сидоров		
Зав.гр.	Смогонский		Корпус подшипника
Вед.инж.	Молочаева		
Инженер	Анищенкова		

Стадия	Лист	Листов
Р		1

ГОССТРОЙ СССР ЛЕНИНГРАДСКИЙ ПРОМСТРОЙПРОЕКТ

Формат А4

Взам. инв. № | Подпись и дата | Инв. № подл.

$R_z 80$ (√)

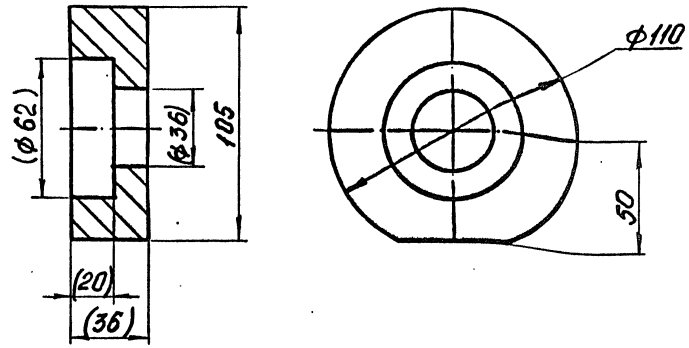

1. Предельные отклонения размеров: h14; ± IT14/2
2. Размеры в скобках - после сборки.

Н.отд.	Ковалев		5.001-2.1-04.02.001
Н.контр.	Иванова		
Гл.контр.	Сидоров		
Зав.гр.	Смогонский		Фланец
Вед.инж.	Молочаева		
Инж.	Анищенкова		

Стадия	Масса	Масштаб
Р	2,6	1:2
Лист	Листов 1	

Сталь 20 ГОСТ 1050-88

ГОССТРОЙ СССР ЛЕНИНГРАДСКИЙ ПРОМСТРОЙПРОЕКТ

Взам. инв. № | Подпись и дата | Инв. № подл.

$R_z 80$ / (√)

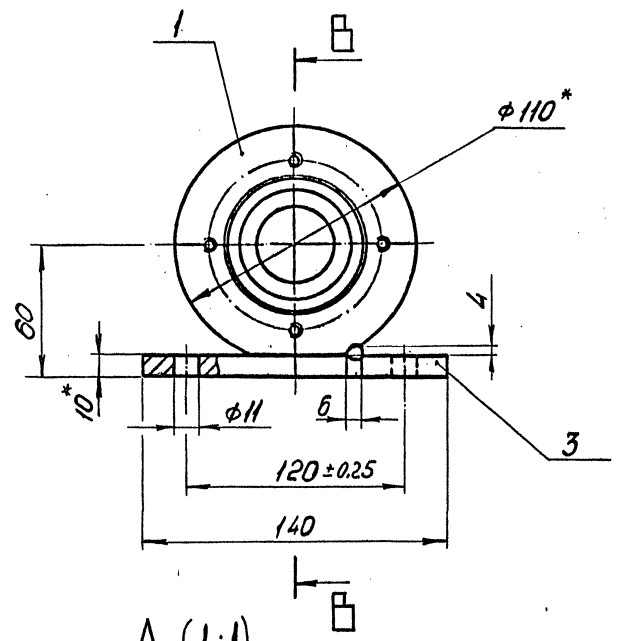

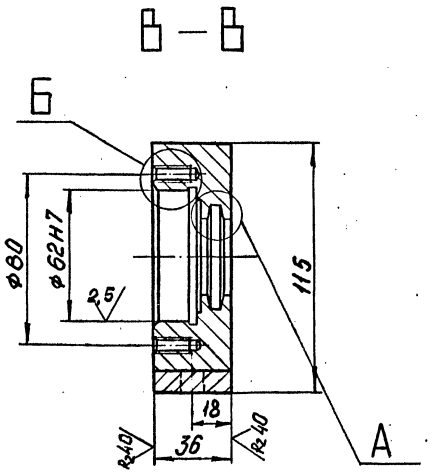

1. Неуказанные предельные отклонения размеров: H14; h14; $\pm\frac{IT14}{2}$
2. Сварка ручная дуговая
   Электроды Э42 ГОСТ 9467-75
3. *Размеры для справок.

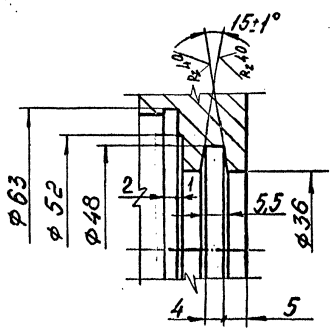

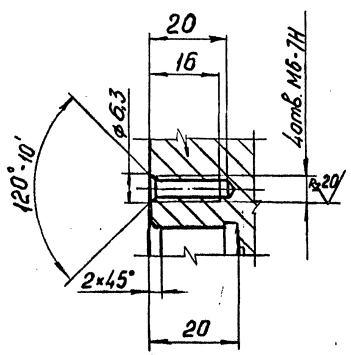

				5.001-2.1-04.02.000СБ	
				Корпус подшипника Сборочный чертеж	Стадия: Р; Масса: 30; Масштаб: 1:2; Лист; Листов 1
Нач. отд.	Ковалев				ГОССТРОЙ СССР. ЛЕНИНГРАДСКИЙ ПРОМСТРОЙПРОЕКТ
Н. контр.	Иванова				
Гл. констр.	Сидоров				
Зав. гр.	Смоленский				
Вед. инж.	Молочаева				
Инж.	Анищенкова				

Инв.№ подл. | Подпись и дата | Взам. инв.№

$R_z 80$ / (✓)

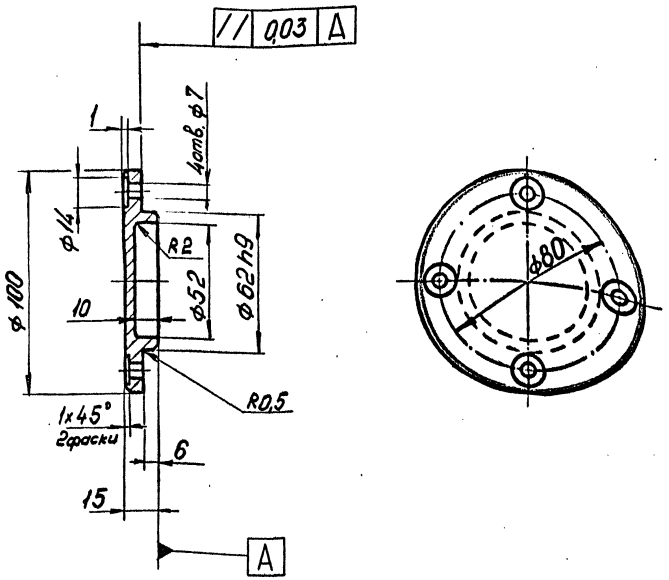

Предельные отклонения размеров: H14; h14; $\pm\frac{IT14}{2}$

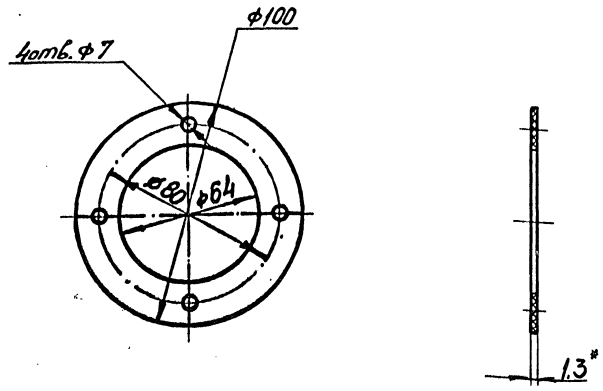

* Размер для справок.

Нач. отд.	Ковалев		5.001-21-04.00.001			
Н. контр.	Иванова		Крышка	Стадия: Р	Масса: 0,5	Масштаб: 1:2
Гл. констр.	Сидоров			Лист	Листов 1	
Зав. сф.	Смоленский		Ст3кп2 ГОСТ380-88	ГОССТРОЙ СССР ЛЕНИНГРАДСКИЙ ПРОМСТРОЙПРОЕКТ		
Вед. инж.	Молочаева					
Инж.	Анищенкова					

Инв. № подл. | Подпись и дата | Взам. инв. №

Копировал

Формат А4

Нач. отд.	Ковалев		5.001-21-04.00.002			
Н. контр.	Иванова		Прокладка	Стадия: Р	Масса: 0,04	Масштаб: 1:2
Гл. констр.	Сидоров			Лист	Листов 1	
Зав. сф.	Смоленский		Картон асбестовый КАП-1,3 ГОСТ 2850-80	ГОССТРОЙ СССР ЛЕНИНГРАДСКИЙ ПРОМСТРОЙПРОЕКТ		
Вед. инж.	Молочаева					
Инж.	Анищенкова					

Инв. № подл. | Подпись и дата | Взам. инв. №

Копировал 24863-01 40

Формат А4

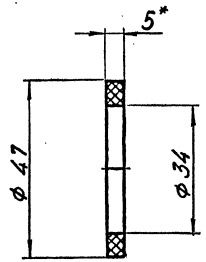

* Размер для справок.

Формат	Зона	Поз.	Обозначение	Наименование	Кол.	Примеч.
				Документация		
А3			5.001-2.1-05.00.000СБ	Сборочный чертеж		
				Детали		
А4		1	5.001-2.1-05.00.001	Блок	1	
А4		2	5.001-2.1-05.00.002	Скоба	1	
А4		3	5.001-2.1-05.00.003	Ось	1	
А4		4	5.001-2.1-05.00.004	Втулка	1	
А4		5	5.001-2.1-05.00.005	Плита	1	
А4		6	5.001-2.1-05.00.006	Плита	1	
А4		7	5.001-2.1-05.00.007	Кронштейн	2	
А4		8	5.001-2.1-05.00.008	Болт	2	
				Стандартные изделия		
		10		Гайка 2М10.5.016		
				ГОСТ 5915-70	4	
		11		Шайба 210.02.016		
				ГОСТ 11371-78	2	
		12		Шайба 10.01.016		
				ГОСТ 13463-77	2	
				Заготовка для		
				5.001-2.1-05.00.008		
				Болт М10×50.58.016 ГОСТ 7798-70	2	

Взам. инв. № | Подпись и дата | Инв. № подл.

Нач. отд.	Ковалев	
Н. контр.	Иванова	
Гл. констр.	Сидоров	
Зав. гр.	Смирганский	
Вед. инж.	Молочаева	
Инж.	Анищенкова	

5.001-2.1-05.00.000

Блок с обоймой

Стадия: Р | Лист | Листов: 1

ГОССТРОЙ СССР ЛЕНИНГРАДСКИЙ ПРОМСТРОЙПРОЕКТ

Копировал 24863-01 41 Формат А4

Нач. отд.	Ковалев	
Н. контр.	Иванова	
Гл. констр.	Сидоров	
Зав. гр.	Смирганский	
Вед. инж.	Молочаева	
Инж.	Анищенкова	

5.001-2.1-04.00.003

Кольцо сальниковое

Стадия: Р | Масса: 0,003 | Масштаб: 1:1

Лист | Листов: 1

Войлок ПС5 ГОСТ 6308-71

ГОССТРОЙ СССР ЛЕНИНГРАДСКИЙ ПРОМСТРОЙПРОЕКТ

Формат А4

Взам. инв. № | Подпись и дата | Инв. № подл.

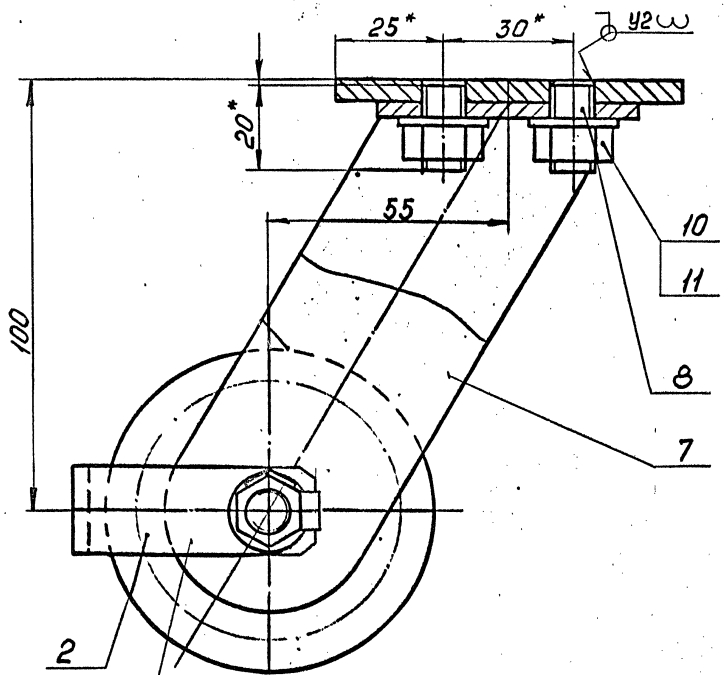

Устанавливается в зависимости от положения каната

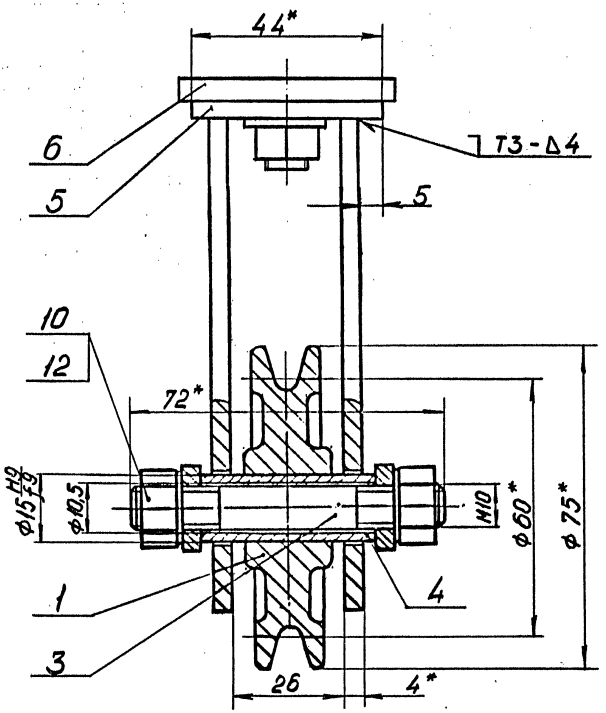

1. Сварные швы по ГОСТ 5264-80. Электроды Э42 ГОСТ 9467-75.
2. Неуказанные предельные отклонения размеров $\pm \frac{IT14}{2}$
3. * Размеры для справок.

Нач.отд.	Ковалев	
Н.контр.	Иванова	
Гл.констр.	Сидоров	
Зав.гр.	Смоленский	
Ведущ.	Молочаева	
Инж.	Анищенкова	

5.001-2.1-05.00.000 СБ

Блок с обоймой
Сборочный чертеж

Стадия	Масса	Масштаб
Р	1,3	1:1
Лист	Листов 1	

ГОССТРОЙ СССР
ЛЕНИНГРАДСКИЙ ПРОМСТРОЙПРОЕКТ

Копировал 24863-01 42 Формат А3

Взам. инв. № | Подпись и дата | Инв. № подл.

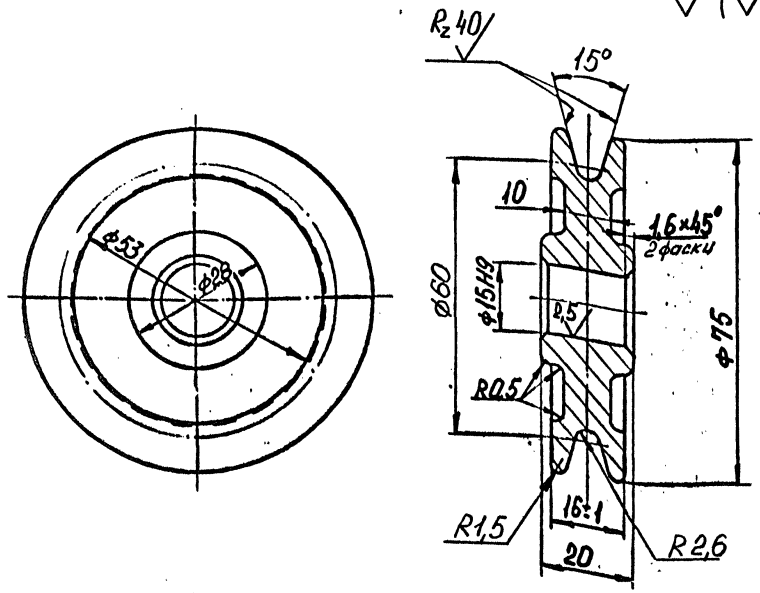

1. Предельные отклонения размеров: $h14; \pm \frac{IT14}{2}$.
2. HRC 55... 60.

Нач. отд.	Ковалев		
Н. контр.	Иванова		
Гл. констр.	Сидоров		
Зав. гр.	Смоленский		
Вед. инж.	Молочаева		
Инж.	Лукина		

5.001-2.1-05.00.001

Блок

Стадия	Масса	Масштаб
Р	0,5	1:1

Лист | Листов 1

Сталь 45 ГОСТ 1050-88

ГОССТРОЙ СССР
ЛЕНИНГРАДСКИЙ ПРОМСТРОЙПРОЕКТ

Формат А4

Инв. № подл. | Подпись и дата | Взам. инв. №

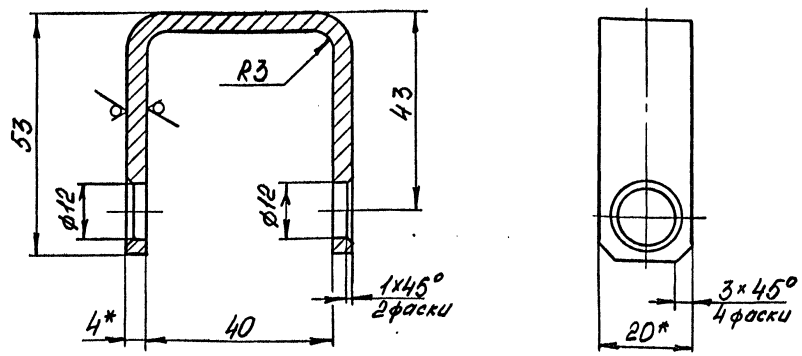

1. Предельные отклонения размеров: $H14; \pm \frac{IT14}{2}$.
2. Развернутая длина $L = 160$мм.
3. * Размеры для справок.

Нач. отд.	Ковалев		
Н. контр.	Иванова		
Гл. констр.	Сидоров		
Зав. гр.	Смоленский		
Вед. инж.	Молочаева		
Инж.	Лукина		

5.001-2.1-05.00.002

Скоба

Стадия	Масса	Масштаб
Р	0,2	1:1

Лист | Листов 1

Полоса $\frac{4 \times 20\text{-Б ГОСТ 103-78}}{Ст3кп2\ ОСТ14\text{-}2\text{-}208\text{-}87}$

ГОССТРОЙ СССР
ЛЕНИНГРАДСКИЙ ПРОМСТРОЙПРОЕКТ

Формат А4

Инв. № подл. | Подпись и дата | Взам. инв. №

Rz 40

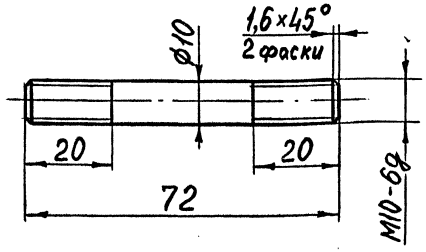

Неуказанные предельные отклонения размеров: $h14; \pm \frac{IT14}{2}$

			5.001-2.1-05.00.003		
Нач.отд.	Ковалев		Ось	Стадия: Р	Масса: 0,04	Масштаб: 1:1
Н.контр.	Иванова			Лист	Листов 1
Гл.констр.	Сидоров				
Зав.гр.	Смоленский		Ст3кп2 ГОСТ 380-88	ГОССТРОЙ СССР ЛЕНИНГРАДСКИЙ ПРОМСТРОЙПРОЕКТ	
Вед.инж.	Молочаева				
Инж.	Анищенкова				

Копировал

Формат А4

Rz 40 (√)

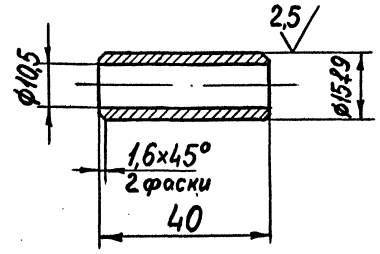

Неуказанные предельные отклонения размеров: $h14; H14; \pm \frac{IT14}{2}$

			5.001-2.1-05.00.004		
Нач.отд.	Ковалев		Втулка	Стадия: Р	Масса: 0,03	Масштаб: 1:1
Н.контр.	Иванова			Лист	Листов 1
Гл.констр.	Сидоров				
Зав.гр.	Смоленский		Бр АЖ9-4 ГОСТ 18175-72	ГОССТРОЙ СССР ЛЕНИНГРАДСКИЙ ПРОМСТРОЙПРОЕКТ	
Вед.инж.	Молочаева				
Инж.	Анищенкова				

Копировал

Формат А4

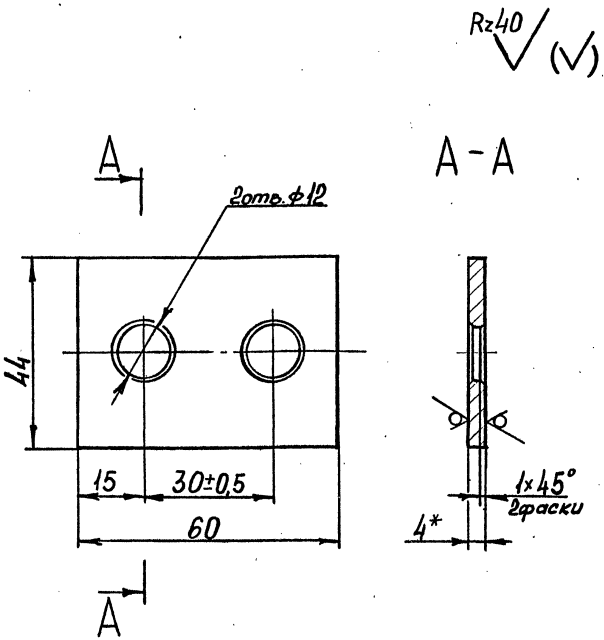

1. Неуказанные предельные отклонения размеров: $H14; \pm \frac{IT14}{2}$.
2.* Размер для справок.

				5.001-2.1-05.00.005		
				Плита	Стадия	Масса	Масштаб
					Р	0,04	1:1
Нач. отд.	Ковалев				Лист	Листов 1
Н. контр.	Иванова					
Гл. констр.	Сидоров					
Зав. гр.	Сморганский			Лист 4-Б-ПН ГОСТ 19903-74 / Ст3кп2 ГОСТ 14637-79	ГОССТРОЙ СССР ЛЕНИНГРАДСКИЙ ПРОМСТРОЙПРОЕКТ	
Вед. инж.	Молочаева					
Инж.	Лукина					

Инв. № подл. | Подпись и дата | Взам. инв. №

Копировал

Формат А4

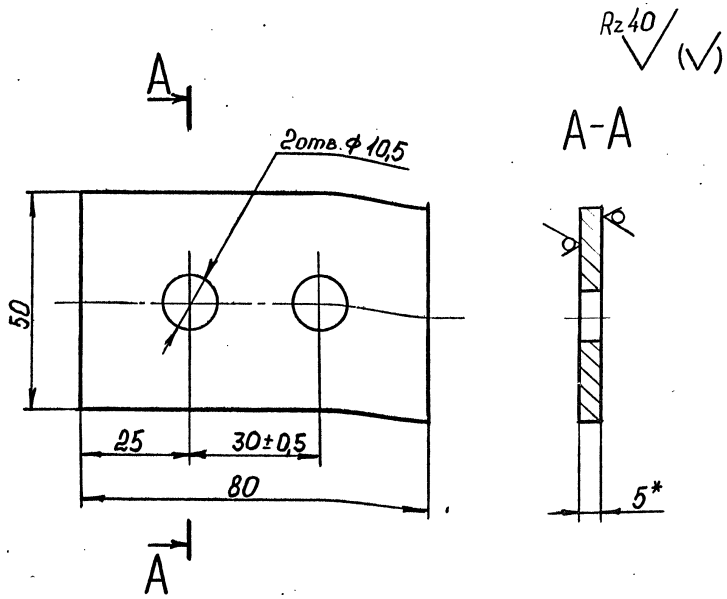

1. Неуказанные предельные отклонения размеров: $H14; \pm \frac{IT14}{2}$.
2.* Размер для справок.

				5.001-2.1-05.00.006		
				Плита	Стадия	Масса	Масштаб
					Р	0,2	1:1
Нач. отд.	Ковалев				Лист	Листов 1
Н. контр.	Иванова					
Гл. констр.	Сидоров					
Зав. гр.	Сморганский			Лист Б-ПН5 ГОСТ 19903-74 / Ст3кп2 ГОСТ 14637-79	ГОССТРОЙ СССР ЛЕНИНГРАДСКИЙ ПРОМСТРОЙПРОЕКТ	
Вед. инж.	Молочаева					
Инж.	Лукина					

Инв. № подл. | Подпись и дата | Взам. инв. №

Копировал

Формат А4

Rz 40 (▽)

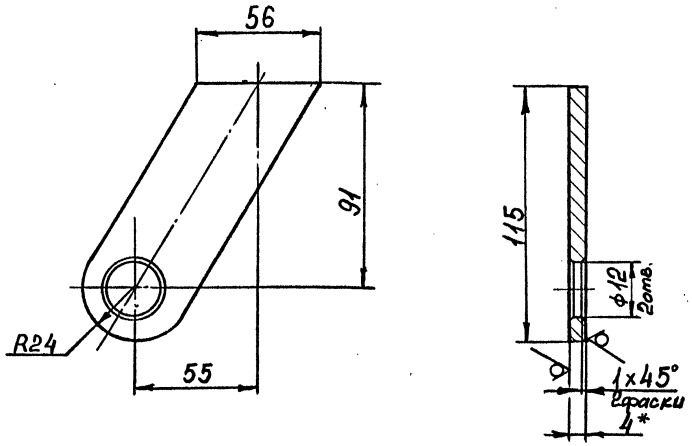

1. Предельные отклонения размеров: H14; $\pm\frac{IT14}{2}$.
2. *Размер для справок.

Нач. отд	Ковалев		
Н. контр.	Иванова		
Гл. констр	Сидоров		
Зав. гр.	Смирновский		
Вед. инж	Молочаева		
Инж.	Лукина		

5.001-2.1-05.00.007

Кронштейн

Стадия	Масса	Масштаб
Р	0,2	1:1

Лист | Листов 1

Лист Б-ПН4 ГОСТ 19903-74 / ВСт3пс2 ГОСТ 14637-79

ГОССТРОЙ СССР ЛЕНИНГРАДСКИЙ ПРОМСТРОЙПРОЕКТ

Копировал Формат А4

Взам. инв. № | Подпись и дата | Инв. № подл.

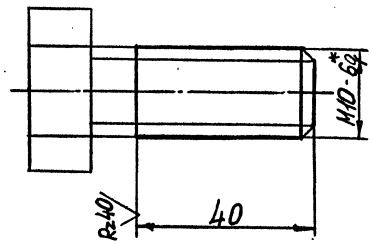

(▽)

*Размер для справок.

Нач. отд.	Ковалев		
Н. контр.	Иванова		
Гл. констр	Сидоров		
Зав. гр.	Смирновский		
Вед. инж	Молочаева		
Инж.	Лукина		

5.001-2.1-05.00.008

Болт

Стадия	Масса	Масштаб
Р	0,04	1:1

Лист | Листов 1

Болт-заготовка М10×50.58.016. ГОСТ 7798-70

ГОССТРОЙ СССР ЛЕНИНГРАДСКИЙ ПРОМСТРОЙПРОЕКТ

Копировал 24863-01 46 Формат А4

Взам. инв. № | Подпись и дата | Инв. № подл.

Формат	Зона	Поз	Обозначение	Наименование	Кол.	Примеч
				Документация		
А3			5.001-2.1-06.00.000СБ	Сборочный чертеж		
				Сборочные единицы		
А4		1	5.001-2.1-06.01.000	Основание	1	
А4		2	5.001-2.1-06.02.000	Опора	1	
А4		3	5.001-2.1-06.03.000	Барабан	1	
А4		4	5.001-2.1-06.04.000	Рукоятка	1	
				Детали		
А4		6	5.001-2.1-06.00.001	Собачка	1	
А4		7	5.001-2.1-06.00.002	Пружина	1	
А4		8	5.001-2.1-06.00.003	Винт	1	
А4		9	5.001-2.1-06.00.004	Клин	1	
				Стандартные изделия		
		11		Болт М6×18.58.016		
				ГОСТ 7798-70	1	
		12		Гайка М10.5.016		
				ГОСТ 5915-70	3	
				Шайбы по ГОСТ 11371-78		
		13		2.10.02.016	3	
		14		2.12.02.016	1	
		15		Шплинт 3.0×20-001		
				ГОСТ 397-79	1	

Инв.№ подл. | Подпись и дата | Взам. инв.№

Нач.отд.	Ковалев	
Н.контр.	Иванова	
Гл.констр.	Сидоров	
Зав.гр.	Сморгонский	
Вед.инж.	Молочаева	
Инженер	Анищенков	

5.001-2.1-06.00.000

Лебедка ручная

Стадия	Лист	Листов
Р		1

ГОССТРОЙ СССР
ЛЕНИНГРАДСКИЙ
ПРОМСТРОЙПРОЕКТ

Формат А4

Формат	Зона	Поз	Обозначение	Наименование	Кол.	Примеч
				Документация		
А3			5.001-2.1-06.01.000СБ	Сборочный чертеж		
				Детали		
А4		1	5.001-2.1-05.00.008	Болт	3	
А4		2	5.001-2.1-06.01.001	Основание	1	
				Стандартные изделия		
				Заготовка для 5.001-2.1-05.00.008 Болт М10×50.58.016 ГОСТ 7798-70	3	

Инв.№ подл. | Подпись и дата | Взам. инв.№

Нач.отд.	Ковалев	
Н.контр.	Иванова	
Гл.констр.	Сидоров	
Зав.гр	Сморгонский	
Вед.инж.	Молочаева	
Инженер	Анищенкова	

5.001-2.1-06.01.000

Основание

Стадия	Лист	Листов
Р		1

ГОССТРОЙ СССР
ЛЕНИНГРАДСКИЙ
ПРОМСТРОЙПРОЕКТ

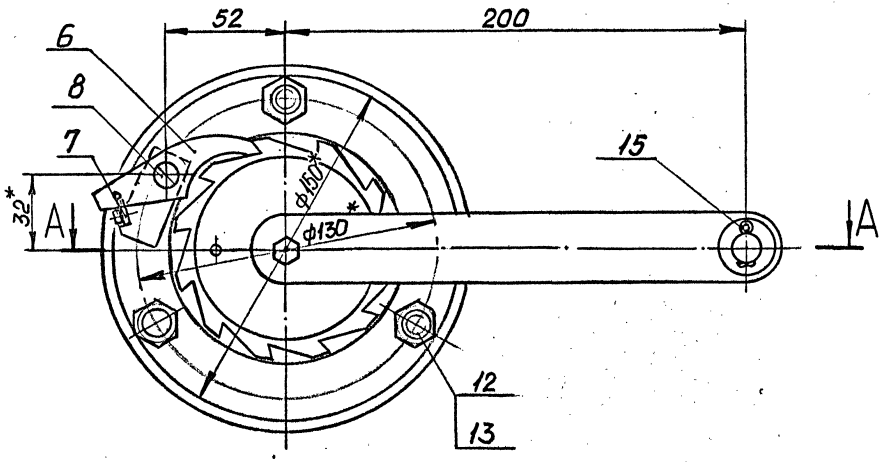

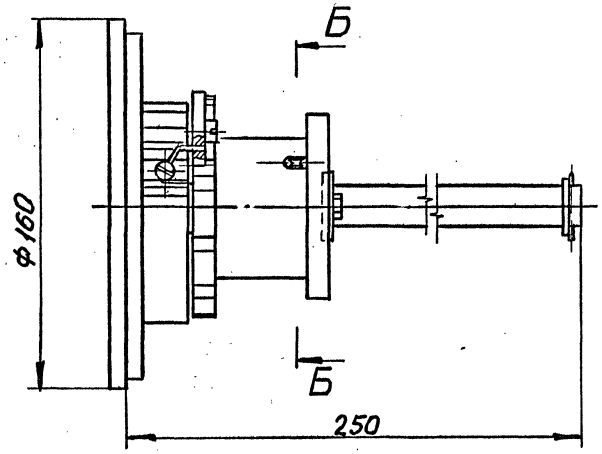

А–А

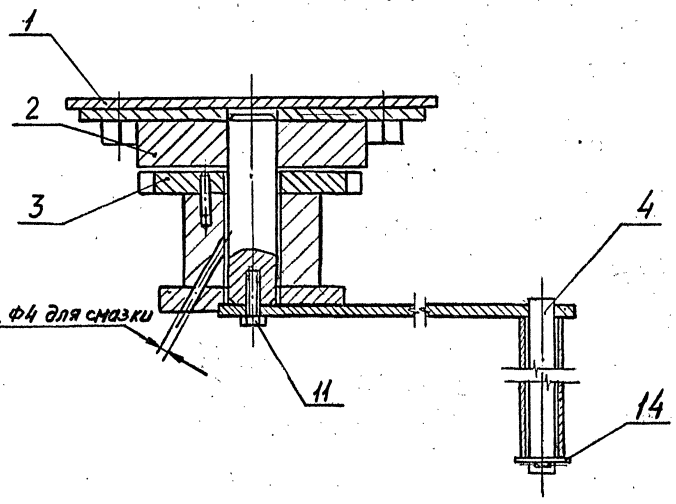

Б–Б

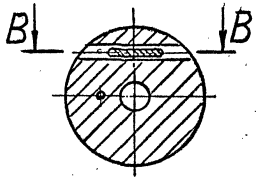

В–В

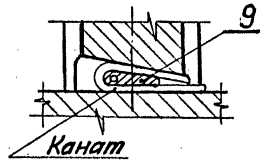

1. Сварные швы по ГОСТ5264-80
Электроды Э-42 ГОСТ9467-75
2. Предельные отклонения размеров $\pm \frac{IT14}{2}$
3. * Размеры для справок.

			5.001-2.1-06.00.000СБ		
			Лебёдка ручная сборочный чертёж	Стадия: Р	Масса: 5,5	Масштаб: 1:2
Нач.отд	Ковалев			Лист	Листов: 1
Н.контр.	Иванова			ГОССТРОЙ СССР ЛЕНИНГРАДСКИЙ ПРОМСТРОЙПРОЕКТ	
Гл.констр	Сидоров				
Зав.гр.	Смоленский				
Вед.инж	Молочаева				
Инж.	Гильман				

Взам. инв. № | Подпись и дата | Инв. № подл.

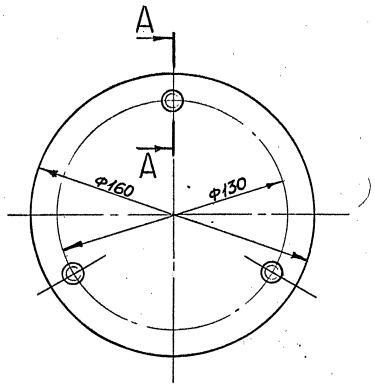

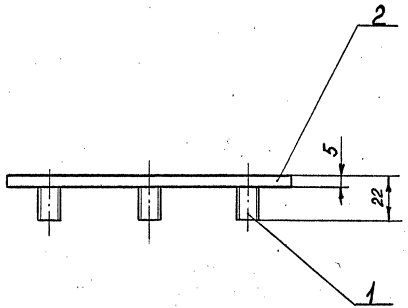

А–А (1:1)

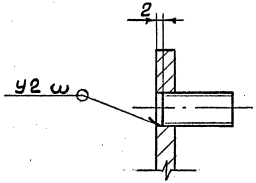

1. Сварные швы по ГОСТ 5264-80
   Электроды Э42 ГОСТ 9467-75
2. Неуказанные предельные отклонения размеров $\pm \frac{IT14}{2}$
3. Размеры для справок.

Нач.отд.	Ковалев		
Н.контр.	Иванова		
Гл.констр.	Сидоров		
Зав.гр.	Смоленский		
Вед.инж.	Молочаева		
Инж.	Подрядчикова		

5.001-2.1-06.01.000

Основание
Сборочный чертёж

Стадия	Масса	Масштаб
Р	1,0	1:2
Лист	Листов 1	

ГОССТРОЙ СССР,
ЛЕНИНГРАДСКИЙ
ПРОМСТРОЙПРОЕКТ

Инв.№ подл. | Подпись и дата | Взам. инв.№

Rz80 (√)

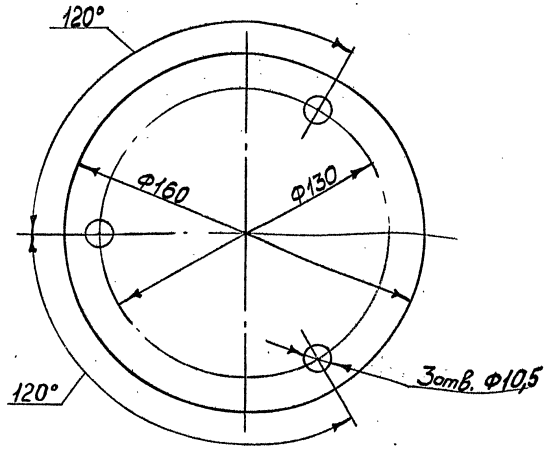

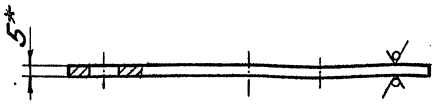

1. Неуказанные предельные отклонения размеров $\pm\frac{IT14}{2}$

2.* Размер для справок.

Формат	Зона	Поз.	Обозначение	Наименование	Кол.	Примеч
				Документация		
А3			5.001-2.1-06.02.000СБ	Сборочный чертеж		
				Детали		
А4		1	5.001-2.1-06.02.001	Фланец	1	
А4		2	5.001-2.1-06.02.002	Фланец	1	
А4		3	5.001-2.1-06.02.003	Ось	1	
А4		4	5.001-2.1-06.02.004	Бобышка	1	

Взам. инв. № | Подпись и дата | Инв. № подл.

Нач.отд.	Коволев	
Н.контр.	Иванова	
Гл.констр.	Сидоров	
Зав.гр.	Смоленский	
Вед.инж.	Молочаева	
Инженер	Анищенкова	

5.001-2.1-06.02.000

Опора

Стадия	Лист	Листов
Р		1

ГОССТРОЙ СССР ЛЕНИНГРАДСКИЙ ПРОМСТРОЙПРОЕКТ

Копировал Формат А4

Взамен инв. № | Подпись и дата | Инв. № подл.

Нач.отд.	Коволев	
Н.контр.	Иванова	
Гл.констр.	Сидоров	
Зав.гр.	Смоленский	
Вед.инж.	Молочаева	
Инженер	Анищенкова	

5.001-2.1-06.01.001

Основание

Стадия	Масса	Масштаб
Р	0,76	1:2
Лист	Листов	1

Лист ПН5-6 ГОСТ 19903-74 Ст3кп2 ГОСТ 14637-79

ГОССТРОЙ СССР ЛЕНИНГРАДСКИЙ ПРОМСТРОЙПРОЕКТ

Копировал Формат А4

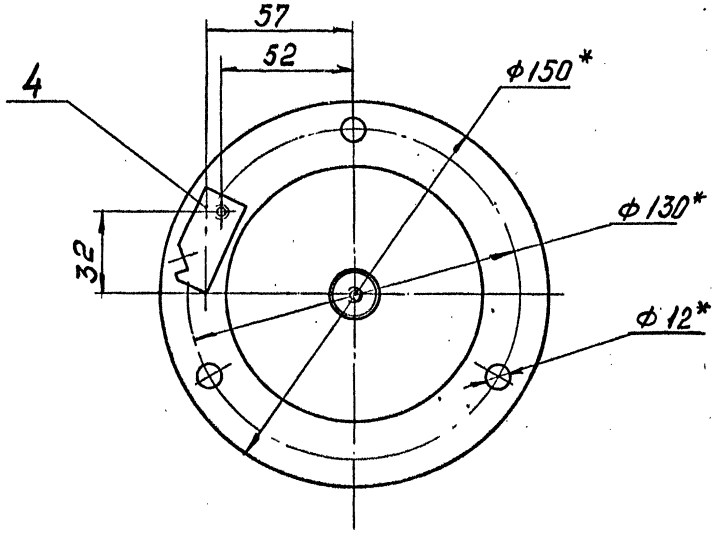

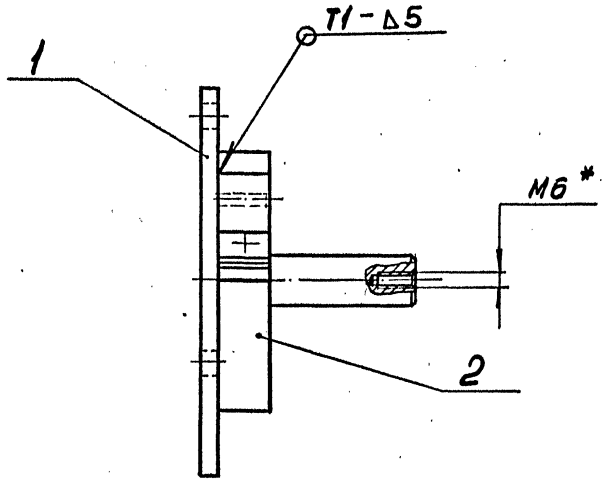

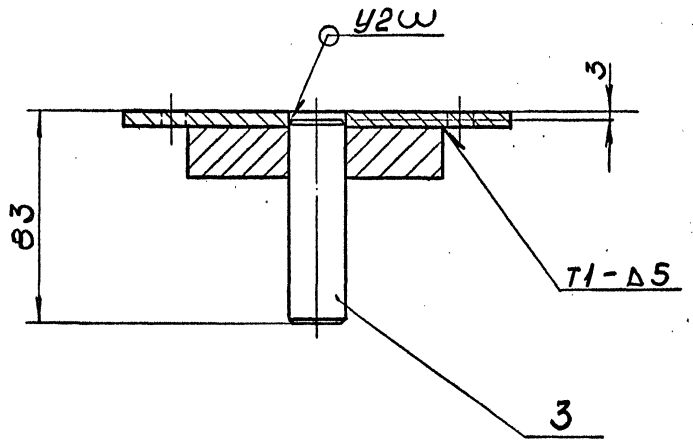

1. Неуказанные предельные отклонения размеров $\pm \frac{IT14}{2}$.
2. Сварные швы по ГОСТ 5264-80.
   Электроды Э-42 ГОСТ 9467-75.
3. * Размеры для справок.

				5.001-2.1-06.02.000 СБ		
				Опора Сборочный чертеж	Стадия: Р; Масса: 2,3; Масштаб: 1:2	
					Лист	Листов 1
Нач.отд	Ковалев				ГОССТРОЙ СССР ЛЕНИНГРАДСКИЙ ПРОМСТРОЙПРОЕКТ	
Н.контр.	Иванова					
Гл.констр	Сидоров					
Зав.гр.	Сморгонский					
Вед.инж	Молочаева					
Инж.	Гильман					

Копировал

Формат А3

ИНВ.№ ПОДЛ. | ПОДПИСЬ И ДАТА | ВЗАМ. ИНВ.№

Rz40 (√)

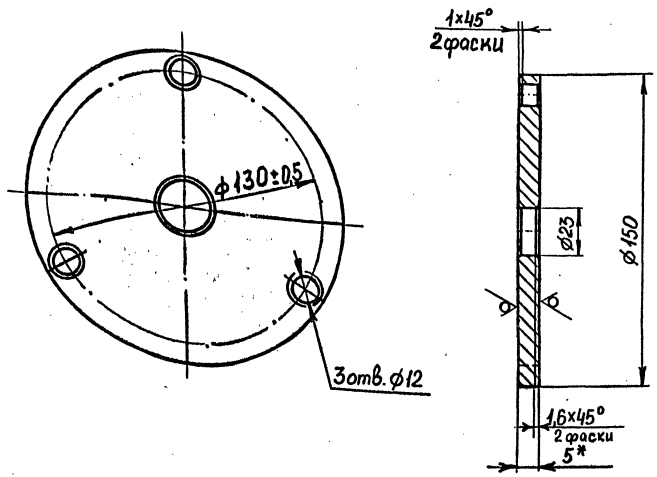

1. H14; h14
2. * Размер для справок.

				5.001-2.1-06.02.001		
				Фланец	Стадия	Масса	Масштаб
					Р	0,7	1:2
					Лист	Листов 1
Нач. отд.	Ковалев			Лист Б-ПН5 ГОСТ 19903-74 / Ст3 кп2 ГОСТ 14637-79	ГОССТРОЙ СССР ЛЕНИНГРАДСКИЙ ПРОМСТРОЙПРОЕКТ	
Н. контр.	Иванова					
Гл. констр.	Сидоров					
Зав. гр.	Сморгонский					
Вед. инж.	Молочаева					
Инж.	Анищенкова					

Инв. № подл. | Подпись и дата | Взам. инв. №

Копировал | Формат А4

Rz80 (√)

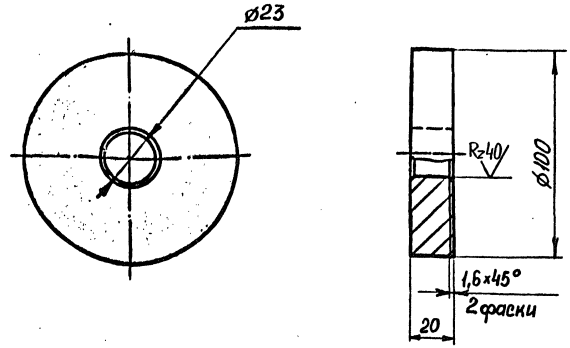

Неуказанные предельные отклонения размеров: H14; h14; $\pm\frac{IT14}{2}$.

				5.001-2.1-06.02.002.		
				Фланец	Стадия	Масса	Масштаб
					Р	1,1	1:2
					Лист	Листов 1
Нач. отд.	Ковалев			Ст3 кп2 ГОСТ 380-88	ГОССТРОЙ СССР ЛЕНИНГРАДСКИЙ ПРОМСТРОЙПРОЕКТ	
Н. контр.	Иванова					
Гл. констр.	Сидоров					
Зав. гр.	Сморгонский					
Вед. инж.	Молочаева					
Инж.	Анищенкова					

Инв. № подл. | Подпись и дата | Взам. инв. №

Копировал | Копировал 24863-01 52 | Формат А4

Rz 40 (√)

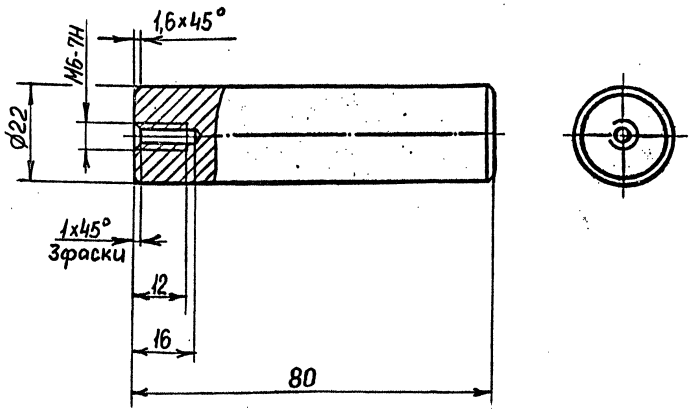

Неуказанные предельные отклонения размеров: $h14; \pm \frac{IT14}{2}$.

			5.001-2.1-06.02.003			
Нач.отд.	Ковалев		Ось	Стадия	Масса	Масштаб
Н.контр.	Иванова			Р	0,2	1:1
Гл.констр.	Сидоров			Лист	Листов	/
Зав.гр.	Смоленский		Ст3кп2 ГОСТ380-88	ГОССТРОЙ СССР ЛЕНИНГРАДСКИЙ ПРОМСТРОЙПРОЕКТ		
Вед.инж.	Молочаева					
Инж.	Анищенкова					

Копировал Формат А4

Rz 80 (√)

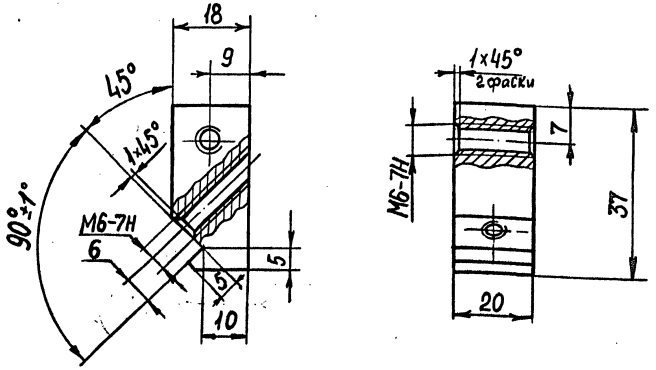

Неуказанные предельные отклонения размеров: $H14; h14; \pm \frac{IT14}{2}$

			5.001-21-06.02.004			
Нач.отд.	Ковалев		Бобышка	Стадия	Масса	Масштаб
Н.контр.	Иванова			Р	0,09	1:1
Гл.констр.	Сидоров			Лист	Листов	/
Зав.гр.	Смоленский		Ст3кп2 ГОСТ380-88	ГОССТРОЙ СССР ЛЕНИНГРАДСКИЙ ПРОМСТРОЙПРОЕКТ		
Вед.инж.	Молочаева					
Инж.	Анищенкова					

Копировал 24863-01 53 Формат А4

Инв.№ подл. | Подпись и дата | Взам. инв.№

Формат	Зона	Поз.	Обозначение	Наименование	Кол.	Примеч
				Документация		
А3			5.001-2.1-06.03.000СБ	Сборочный чертеж		
				Детали		
А4		1	5.001-2.1-06.03.001	Храповик	1	
А4		2	5.001-2.1-06.03.002	Барабан	1	
А4		3	5.001-2.1-06.03.003	Фланец	1	
				Стандартные изделия		
		4		Штифт 6 цв×20		
				ГОСТ 3128-70	3	

Нач.отд.	Ковалев		5.001-2.1-06.03.000
Н.контр.	Иванова		
Гл.констр.	Сидоров		
Зав.гр	Смоленский		Барабан
Вед.инж.	Молочева		Стадия: Р; Лист: ; Листов: 1
Инж.констр	Анищенкова		ГОССТРОЙ СССР ЛЕНИНГРАДСКИЙ ПРОМСТРОЙПРОЕКТ

Инв.№ подл. | Подпись и дата | Взам. инв.№

Формат А4

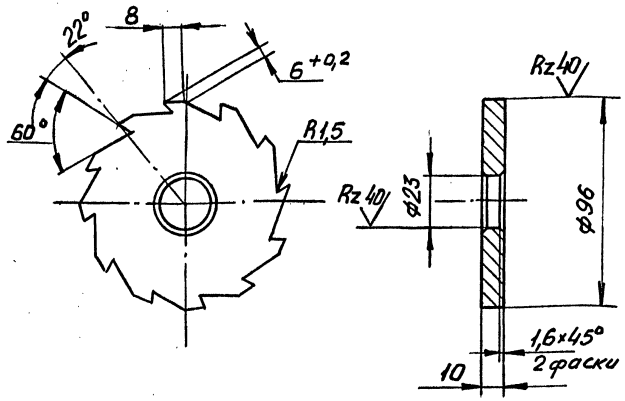

1. Предельные отклонения расстояния между любыми несмежными зубьями ±0,1мм
2. $H14, h14, \pm \frac{IT14}{2}$
3. Число зубьев – 12

Нач.отд	Ковалев		5.001-2.1-06.03.001
Н.контр	Иванова		
Гл.констр	Сидоров		
Зав.гр.	Смоленский		Храповик
Вед.инж.	Молочева		Стадия: Р; Масса: 0,5; Масштаб: 1:2; Лист: ; Листов: 1
Инж.	Анищенкова		ГОССТРОЙ СССР ЛЕНИНГРАДСКИЙ ПРОМСТРОЙПРОЕКТ
			Сталь 40Х ГОСТ4543-71

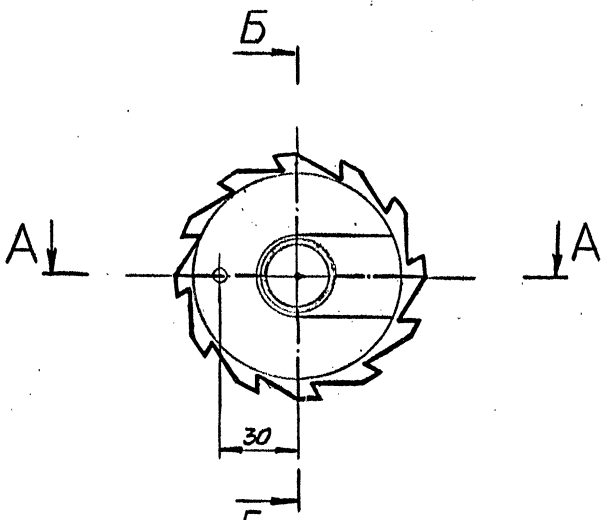

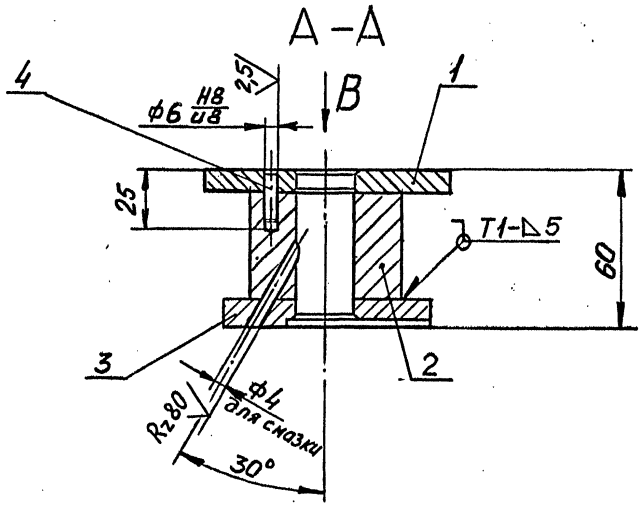

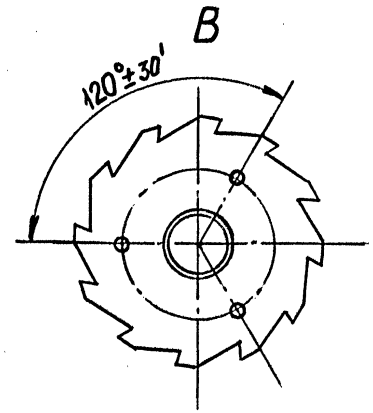

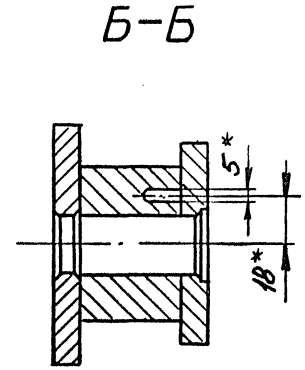

1. Сварной шов по ГОСТ 5264-80
Электроды Э42 ГОСТ 9467-75
2. $\frac{IT14}{2}$
3. *Размеры для справок

Нач.отд	Ковалев		
Н.контр	Иванова		
Гл.констр	Сидоров		
Зав.гр.	Смирновский		
Вед.инж	Молчаева		
Инж.	Гильман		

5.001-2.1-06.03.000СБ

Барабан

Сборочный чертеж

Стадия	Масса	Масштаб
Р	1,6	1:2
Лист	Листов 1	

ГОССТРОЙ СССР
ЛЕНИНГРАДСКИЙ ПРОМСТРОЙПРОЕКТ

Инв.№ подл. | Подпись и дата | Взам. инв.№

Rz80 (√)

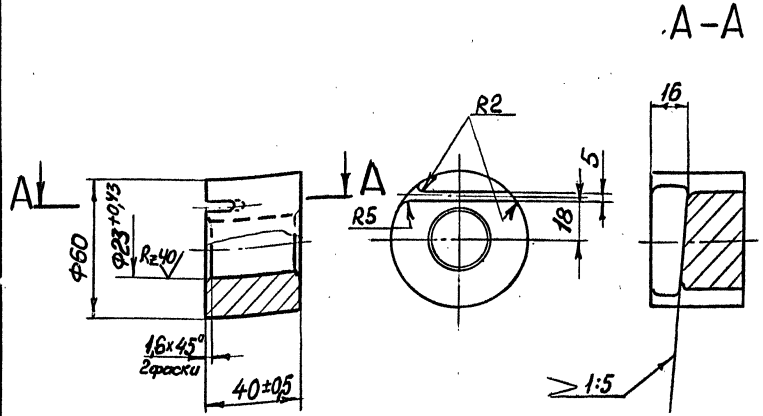

Неуказанные предельные отклонения размеров: $H14; h14; \pm\frac{IT14}{2}$

			5.001-2.1-06.03.002		
Нач.отд	Ковалев		Барабан	Стадия: Р	Масса: 0,7	Масштаб: 1:2
Н.контр	Иванова			Лист	Листов 1
Гл.констр	Сидоров				
Зав.гр	Сморгонский		Ст3кп2 ГОСТ 380-88	ГОССТРОЙ СССР ЛЕНИНГРАДСКИЙ ПРОМСТРОЙПРОЕКТ	
Вед.инж	Молочаева				
Инж.	Анищенкова				

Копировал Формат А4

Инв.№ подл. | Подпись и дата | Взам.инв.№

Rz80 (√)

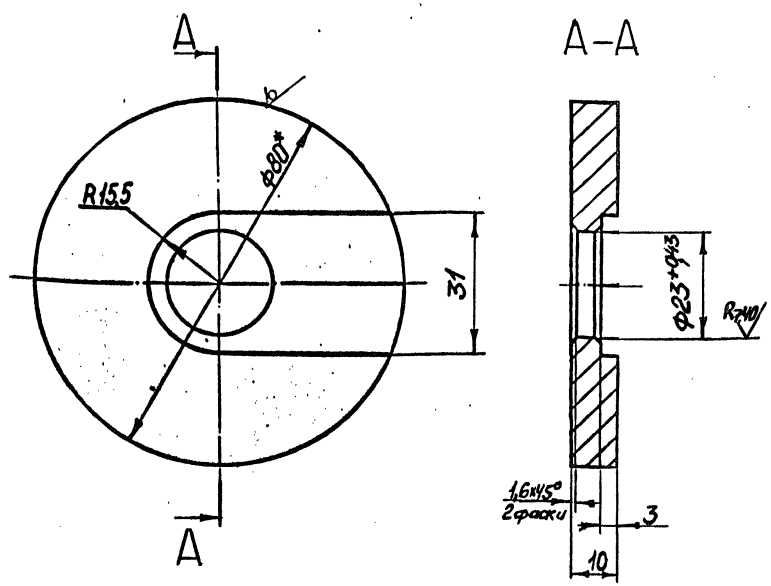

1. Неуказанные предельные отклонения размеров: $\pm\frac{IT14}{2}$
2. *Размер для справок.

			5.001-2.1-06.03.003		
Нач.отд.	Ковалев		Фланец	Стадия: Р	Масса: 0,3	Масштаб: 1:1
Н.контр.	Иванова			Лист	Листов 1
Гл.констр	Сидоров				
Зав.гр.	Сморгонский		Круг 80В ГОСТ 2590-88 / Ст3 кп 2 ГОСТ 535-88	ГОССТРОЙ СССР ЛЕНИНГРАДСКИЙ ПРОМСТРОЙПРОЕКТ	
Вед.инж.	Молочаева				
Инж.	Анищенкова				

Копировал Формат А4

Инв. № подл. | Подпись и дата | Взам. инв. №

Формат	Зона	Поз.	Обозначение	Наименование	Кол.	Примеч
				Документация		
А3			5.001-2.1-06.04.000 СБ	Сборочный чертеж		
				Детали		
А4		1	5.001-2.1-06.04.001	Рычаг	1	
А4		2	5.001-2.1-06.04.002	Ось	1	

Нач.отд.	Ковалев		5.001-2.1-06.04.000
Н.контр.	Иванова		
Гл.конструктор	Сидоров		
Зав.гр.	Смоленский		Рукоятка
Вед.инж.	Молочаева		Стадия: Р; Лист; Листов: 1
Инженер	Лукина		ГОССТРОЙ СССР ЛЕНИНГРАДСКИЙ ПРОМСТРОЙПРОЕКТ

Инв. № подл. | Подпись и дата | Взам. инв. №

Копировал формат А4

R_z80 √(√)

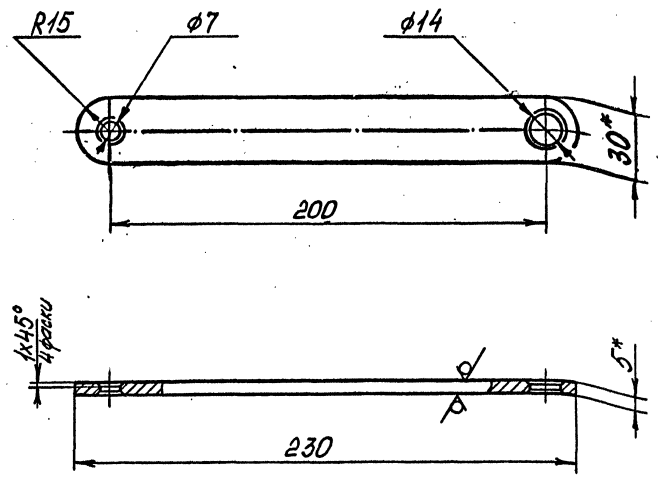

1. Предельные отклонения размеров H14; ±IT14/2.
2. * Размеры для справок.

Нач.отд.	Ковалев		5.001-2.1-06.04.001
Н.контр.	Иванова		
Гл.констр.	Сидоров		
Зав.гр.	Смоленский		Рычаг
Вед.инж.	Молочаева		Стадия: Р; Масса: 0,3; Масштаб: 1:2; Лист; Листов: 1
Инже	Лукина		Полоса 5×30-Б ГОСТ 103-78 Ст3кп2 ОСТ 14-2-208-87
			ГОССТРОЙ СССР ЛЕНИНГРАДСКИЙ ПРОМСТРОЙПРОЕКТ

Инв. № подл. | Подпись и дата | Взамен инв. №

Копировал Формат А4

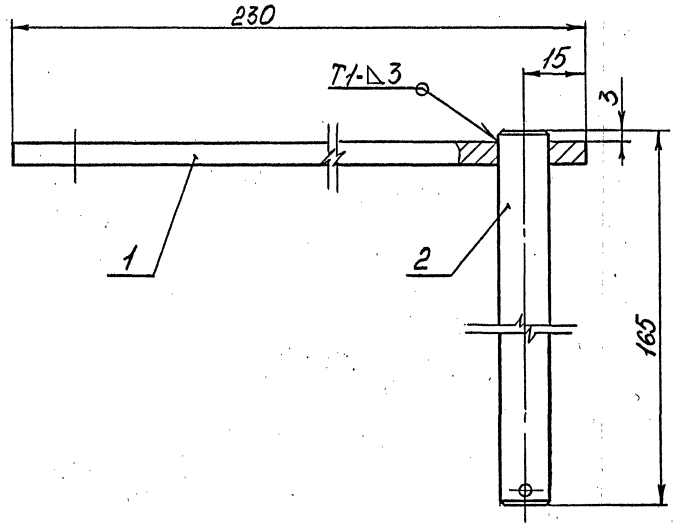

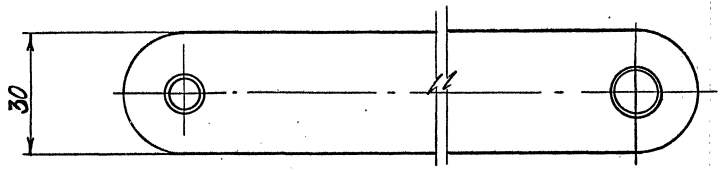

1. Сварной шов по ГОСТ 5264-80. Электроды Э42 ГОСТ 9467-75.
2. Предельные отклонения $\pm \frac{IT14}{2}$.
3.* Размеры для справок.

Нач.отд.	Ковалев		
Н.контр.	Иванова		
Гл.констр.	Сидоров		
Зав.гр.	Моргунский		
Вед.инж.	Малочаева		
Инж.	Лукина		

5.001-2.1-06.04.000 СБ

Рукоятка
Сборочный чертёж

Стадия	Масса	Масштаб
Р	0,4	1:1
Лист	Листов 1	

ГОССТРОЙ СССР.
ЛЕНИНГРАДСКИЙ
ПРОМСТРОЙПРОЕКТ

Инв.№ подл. | Подпись и дата | Взам. инв.№

$R_z 40$ (√)

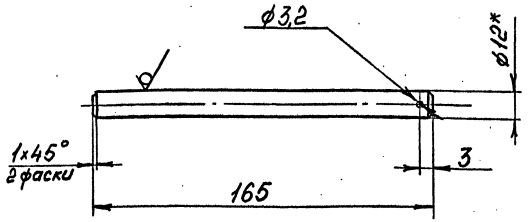

1. Предельные отклонения размеров: H14, $\pm \frac{IT14}{2}$.
2. * Размер для справок.

			5.001-2.1-06.04.002			
Нач. отд.	Ковалев		Ось	Стадия	Масса	Масштаб
Н. контр.	Иванова			Р	0,1	1:2
Гл. констр.	Сидоров			Лист	Листов 1	
Зав. гр.	Смоленский		Круг 12-В ГОСТ 2590-88 / Ст3кп1-1 ГОСТ 535-88	ГОССТРОЙ СССР ЛЕНИНГРАДСКИЙ ПРОМСТРОЙПРОЕКТ		
Вед. инж.	Малоярова					
Инж.	Лукина					

Инв. № подл. | Подпись и дата | Взам. инв. №

Копировал Формат А4

$R_z 80$ (√)

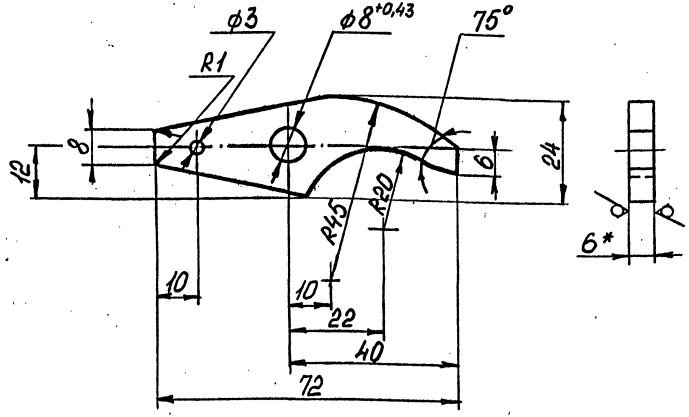

1. Предельные отклонения размеров $\pm \frac{IT14}{2}$.
2. * Размер для справок.

			5.001-2.1-06.00.001			
Нач. отд.	Ковалев		Собачка	Стадия	Масса	Масштаб
Н. контр.	Иванова			Р	0,03	1:1
Гл. констр.	Сидоров			Лист	Листов 1	
Зав. гр.	Смоленский		Сталь 20 ГОСТ 1050-88	ГОССТРОЙ СССР ЛЕНИНГРАДСКИЙ ПРОМСТРОЙПРОЕКТ		
Вед. инж.	Малоярова					
Инж.	Лукина					

Инв. № подл. | Подпись и дата | Взам. инв. №

Копировал 24863-01 59 Формат А4

Rz80 (√)

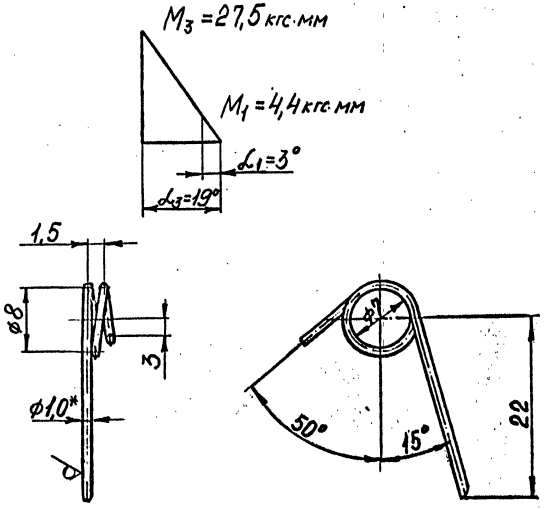

1. HRC 46...52
2. Напряжение нормальное при изгибе $\sigma_3 = 120$ кгс/мм².
3. Длина развернутой пружины $L = 70$ мм.
4. Число рабочих витков $n = 1$.
5. Направление навивки - левое.
6. * Размер для справок.

				5.001-2.1-06.00.002			
				Пружина	Стадия	Масса	Масштаб
					Р	0,002	1:1
Нач. отд.	Ковалев				Лист	Листов 1	
Н. контр.	Иванова						
Гл. констр.	Сидоров						
Зав. гр.	Сморгонский			Проволока II-1 ГОСТ 9389-75	ГОССТРОЙ СССР ЛЕНИНГРАДСКИЙ ПРОМСТРОЙПРОЕКТ		
Вед. инж.	Молочаева						
Инж.	Лукина						

Инв. № подл. | Подпись и дата | Взам. инв. №

Копировал | Формат А4

Rz40 (√)

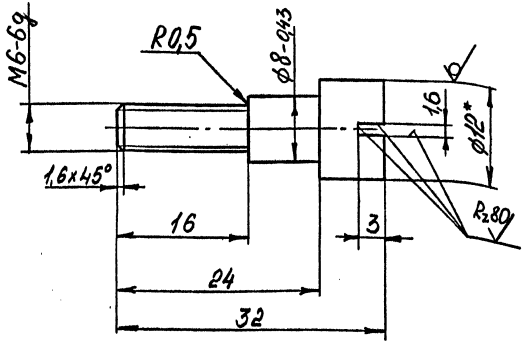

1. Предельные отклонения размеров: $h14$, $\pm\frac{IT14}{2}$.
2. * Размер для справок.

				5.001-2.1-06.00.003			
				Винт	Стадия	Масса	Масштаб
					Р	0,013	2:1
Нач. отд.	Ковалев				Лист	Листов 1	
Н. контр.	Иванова						
Гл. констр.	Сидоров						
Зав. гр.	Сморгонский			Круг 12-В ГОСТ 2590-88 / Ст3кп1-I ГОСТ 535-88	ГОССТРОЙ СССР ЛЕНИНГРАДСКИЙ ПРОМСТРОЙПРОЕКТ		
Вед. инж.	Молочаева						
Инж.	Лукина						

Инв. № подл. | Подпись и дата | Взам. инв. №

Копировал | Формат А4

Rz 40

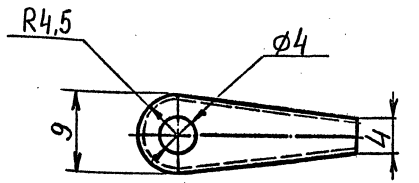

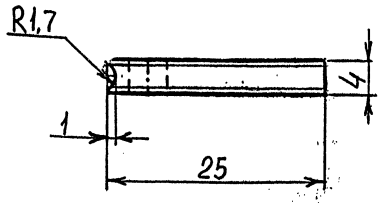

Неуказанные предельные отклонения размеров: H14; h14; ± IT14/2.

				5.001 - 2.1 - 06.00.004		
Нач. отд	Ковалев			Клин	Стадия: Р	Масса: 0,01	Масштаб: 2:1
Гл. констр.	Сидоров				Лист	Листов 1
Зав. гр.	Смоленский			Ст3 кп2 ГОСТ 380-88	ГОССТРОЙ СССР ЛЕНИНГРАДСКИЙ ПРОМСТРОЙПРОЕКТ	
Вед. инж.	Молочаева					
Инж.	Бондарева					

Формат А4

Rz 80 (√)

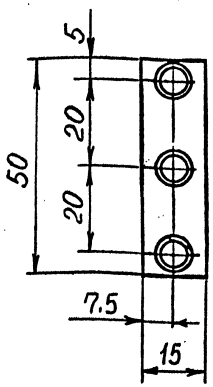

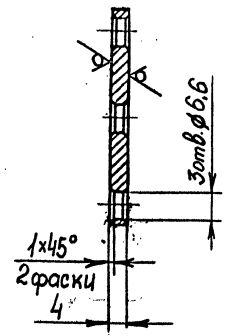

Неуказанные предельные отклонения размеров: H14; h14; ± IT14/2.

				5.001 - 2.1 - 00.00.001		
Нач. отд	Ковалев			Планка	Стадия: Р	Масса: 0,02	Масштаб: 1:1
Н. контр.	Иванова				Лист	Листов 1
Гл. констр.	Сидоров			Ст3 кп2 ГОСТ 380-88	ГОССТРОЙ СССР ЛЕНИНГРАДСКИЙ ПРОМСТРОЙПРОЕКТ	
Зав. гр.	Смоленский					
Вед. инж.	Молочаева					
Инж.	Бондарева					

Копировал 24863-01 (61) Формат А4

Взам. инв. № | Подпись и дата | Инв. № подл.

gost.e-ecolog.ru