Типовая документация на конструкции,
изделия и узлы зданий и сооружений.

Серия 5.406-1

Установка для электрокоагуляционной очистки сточных вод, содержащих смазочно-охлаждающие жидкости (СОЖ) производительностью до 5 куб.м в сутки в комплектно-блочном исполнении (периодического действия).

Выпуск 1 из двух частей.

Конструкторская документация. Рабочие чертежи.
Часть 2, стр. 76...151

gost.e-ecolog.ru

Типовые конструкции. Серия 5.406-1 Выпуск 1

М691-01.04.002

6,3 (V)

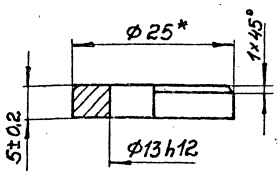

*Размер для справок

Изм.	Лист	№ докум.	Подп.	Дата	М 691-01.04.002	Лит.	Масса	Масштаб
Разраб.		Зарщиков			Шайба торцовая		0,01	2:1
Пров.		Розенштейн				Лист	Листов	
Т.контр.		Брацлавский			Круг 25-В-ГОСТ 2590-71 / 45 ГОСТ 1050-74	Госстрой СССР Союзводоканалпроект Харьковский Водоканалпроект		
Н.контр.		Козлов						
Утв.								

Формат А4

М691-01.04.016

6,3 (V)

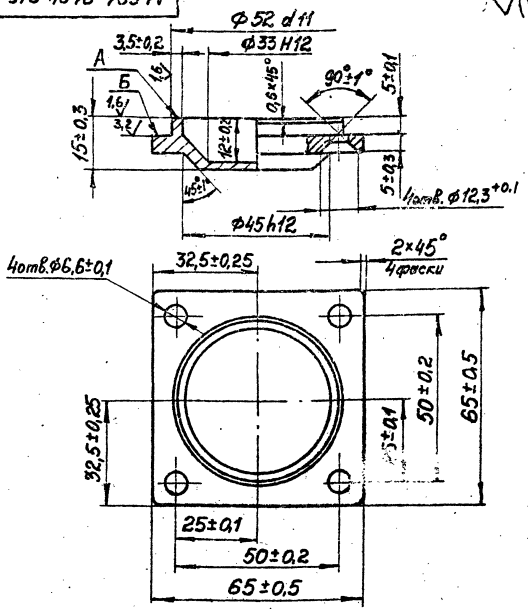

Непараллельность плоскостей А и Б не более 0,01 мм

Изм.	Лист	№ докум.	Подп.	Дата	М 691-01.04.016	Лит.	Масса	Масштаб
Разраб.		Зарщиков			Крышка		0,2	1:1
Пров.		Розенштейн				Лист	Листов 1	
Т.контр.		Брацлавский			Сталь 45 ГОСТ 1050-74	Госстрой СССР Союзводоканалпроект Харьковский Водоканалпроект		
Н.контр.		Козлов						
Утв.								

Формат А4

М691-01.04.001

6,3 (V)

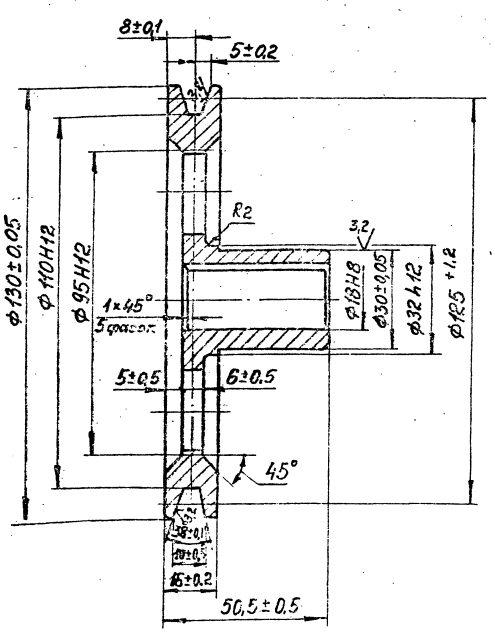

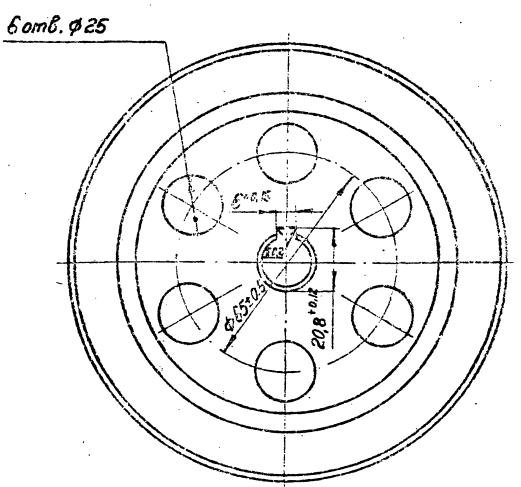

1. Биение рабочих поверхностей канавок, измеренное перпендикулярно образующей, а также наружной поверхности шкива относительно оси не более 0,05 мм.
2. Биение поверхности Ф30±0,05 относительно оси не более 0,01 мм.
3. Шкив статически отбалансировать. Допускаемый дисбаланс 25 г. см

23016-03

Изм.	Лист	№ докум.	Подп.	Дата	М 691-01.04.001	Лит.	Масса	Масштаб
Разраб.		Зарщиков			Шкив		0,6	1:1
Пров.		Розенштейн				Лист	Листов 1	
Т.контр.		Брацлавский			Сплав ЦАМ 10-5 ГОСТ 21437-75	Госстрой СССР Союзводоканалпроект Харьковский Водоканалпроект		
Н.контр.		Козлов						
Утв.								

Копировал Гадовская

Формат А3

Выпуск 1. Типовые конструкции. Серия 5.406-1

М691-01.04.003

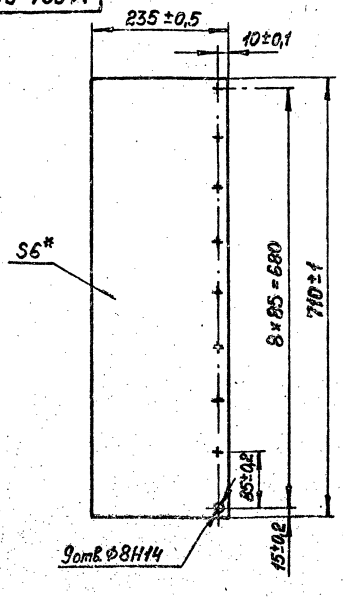

*Размер для справок

Изм.	Лист	№ докум.	Подп.	Дата
Разраб.		Зарщиков		
Пров.		Розенштейн		
Т. контр.		Брицлавский		
Н. контр.		Козлов		
Утв.				

М 691-01.04.003

Фартук

Лит.	Масса	Масштаб
	1,7	1:5

Лист | Листов 1

Пластина I, лист, ТМКЩ-С-5 ГОСТ 7338-77

Госстрой СССР Союзводоканалмонтажпроект Харьковский Водоканалпроект

Формат А4

М691-01.03.004

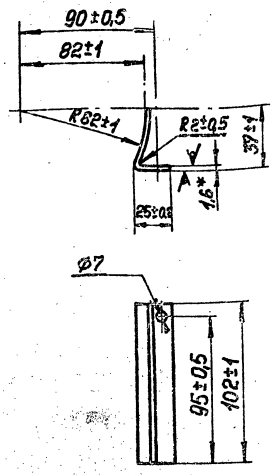

1. Развернутая длина: L=62+1 мм
2* Размер для справок.

Изм.	Лист	№ докум.	Подп.	Дата
Разраб.		Зарщиков		
Пров.		Розенштейн		
Т. контр.		Брицлавский		
Н. контр.		Козлов		
Утв.				

М 691-01.03.004

Лапа

Лит.	Масса	Масштаб
	0,07	1:2

Лист | Листов 1

Лист 1.6 ГОСТ 19903-74 Ст.3 ГОСТ 16523-70

Госстрой СССР Союзводоканалмонтажпроект Харьковский Водоканалпроект

Формат А4

М691-01.04.007

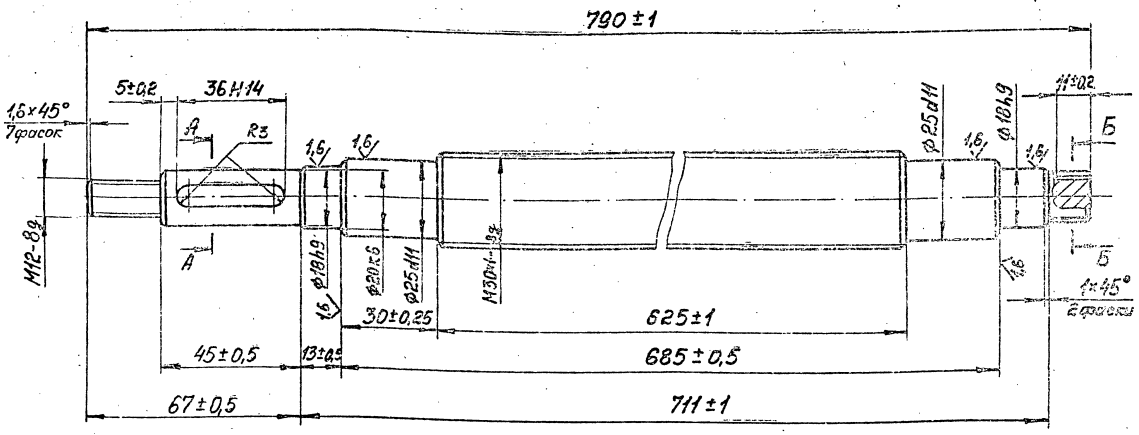

А-А
М2:1

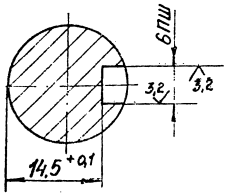

Б-Б
М2:1

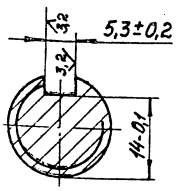

23016-03

Изм.	Лист	№ докум.	Подп.	Дата
Разраб.		Зарщиков		
Пров.		Розенштейн		
Т. контр.		Брицлавский		
Н. контр.		Козлов		
Утв.				

М 691-01.04.007

Винт ходовой

Сталь 45 ГОСТ 1050-74

Лит.	Масса	Масштаб
	4,5	1:1

Лист | Листов 1

Госстрой СССР Союзводоканалмонтажпроект Харьковский Водоканалпроект

Формат А3

Копировал Гудовская

Типовые конструкции. Серия 5.406-1 Выпуск 1

М 691-01.04.005

3,2 (√)

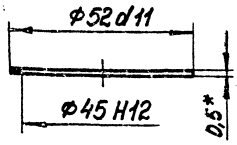

*Размер для справок

Изм.	Лист	№ докум.	Подп.	Дата	М 691-01.04.005		
Разраб.		Зарщиков			Прокладка	Лит.	Масса 0,0002	Масштаб 1:1
Пров.		Розенштейн				Лист	Листов 1
Т. контр.		Брацлавский					
Н. контр.		Козлов			Лист 0,5 ГОСТ 19903-74 / Ст.3 ГОСТ 16523-70	Госстрой СССР Союзводоканалниипроект Харьковский Водоканалпроект	
Утв.							

Инв. № подл. | Подп. и дата | Взам. инв. № | Инв. № дубл. | Подп. и дата

М 691-01.04.011

√(V)

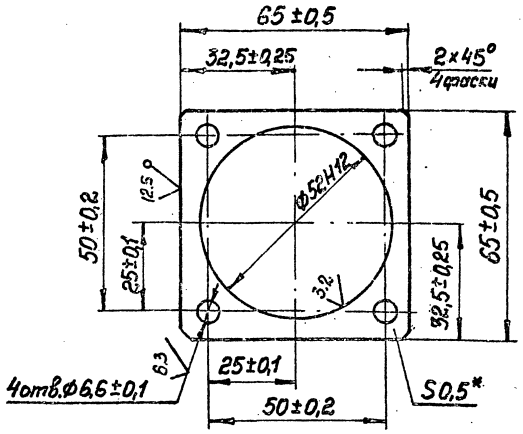

*Размер для справок

Изм.	Лист	№ докум.	Подп.	Дата	М 691-01.04.011		
Разраб.		Зарщиков			Прокладка	Лит.	Масса 0,008	Масштаб 1:1
Пров.		Розенштейн				Лист	Листов 1
Т. контр.		Брацлавский					
Н. контр.		Козлов			Лист 0,5 ГОСТ 19903-74 / Ст.3 ГОСТ 16523-70	Госстрой СССР Союзводоканалниипроект Харьковский Водоканалпроект	
Утв.							

Инв. № подл. | Подп. и дата | Взам. инв. № | Инв. № дубл. | Подп. и дата

Формат А4

М 691-01.04.004

3,2 (√)

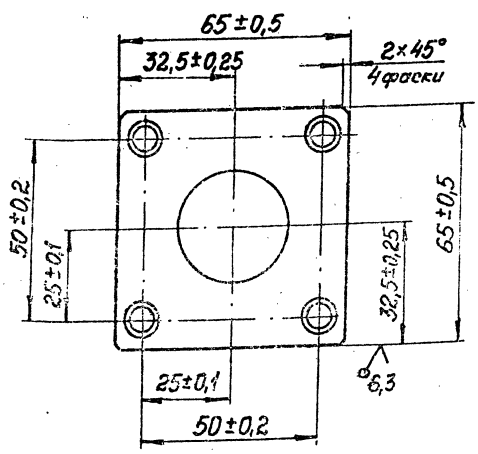

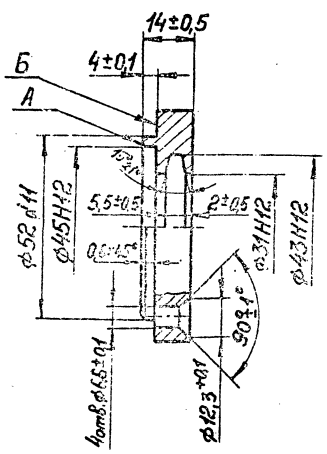

Непараллельность плоскостей А и Б не более 0,01 мм.

23016-03

Изм.	Лист	№ докум.	Подп.	Дата	М 691-01.04.004		
Разраб.		Зарщиков			Крышка	Лит.	Масса 0,25	Масштаб 1:1
Пров.		Розенштейн				Лист	Листов 1
Т. контр.		Брацлавский					
Н. контр.		Козлов			Сталь 45 ГОСТ 1050-74	Госстрой СССР Союзводоканалниипроект Харьковский Водоканалпроект	
Утв.							

Копировал Годовская

Формат А3

Инв. № подл. | Подп. и дата | Взам. инв. № | Инв. № дубл. | Подп. и дата

М691-01.04.015

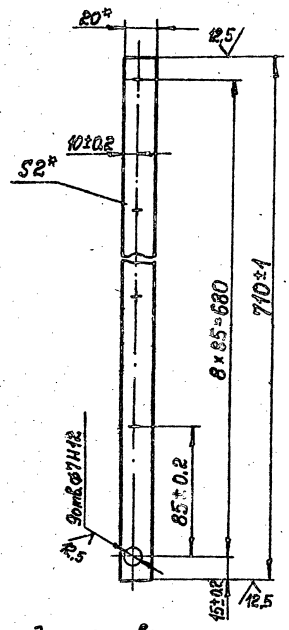

* Размер для справок

Изм.	Лист	№ докум.	Подп.	Дата	
Разраб.		Зарщиков			
Пров.		Розенштейн			
Т. контр.		Брацловский			
Н. контр.		Козлов			
Утв.					

М 691-01.04.015

Планка

Лит.	Масса	Масштаб
	0,2	1:2

Лист | Листов 1

Лента 2×20 ГОСТ 6009-74 Ст.2 ГОСТ 535-79

Госстрой СССР Союзводоканалниипроект Харьковский Водоканалпроект

Формат А4

М691-01.04.009

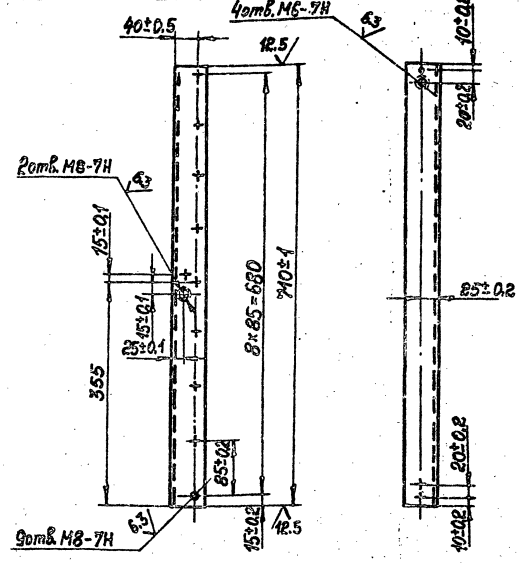

Изм.	Лист	№ докум.	Подп.	Дата	
Разраб.		Зарщиков			
Пров.		Розенштейн			
Т. контр.		Брацловский			
Н. контр.		Козлов			
Утв.					

М 691-01.04.009

Поперечина

Лит.	Масса	Масштаб
	2,8	1:5

Лист | Листов 1

Уголок 50×50×5-Б ГОСТ 8509-72 Ст.3-Е ГОСТ 535-79

Госстрой СССР Союзводоканалниипроект Харьковский Водоканалпроект

Формат А4

М691-01.04.006

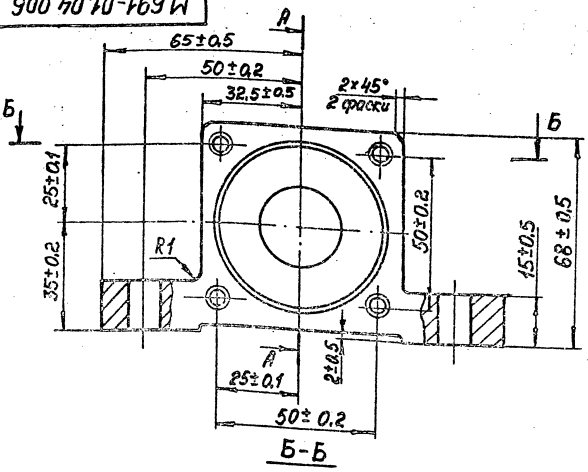

Б-Б

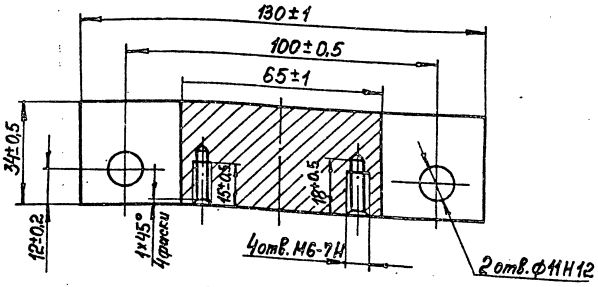

А-А

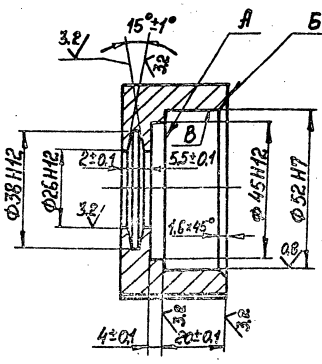

1. Непараллельность плоскостей А и Б не более 0,1 мм.
2. Неперпендикулярность поверхности В относительно плоскостей А и Б не более 0,05 мм.

23016-03

М691-01.04.006

Изм.	Лист	№ докум.	Подп.	Дата	
Разраб.		Зарщиков			
Пров.		Розенштейн			
Т. контр.		Брацловский			
Н. контр.		Козлов			
Утв.					

Корпус

Лит.	Масса	Масштаб
	0,7	1:1

Лист | Листов 1

Сталь 45 ГОСТ 1050-74

Госстрой СССР Союзводоканалниипроект Харьковский Водоканалпроект

Копировал Газовская

Формат А3

Типовые конструкции. Серия 5.905-1 Выпуск 1

Инв. № подл. | Подп. и дата | Взам. инв. № | Инв. № дубл. | Подп. и дата

М691-01.04.008

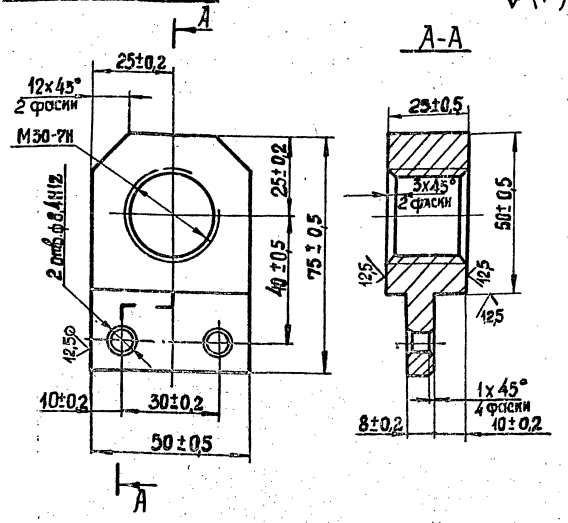

Изм.	Лист	№ докум.	Подп.	Дата
Разраб.		Зарщиков		
Пров.		Разенштейн		
Т. контр.		Брацлавский		
Н. контр.		Ясинов		
Утв.				

М691-01.04.008

Гайка

Лит.	Масса	Масштаб
	0,4	1:1

Лист | Листов 1

Бронза Бр АЖ9-4 ГОСТ 1628-72

Госстрой СССР Союзводоканалниипроект Харьковский Водоканалпроект

Формат А4

М691-01.04.014

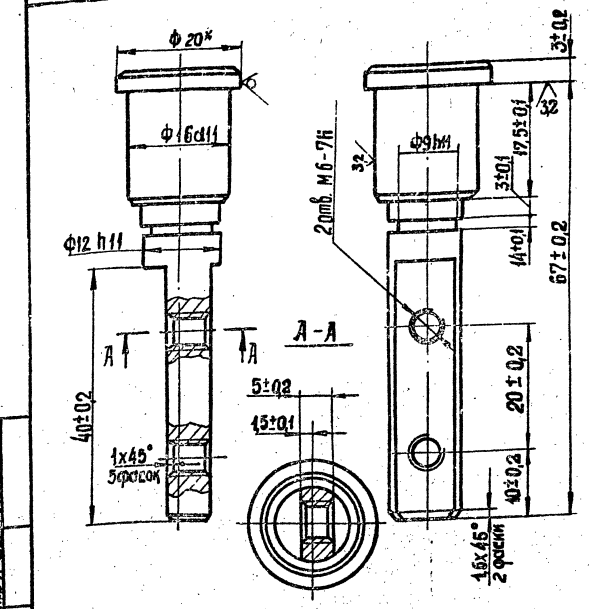

* Размер для справок.

Изм.	Лист	№ докум.	Подп.	Дата
Разраб.		Зарщиков		
Пров.		Разенштейн		
Т. контр.		Брацлавский		
Н. контр.		Ясинов		
Утв.				

М691-01.04.014

Ось

Лит.	Масса	Масштаб
	0,06	2:1

Лист | Листов 1

Круг 20-в ГОСТ 2590-71 / 45 ГОСТ 1050-74

Госстрой СССР Союзводоканалниипроект Харьковский Водоканалпроект

Формат А4

М691-01.04.012

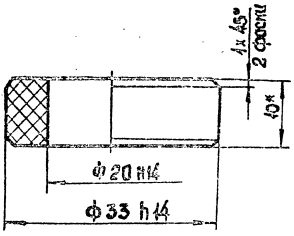

* Размер для справок.

Изм.	Лист	№ докум.	Подп.	Дата
Разраб.		Зарщиков		
Пров.		Разенштейн		
Т. контр.		Брацлавский		
Н. контр.		Ясинов		
Утв.				

М691-01.04.012

Обод

Лит.	Масса	Масштаб
	0,02	2:1

Лист | Листов 1

Пластина I, лист, ТМКЦ-П-10 ГОСТ 7338-77

Госстрой СССР Союзводоканалниипроект Харьковский Водоканалпроект

Формат А4

М691-01.04.013

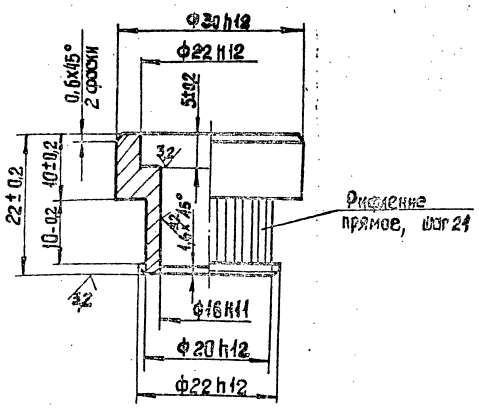

23016-03

Изм.	Лист	№ докум.	Подп.	Дата
Разраб.		Зарщиков		
Пров.		Разенштейн		
Т. контр.		Брацлавский		
Н. контр.		Ясинов		
Утв.				

М691-01.04.013

Каток.

Лит.	Масса	Масштаб
	0,05	2:1

Лист | Листов 1

Бронза БрАЖ9-4 ГОСТ 1628-72

Госстрой СССР Союзводоканалниипроект Харьковский Водоканалпроект

Копировал: Шевцова

Формат А4

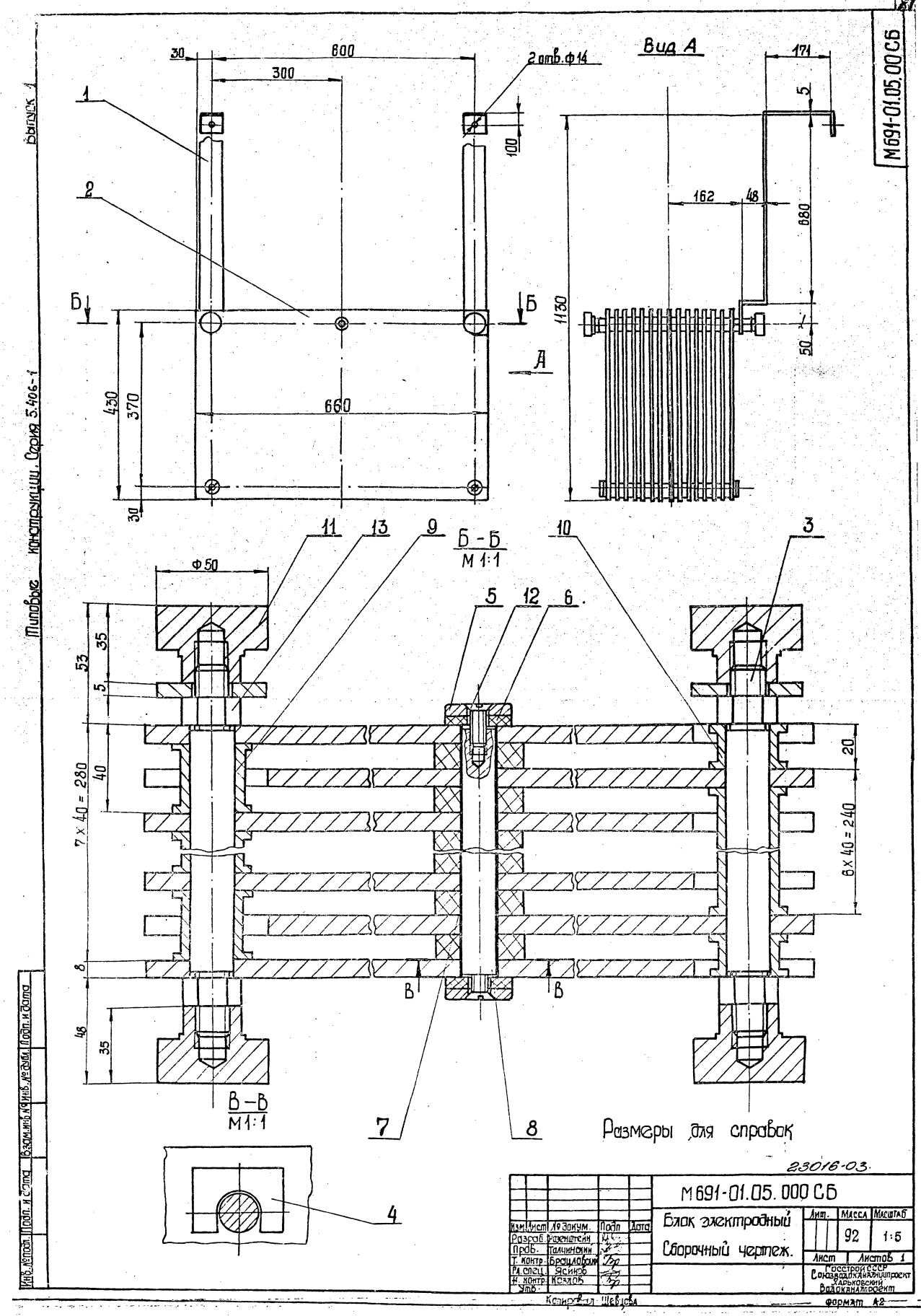

М691-01.05.00 СБ
Вид А
2 отв. ф14
Б-Б
М 1:1
В-В
М 1:1
Размеры для справок
Типовые конструкции. Серия 5.406-1
Выпуск 1
23016-03
М691-01.05.000 СБ
Блок электродный
Сборочный чертеж.
Масса 92
Масштаб 1:5
Лист 1
Листов 1
Госстрой СССР
Союзводоканалпроект
Харьковский
Водоканалпроект
Изм. Лист № докум. Подп. Дата
Разраб. Разенштейн
Пров. Талчинский
Т. контр. Брацлавский
Рл. спец. Ясинов
Н. контр. Козлов
Утв.
Копировал Шевцова
Формат А2
Инв. № подл. Подп. и дата Взам. инв. № Инв. № дубл. Подп. и дата

М691-01.05.002

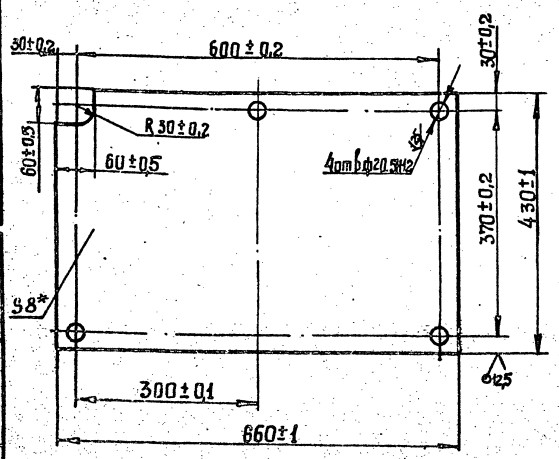

*Размер для справок

Изм.	Лист	№ докум.	Подп.	Дата	М691-01.05.002			
Разраб.		Зарщиков			Электрод	Лит.	Масса 5,7	Масштаб 1:5
Пров.		Розенштейн				Лист	Листов 1	
Т. контр.		Брацлавский			Лист АД1-8×660×430 ГОСТ 21631-76	Госстрой СССР Союзводоканалниипроект Харьковский Водоканалпроект		
Н. контр.		Козлов						
Утв.								

Формат А4

М691-01.05.003

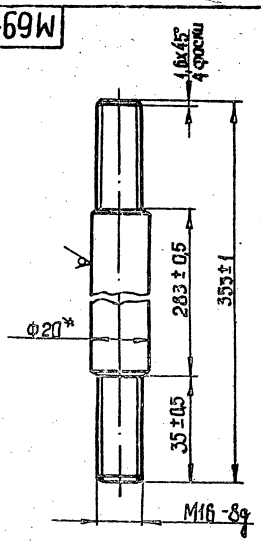

*Размер для справок.

Изм.	Лист	№ докум.	Подп.	Дата	М691-01.05.003			
Разраб.		Зарщиков			Шпилька	Лит.	Масса 0,85	Масштаб 1:1
Пров.		Розенштейн				Лист	Листов 1	
Т. контр.		Брацлавский			Круг В20-ГОСТ2590-71 Х18Н9Т ГОСТ5949-75	Госстрой СССР Союзводоканалниипроект Харьковский Водоканалпроект		
Н. контр.		Козлов						
Утв.								

Формат А4

М691-01.05.004

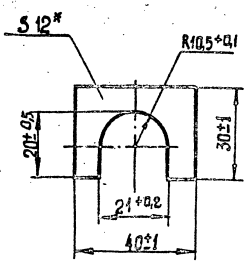

* Размер для справок.

Изм.	Лист	№ докум.	Подп.	Дата	М691-01.05.004			
Разраб.		Зарщиков			Шайба	Лит.	Масса 0,015	Масштаб 1:1
Пров.		Розенштейн				Лист	Листов 1	
Т. контр.		Брацлавский			Стеклотекстолит ВФТ-С ГОСТ10292-74	Госстрой СССР Союзводоканалниипроект Харьковский Водоканалпроект		
Н. контр.		Козлов						
Утв.								

Формат А4

М691-01.05.005

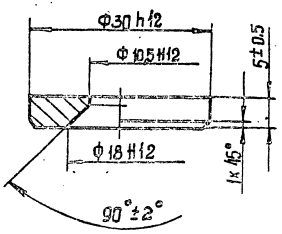

23016-03

Изм.	Лист	№ докум.	Подп.	Дата	М691-01.05.005			
Разраб.		Зарщиков			Шайба торцовая	Лит.	Масса 0,05	Масштаб 2:1
Пров.		Розенштейн				Лист	Листов 1	
Т. контр.		Брацлавский			Сталь 45 ГОСТ 1050-74	Госстрой СССР Союзводоканалниипроект Харьковский Водоканалпроект		
Н. контр.		Козлов						
Утв.								

Копировал: Шевцова

Формат А4

Типовые конструкции Серия 5.406-1 Выпуск

М691-01.05.006

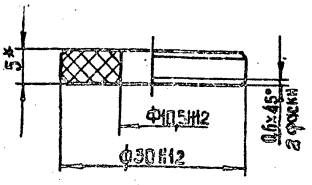

* Размер для справок.

Изм.	Лист	№ докум.	Подп.	Дата
Разраб.		Зарщиков		
Пров.		Розенштейн		
Т. контр.		Брацлавский		
Н. контр.		Ясинов		
Утв.				

М691-01.05.006

Шайба

Лит.	Масса	Масштаб
	0,02	2:1

Лист | Листов 1

Стеклотекстолит КАСТ-В-5,0 ГОСТ10292-74

Госстрой СССР Союзводоканалниипроект Харьковский Водоканалпроект

Формат А4

М691-01.05.008

6,3

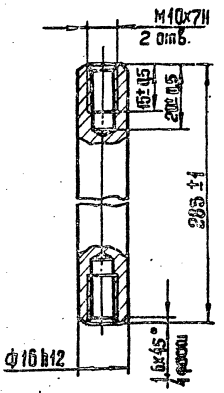

Изм.	Лист	№ докум.	Подп.	Дата
Разраб.		Зарщиков		
Пров.		Розенштейн		
Т. контр.		Брацлавский		
Н. контр.		Ясинов		
Утв.				

М691-01.05.008

Ось

Лит.	Масса	Масштаб
	0,45	1:1

Лист | Листов 1

Сталь х18 Н9Т ГОСТ5949-75

Госстрой СССР Союзводоканалниипроект Харьковский Водоканалпроект

Формат А4

М691-01.05.009

6,3 (V)

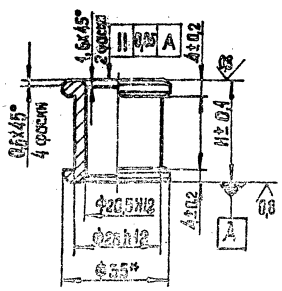

Обозначение	Н, мм	Масса кг
М691-01.05.009	32	0,08
-01	20	0,04

* Размер для справок.

Изм.	Лист	№ докум.	Подп.	Дата
Разраб.		Зарщиков		
Пров.		Розенштейн		
Т. контр.		Брацлавский		
Н. контр.		Козлов		
Утв.				

М691-01.05.009

Втулка

Лит.	Масса	Масштаб
	См. табл.	—

Лист | Листов 1

Пруток М1-2К-35 ГОСТ1535-71

Госстрой СССР Союзводоканалниипроект Харьковский Водоканалпроект

Формат А4

М691-01.05.011

6,3 (V)

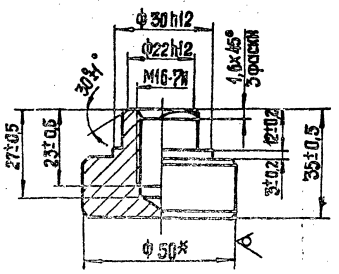

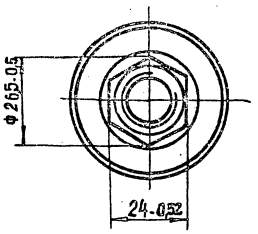

* Размер для справок.

23016-03

Изм.	Лист	№ докум.	Подп.	Дата
Разраб.		Зарщиков		
Пров.		Розенштейн		
Т. контр.		Брацлавский		
Н. контр.		Козлов		
Утв.				

М691-01.05.011

Опора

Лит.	Масса	Масштаб
	0,2	1:1

Лист | Листов 1

Круг 50-В-ГОСТ2590-71 / 45 ГОСТ1050-74

Госстрой СССР Союзводоканалниипроект Харьковский Водоканалпроект

Контровал: Шевцова

Формат А4

Выпуск 1

Типовые конструкции Серия 5.406-1

Формат	Зона	Поз.	Обозначение	Наименование	Кол.	Примечание
				Документация		
А2			М691-02.00.000 СБ	Сборочный чертеж		
А3			М691-02.00.000 ВС	Ведомость спецификаций		
А3			М691-02.00.000 ВП	Ведомость покупных изделий		
				Сборочные единицы		
А4		1	М691-02.01.000	Секция верхняя	1	
А4		2	М691-02.02.000	Секция нижняя	1	
А4		3	М691-02.03.000	Устройство маслосборное	1	
А4		4	М691-02.04.000	Крышка люка	4	
А4		5	М691-02.05.000	Барботер	2	
А4		6	М691-02.06.000	Патрубок	2	
				Детали		
А4		8	М691-02.00.001	Крышка	4	
А4		9	М691-02.00.002	Фланец	2	
А4		10	М691-02.00.003	Фланец	4	
А4		11	М691-02.00.004	Кольцо	4	
А4		12	М691-02.00.005	Заглушка	1	
А4		13	М691-02.00.006	Кольцо	2	
		14	М691-01.00.012	Пробка	4	
А4		15	М691-01.00.015	Прокладка	8	
А4		16	М691-02.00.007	Фланец	2	

Подп. и дата | Инв. № дубл. | Взам. инв. № | Подп. и дата | Инв. № подл.

М691-02.00.000

Изм.	Лист	№ докум.	Подп.	Дата
Разраб.		Розенштейн		
Пров.		Толчинский		
Рук. гр.		Брацлавский		
Н. контр.		Козлов		
Утв.		Ясинов		

Блок емкостей

Лит. | Лист 1 | Листов

Госстрой СССР Союзводоканалниипроект Харьковский Водоканалпроект

Формат А4

Формат	Зона	Поз.	Обозначение	Наименование	Кол.	Примечание
		17	М691-01.00.009	Кольцо	2	
		18	М691-01.00.011	Ось	4	
				Стандартные изделия		
				Болты ГОСТ 7798-70		
		21		М10х45.58	72	
		22		М12х75.58	16	
		23		М16х75.58	48	
		24		Болт 7802-057/ГОСТ 17474-69	8	
		25		Винт М8х20.58 ГОСТ 17473-72	4	
				Гайки ГОСТ 5915-70		
		28		М8.5	8	
		29		М10.5	80	
		30		М12.5	16	
		31		М16.5	104	
				Шайбы ГОСТ 11371-78		
		34		10.01	72	
		35		12.01	16	
		36		16.01	152	
		37		Шайба 2.20.01.05 ГОСТ 9649-78	16	
				Шайбы ГОСТ 6402-70		
		39		8.65Г	4	
		40		10.65Г	72	
		43		Шплинт 2,5х15 ГОСТ 397-66	8	

Подп. и дата | Инв. № дубл. | Взам. инв. № | Подп. и дата | Инв. № подл.

М691-02.00.000

Лист 2

Формат А4

М691-02.02.015

25 √(√)

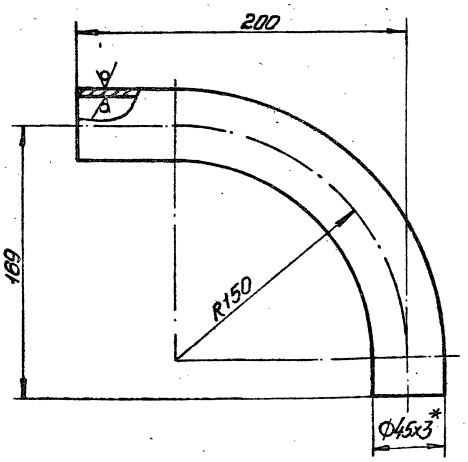

1. Развернутая длина: L = 184 мм.
2. * Размер для справок.

Подп. и дата | Инв. № дубл. | Взам. инв. № | Подп. и дата | Инв. № подл.

М691-02.02.015

Изм.	Лист	№ докум.	Подп.	Дата
Разраб.		Попова		
Пров.		Розенштейн		
Т. контр.		Брацлавский		
Н. контр.		Козлов		
Утв.				

Отвод

Лит. | Масса 0,57 | Масштаб 1:2

Лист | Листов 1

Труба 45х3 ГОСТ 10704-76 / Ст.3 ГОСТ 10705-80

Госстрой СССР Союзводоканалниипроект Харьковский Водоканалпроект

Формат А4

Формат	Зона	Поз.	Обозначение	Наименование	Кол.	Примечание
		44		Скоба 2-35-20-Ц9.хр		
				ГОСТ 24133-80	2	
		45		Фланец 1-80-10-8 Ст3 сп2		
				ГОСТ 12820-80	6	
		46		Кран 1146 бк Ду40 Ру10		
				ГОСТ 2704-77	1	
		47		Тройник ПВД 50 ГОСТ 6-05-367-74	1	
		48		Тройник 89х3,5 ГОСТ 17376-83	1	
				Прочие изделия		
		49		Вентиль 15ч 94эм Ду40 Ру10	2	
		50		Задвижка 30ч 47бр Ду80 Ру10	4	
				Материалы		
		51		Труба ПВД 50Т ГОСТ 18599-73	5,0	кг
		52		Труба 33х2 ГОСТ 10704-76 / 10 ГОСТ 10705-80	8,3	кг
		53		Труба 89х3,5 ГОСТ 10704-73 / 10 ГОСТ 10705-80	20,5	кг
		54		Пластина I, ТМКЩ-С-3		
				ГОСТ 7338-77	1.8	кг
		55		Пластина I, ТМКЩ-С-5		
				ГОСТ 7338-77	4.6	кг
		56		Пластина I, ТМКЩ-С-10		
				ГОСТ 7338-77	14.8	кг
		57		Набивки многослойно плетенные марки ХБП Д16		
				ГОСТ 5152-84	0,8	кг
				23016-03		

Подп. и дата | Инв. № дубл. | Взам. инв. № | Подп. и дата | Инв. № подл.

М691-02.00.000

Лист 3

Копировал: Годовская

Формат А4

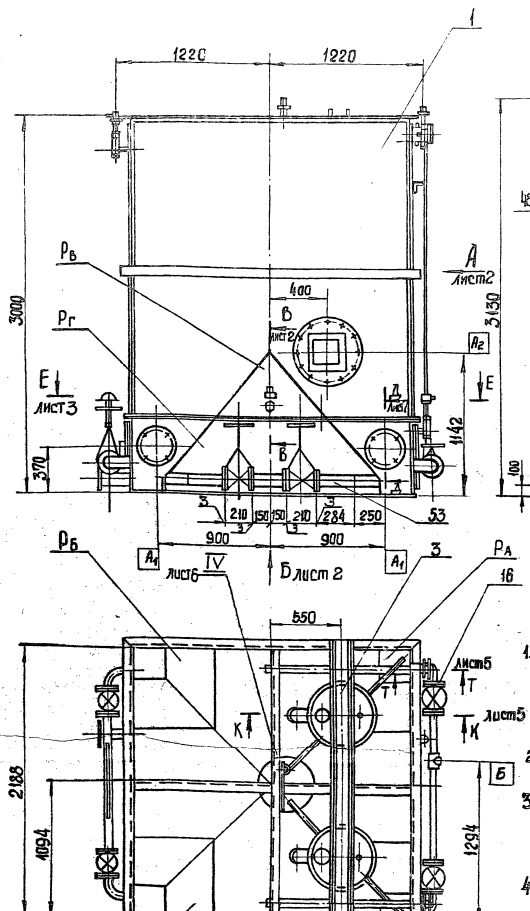

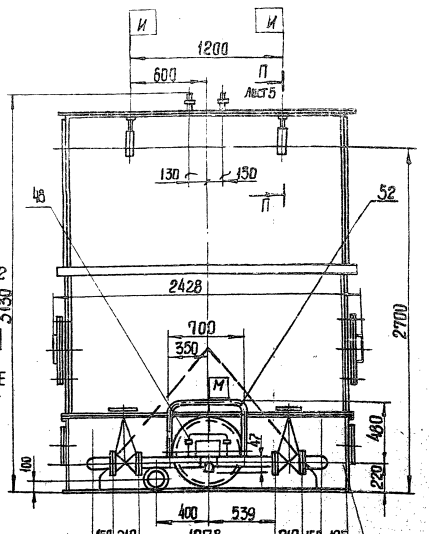

Техническая характеристика

1. Состав блока ёмкостей:
   - $P_А$ – отстойник первичный – $2{,}5 \times 2 = 5 м^3$
   - $P_Б$ – отстойник вторичный – $2{,}5 \times 2 = 5 м^3$
   - $P_В$ – сборник масла – $0{,}5 м^3$
   - $P_Г$ – сборник осадка – $1 м^3$
2. Характеристика сточных вод подаваемых на очистку, PH – до 10
3. Габаритные размеры, мм
   - длина – 2705
   - ширина – 2430
   - высота – 3130
4. Нагрузочная масса, кг – 8000

Технические требования

1. Блок емкостей испытать на герметичность методом налива в следующем порядке: $P_Г$, $P_В$, $P_Б$, $P_А$.
   Каждую из ёмкостей $P_А$ и $P_Б$ испытать отдельно.
   Течь не допускается.
2. Антикоррозионную защиту см. „Указания по антикоррозионной защите" черт. М691-Д.
3. Установку чувствительного элемента ДМ-5м. произвести по месту в соответствии с паспортом завода - изготовителя.
4. Фиксацию барботера поз. 5 произвести по месту при монтаже.
5. Патрубок поз. 52 установить по черт. М691-00.00.000 СБ.
6. Сварку трубопроводов поз. 52, 53 произвести по ГОСТ 16037-80 в соответствии со стандартом на сварку и технологией завода - изготовителя.

Таблица штуцеров

Обозначение	Наименование	Условный проход, мм
Б	Вход жидкости в $P_Б$	50
$Б_1$	Вход осадка в $P_Г$ из $P_А$ и $P_Б$	80
$Б_2$	Вход масла в $P_В$ из $P_А$	100
У	Вход сжатого воздуха	25
В	Выход жидкости из $P_А$	40
$В_1$	Выход жидкости из $P_Б$	80
$В_2$	Выход масла из $P_В$	50
К	Выход осадка из $P_Г$	100
И	Установка указателя уровня	15
М	Установка чувствительного элемента	25
$А_1$	Люк	200
$А_2$	Люк	450

7.* Размеры для справок.

Изм.	Лист	№ докум.	Подп.	Дата
Разраб.		Ковальчик		
Пров.		Полчинский		
Т. контр.		Бронштейн		
Н. отд.		Яснов		
Н. контр.		Яснов		
Утв.		Чуйкова		

М691-02.00.000 СБ

Блок ёмкостей. Сборочный чертеж

Лит.	Масса	Масштаб
	2820	1:20

Лист 1 Листов 6

Государственный Союзводоканалпроект Ларьковский Водоканалпроект

Инв. № подл. | Подп. и дата | Взам. инв. № | Инв. № дубл. | Подп. и дата

Копировал: Шевцова

Формат А2

Выпуск 1

Типовые конструкции. Серия 5.406-1

Инв. № подл. | Подп. и дата | Взам. инв. № | Инв. № дубл. | Подп. и дата

М691-02.00.000

Вид А лист 1

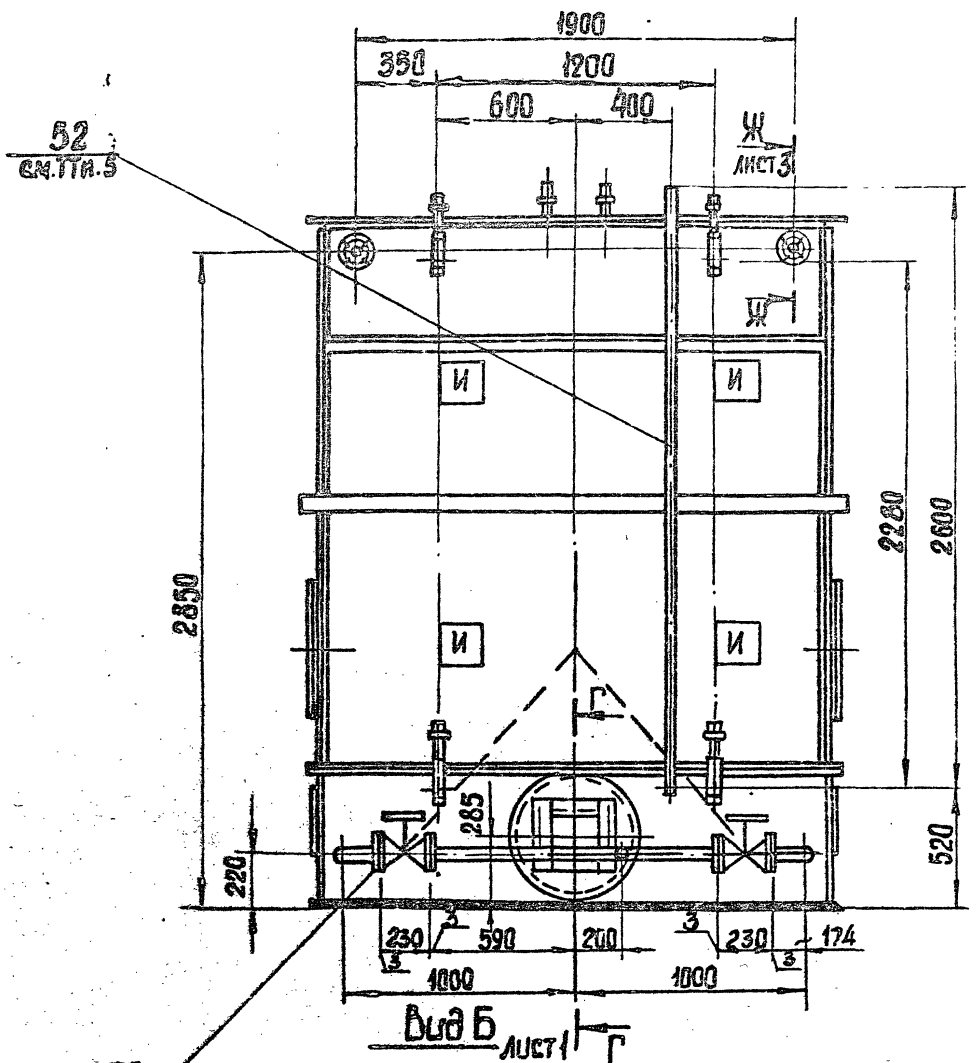

Вид Б лист 1

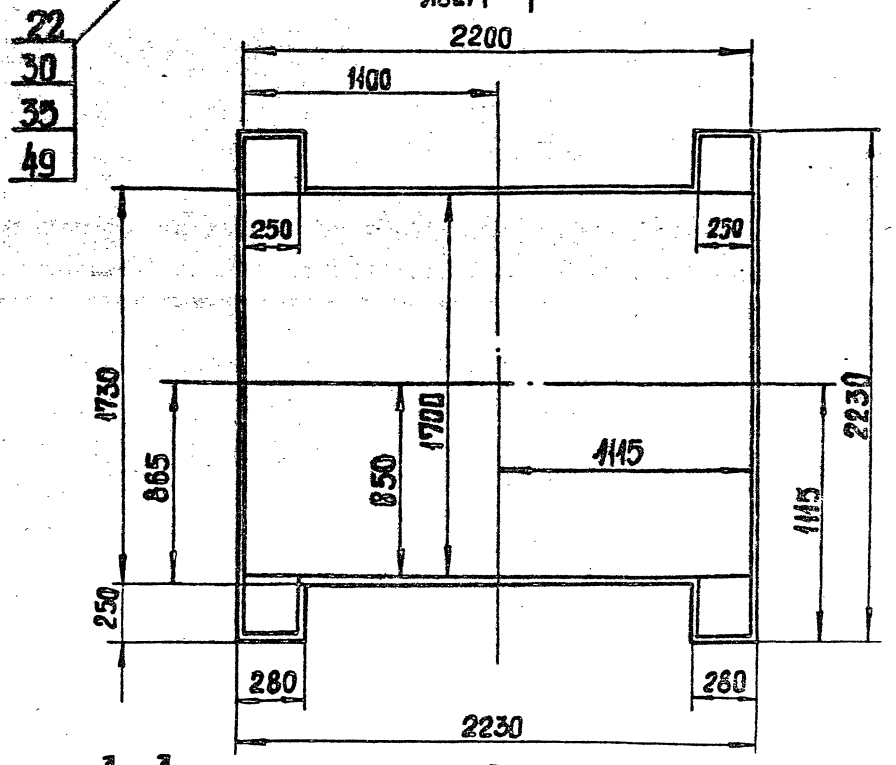

В-В М 1:5 лист 1

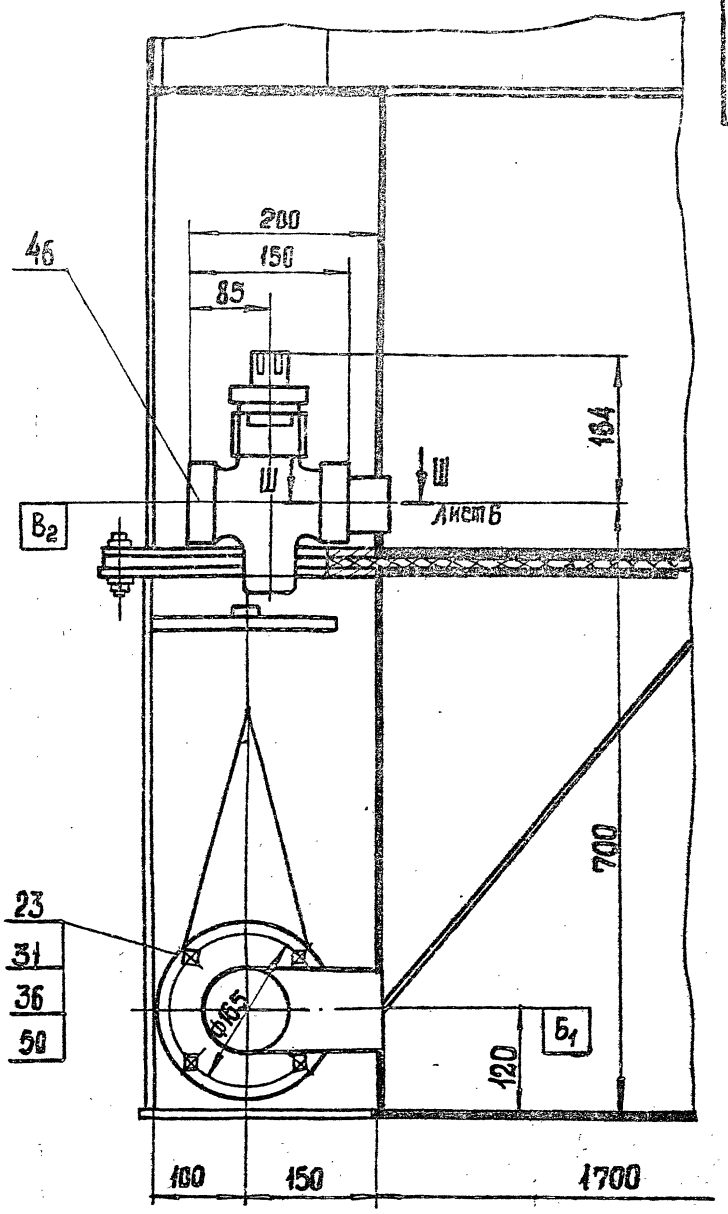

Г-Г М 1:5

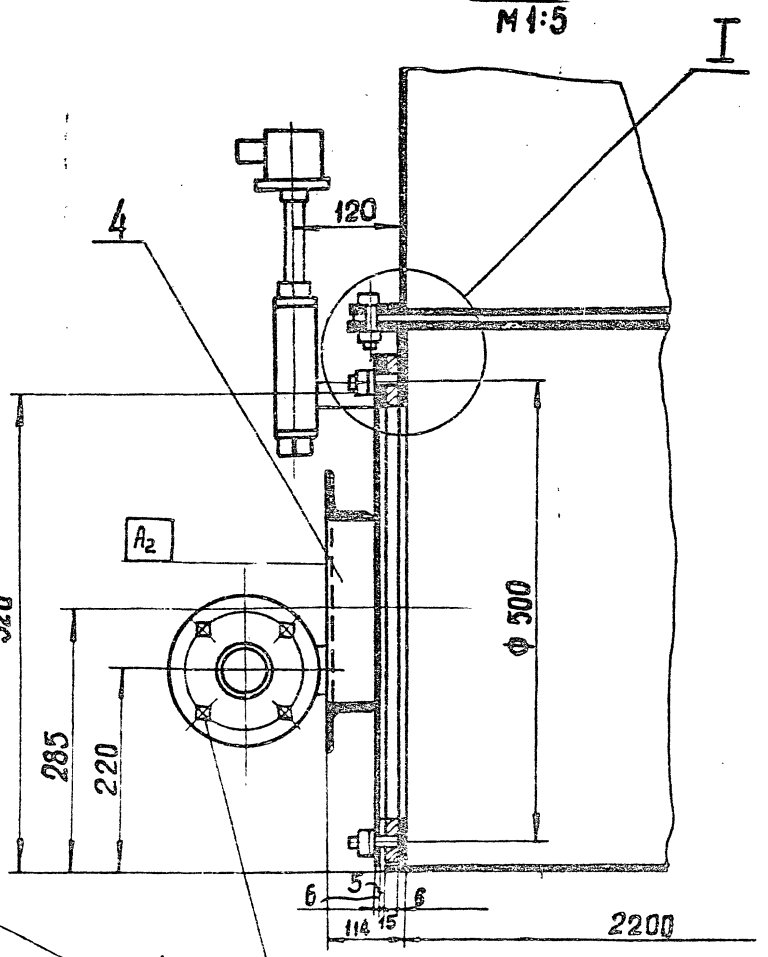

Д-Д М 1:2,5 лист 1

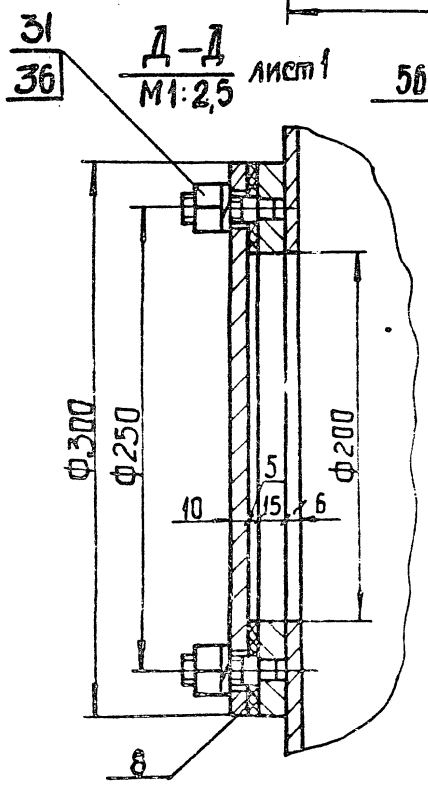

I М 1:1

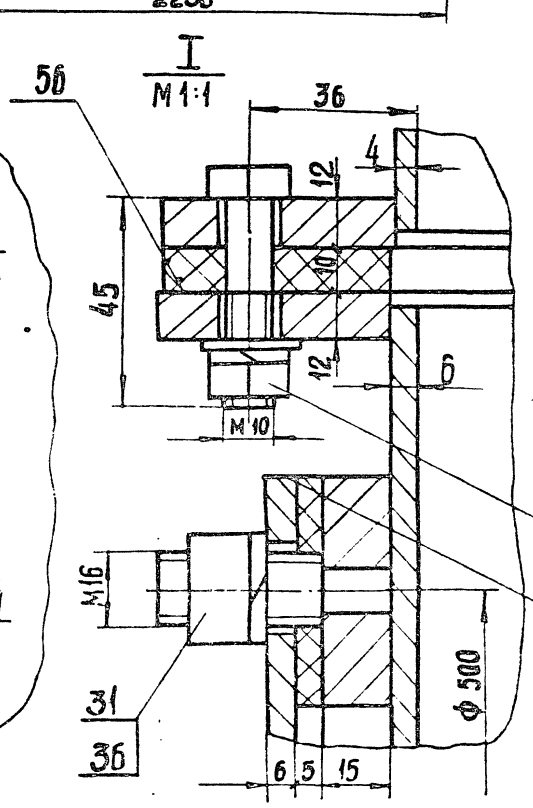

23016-03

Изм.	Лист	№ докум.	Подп.	Дата	М691-02.00.000СБ	Лист 2

Копировал: Ковчина

Формат А2

Е-Е лист 1
М 1:10

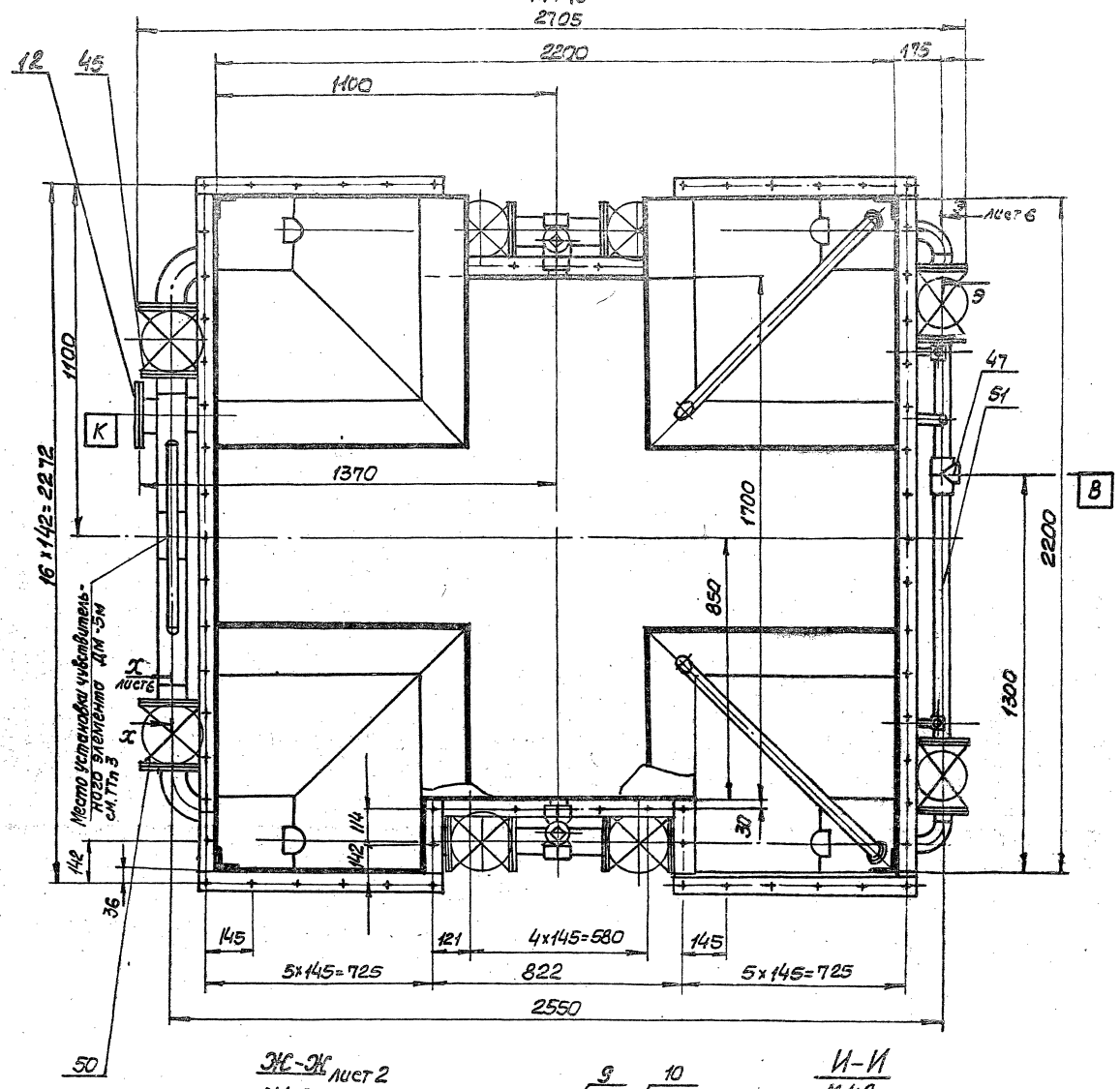

Ж-Ж лист 2
М1:2

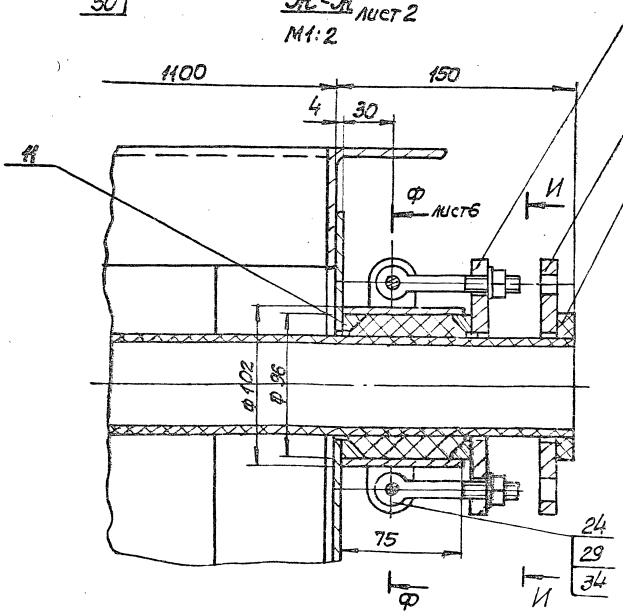

И-И
М1:2

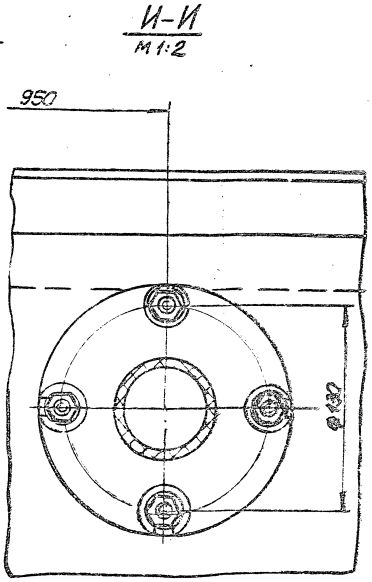

23016-03

М691-02.00.000СБ

Лист 3

Формат А2

Инв.№подл. | Подп. и дата | Взам.инв.№ | Инв.№дубл. | Подп. и дата

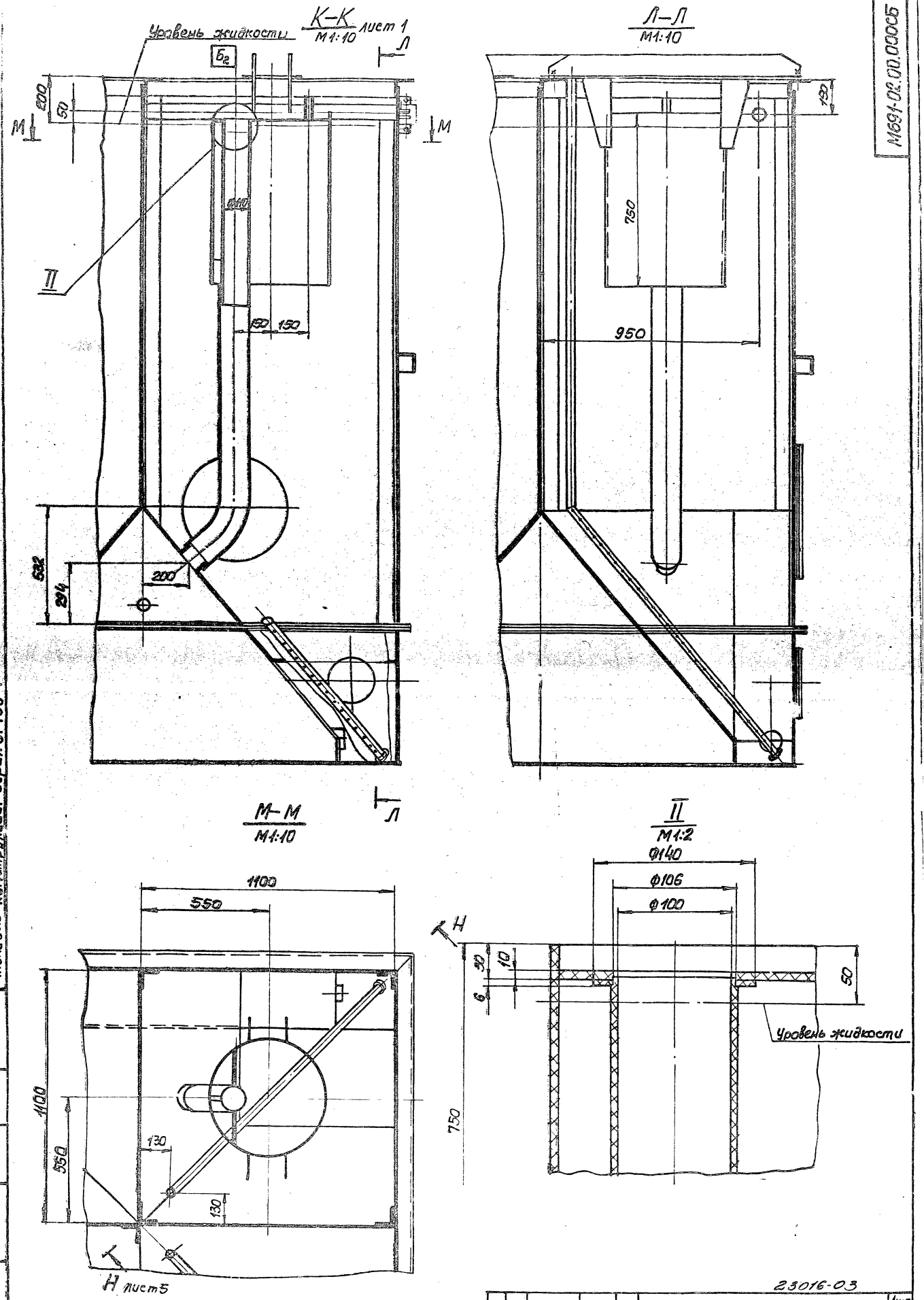

Типовые конструкции. Серия 5.406-1

М691-02.00.000СБ

23016-03

Изм	Лист	N докум	Подп.	Дата	М691-02.00.000СБ	Лист 4

Формат А2

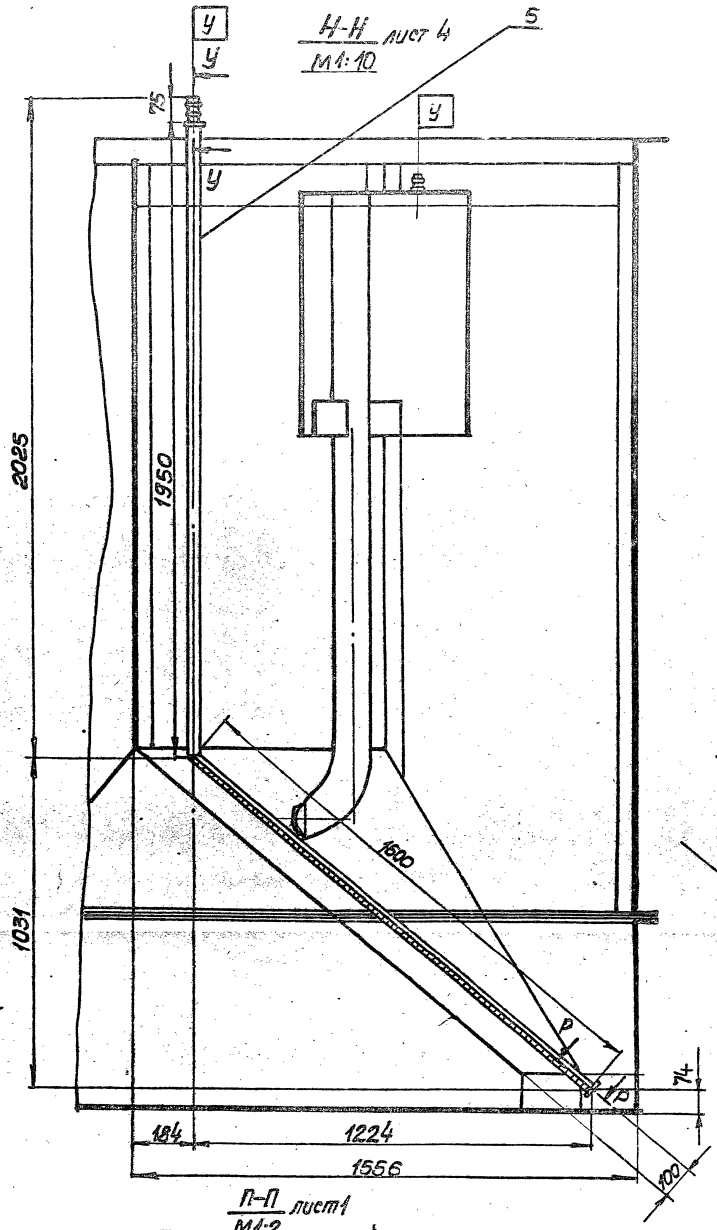

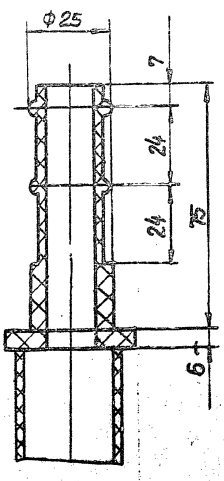

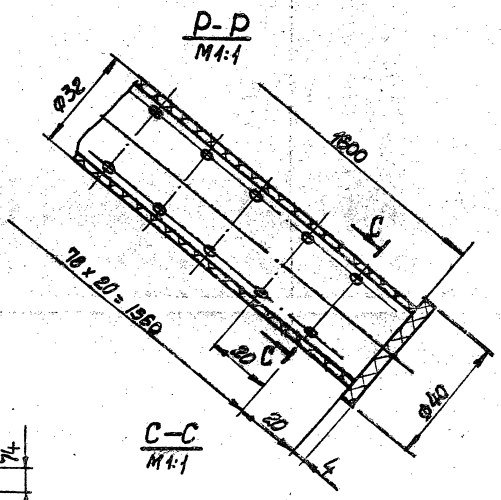

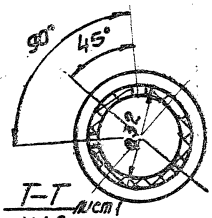

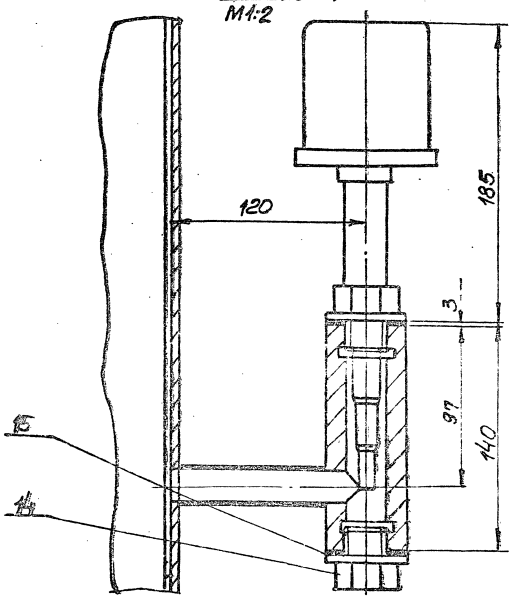

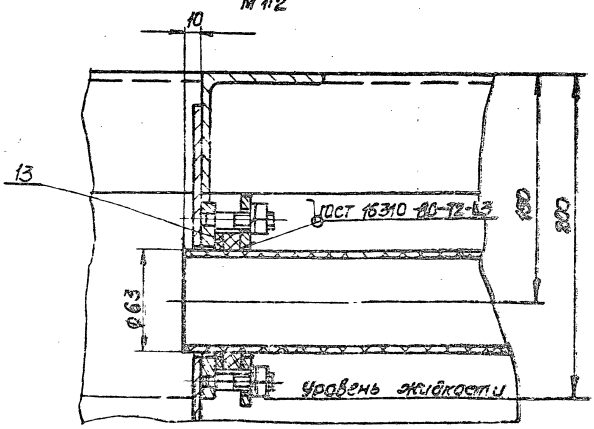

Типовые конструкции. Серия 5.406-1

Инв.№ подл. | Подп. и дата | Взам.инв.№ | Инв.№ дубл. | Подп. и дата

23016-03

Изм.	Лист	№ докум.	Подп.	Дата	М691-02.00.000СБ	Лист 5

Формат А2

М691-02.00.000СБ

Ф–Ф лист 3
М1:2

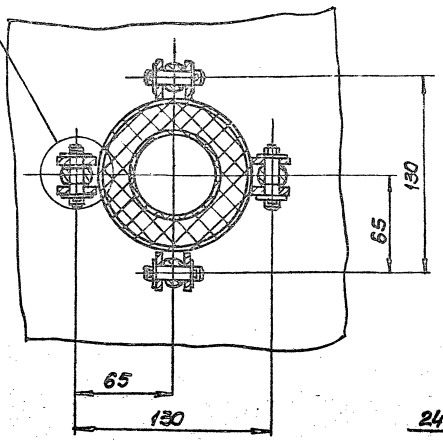

III
М2:1

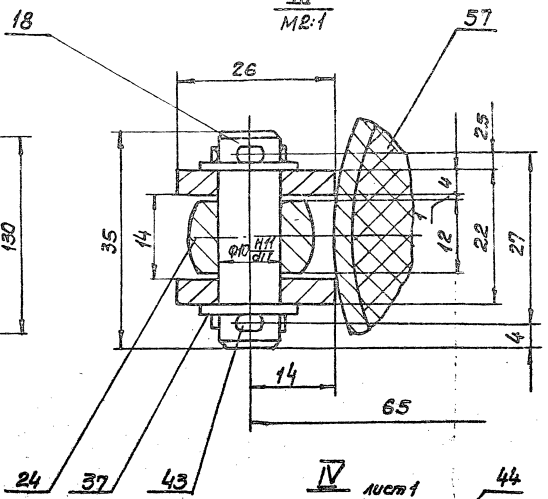

IV лист 1
М1:2

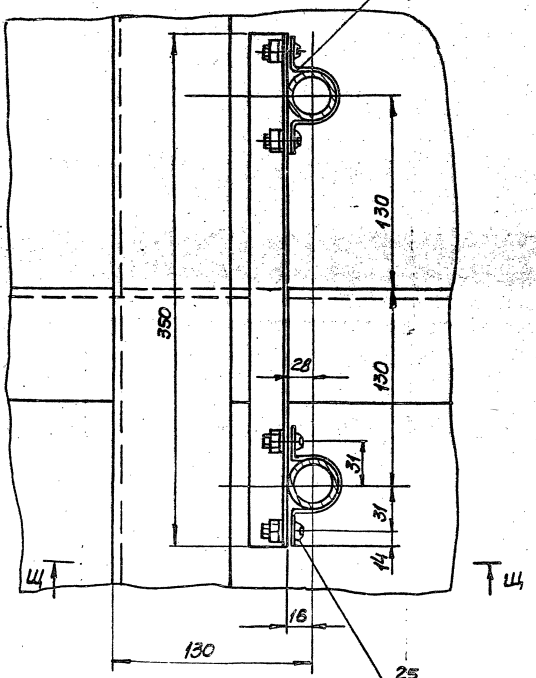

Э–Э лист 3
М1:2

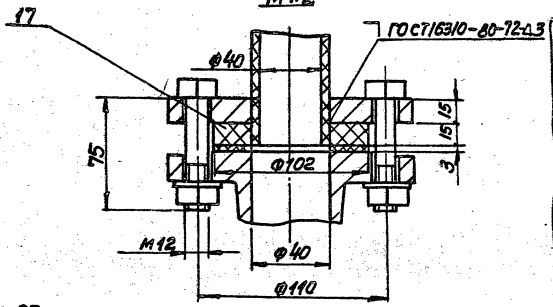

Х–Х лист 3
М1:2

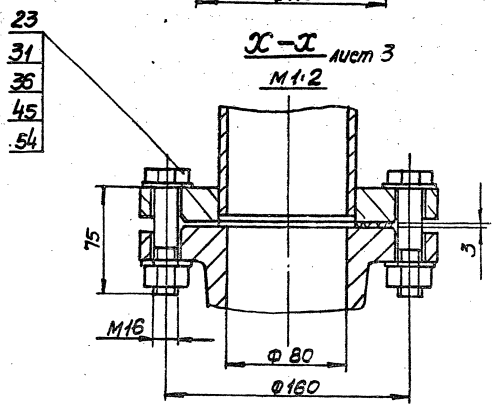

Ш–Ш лист 2
М1:2

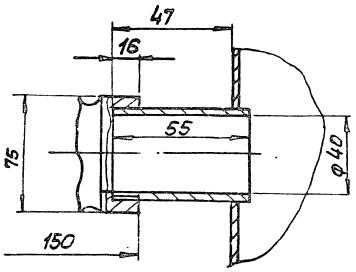

Щ–Щ
М1:2

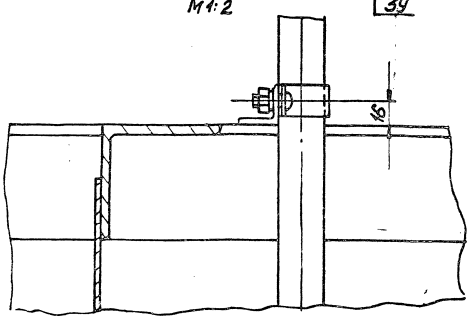

Типовые конструкции. Серия 5.903-4 Выпуск 1

№ п/п	Обозначение	Наименование	Куда входит: Обозначение	Кол.	Общее кол.	Примечание
1	М691-02.00.000	Блок емкостей	М691-00.000			
2	М691-02.01.000	Секция верхняя	М691-02.00.000	1	1	
3	М691-02.01.100	Стакан	М691-02.01.000	2	2	
4	М691-02.01.200	Фланец в сборе	М691-02.01.000	2	2	
5	М691-02.01.300	Тройник	М691-02.01.000	4	4	
6	М691-02.02.000	Секция нижняя	М691-02.00.000	1	1	
7	М691-02.02.100	Фланец в сборе	М691-02.02.000	4	4	
8	М691-02.03.000	Устройство маслосборное	М691-02.00.000	1	1	
9	М691-02.04.000	Крышка люка	М691-02.00.000	4	4	
10	М691-02.05.000	Барометр	М691-02.00.000	2	2	
11	М691-02.06.000	Патрубок	М691-02.00.000	2	2	
12						
13						
14						
15						

Инв. № подл. | Подпись и дата | Взам. инв. №

Изм.	Лист	№ докум.	Подп.	Дата
Разраб.		Розенштейн		
Пров.		Литчинский		
Рук. гр.		Брацлавский		
Н. контр.		Козлов		
Утв.				

М691-02.00.000 ВС

Блок емкостей
Ведомость спецификаций.

Лит.	Лист	Листов
		1

Госстрой СССР Союзводоканалпроект Харьковский Водоканалпроект

Формат А3

М691-09.00.014

М691-09.00.014

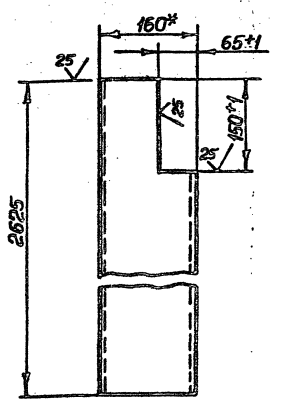

М691-09.00.014-01 — зеркальное отражение. Остальное см. М691-09.00.014



* Размер для справок

Изм.	Лист	№ докум.	Подп.	Дата
Разраб.		Муленко		
Пров.		Розенштейн		
Т. контр.		Зельцер		
Н. контр.		Козлов		
Утв.				

М691-09.00.014

Стойка

Лит.	Масса	Масштаб
	36	1:5

Лист	Листов 1

Швеллер 16 ГОСТ 8240-72
10 ГОСТ 10705-80

Госстрой СССР Союзводоканалпроект Харьковский Водоканалпроект

Формат А4

М691-09.00.021

М691-09.00.021

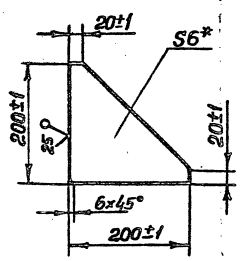

* Размер для справок.

23016-03

Изм.	Лист	№ докум.	Подп.	Дата
Разраб.		Поэлова		
Пров.		Розенштейн		
Т. контр.		Брацлавский		
Н. контр.		Козлов		
Утв.				

М691-09.00.021

Ребро

Лит.	Масса	Масштаб
	1,0	1:5

Лист	Листов 1

Лист 6 ГОСТ 19903-74
Ст3 ГОСТ 14637-79

Госстрой СССР Союзводоканалпроект Харьковский Водоканалпроект

Формат А4

Выпуск 1

Типовые конструкции. Серия 5.406-1

№ строки	Наименование	Код ОКП	Обозначение документа на поставку	Поставщик	Куда входит (обозначение)	Количество: на изделие	в комплекты	на регулярн.	Всего	Примечание
1	Болты		ГОСТ 7798-70							
2	М10х45.58				М691-02.00.000	72			72	
3	М12х35.58				М691-02.01.000	3			3	
4	М12х75.58				М691-02.00.000	16			16	
5	М16х75.58				М691-02.00.000	48			48	
6	Болт 7002-0571		ГОСТ 14724-69		М691-02.00.000	8			8	
7	Винт М8х20.58		ГОСТ 17473-72		М691-02.00.000	4			4	
8	Гайки		ГОСТ 5915-70							
9	М8.5				М691-02.00.000	8			8	
10	М10.5				М691-02.00.000	80			80	
11	М12.5				М691-02.00.000	16			16	
12	М16.5				М691-02.00.000	104			104	
13	Шайбы		ГОСТ 11371-78							
14	10.01				М691-02.00.000	72			72	
15	12.01				М691-02.00.000	16			16	
16	16.01				М691-02.00.000	152			152	
17	Шайба 2.20.01.05		ГОСТ 9649-78		М691-02.00.000	16			16	
18	Шайбы		ГОСТ 6402-70							
19	8.65Г				М691-02.00.000	4			4	
20	10.65Г				М691-02.00.000	72			72	
21	Шплинт 2,5х15		ГОСТ 397-66		М691-02.00.000	8			8	
22	Отвод 90° 89х3.5		ГОСТ 17375-83		М691-02.02.000	2			2	
23	Скоба 2-35-20-Ц9хо		ГОСТ 24133-80		М691-02.00.000	2			2	
24	Кран 11ч65к Ду40 Ру10		ГОСТ 2704-77		М691-02.00.000	1			1	
25	Тройник ПВД50		ГОСТ 6-05-367-74		М691-02.00.000	1			1	

Подп. и дата | Инв. № дубл. | Взам. инв. № | Подп. и дата | Инв. № подл.

Изм.	Лист	N докум.	Подп.	Дата
Разраб.		Розенштейн		
Пров.		Толчинский		
Рук. гр.		Брацлавский		
Н. контр.		Козлов		
Утв.				

М691-02.00.000ВП

Блок ёмкостей

Ведомость покупных изделий

Лит.	Лист	Листов
	1	2

Госстрой СССР Союзводоканалпроект Харьковское Водоканалпроект

Формат А3

№ строки	Наименование	Код ОКП	Обозначение документа на поставку	Поставщик	Куда входит (обозначение)	Количество: на изделие	в комплекты	на регуляр.	Всего	Примечание
1	Тройник 89х3.5		ГОСТ 17376-83		М691-02.00.000	1			1	
2					М691-02.02.000	2			2	
3						3			3	
4	Фланцы		ГОСТ 12820-80							
5	1-40-10 ВСт3 сп2				М691-02.02.000	2			2	
6	1-80-10-ВСт3 сп2				М691-02.00.000	6			5	
7					М691-02.02.000	6			6	
8						12			12	
9	1-100-10-ВСт3 сп2				М691-02.02.000	1			1	
10	Вентиль 15ч9ч9м Ду40 Ру10				М691-02.00.000	2			2	
11	Задвижка 30ч47бр Ду40 Ру10				М691-02.00.000	4			4	
12										
13										
14										
15										
16										
17										
18										
19										
20										
21										
22										
23										
24										
25										
26										
27										
28										
29										
30										

Подп. и дата | Инв. № дубл. | Взам. инв. № | Подп. и дата | Инв. № подл.

23016-0.3

Изм.	Лист	N докум.	Подп.	Дата

М691-02.00.000ВП

Лист 2

Формат А3

Типовые конструкции. Серия 5.406-1 Выпуск 1

М691-02.00.001

12.5 √(√)

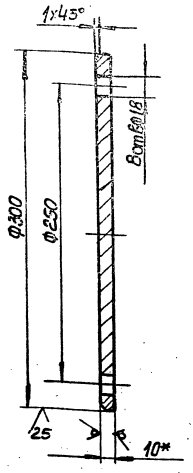

1. H14, h14, $\pm\frac{t2}{2}$
2* Размер для справок

Изм.	Лист	N докум.	Подп.	Дата	М691-02.00.001			
Разраб.		Попова			Крышка	Лит.	Масса	Масштаб
Пров.		Розенштейн					5.5	1:2.5
Т. контр.		Брацлавский				Лист	Листов 1	
Н. контр.		Козлов			Лист 10 ГОСТ 19903-74 Ст.3 ГОСТ 14637-79	Госстрой СССР Союзводоканалниипроект Харьковский Водоканалпроект		
Утв.								

Формат А4

М691-02.00.002

(√)А

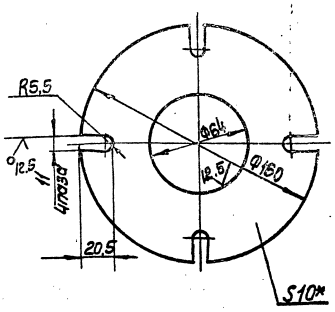

1. H14, h14, $\pm\frac{t2}{2}$
2* Размер для справок

Изм.	Лист	N докум.	Подп.	Дата	М691-02.00.002			
Разраб.		Попова			Фланец	Лит.	Масса	Масштаб
Пров.		Розенштейн					1.25	1:2
Т. контр.		Брацлавский				Лист	Листов 1	
Н. контр.		Козлова			Лист 10 ГОСТ 19903-74 Ст.3 ГОСТ 14637-79	Госстрой СССР Союзводоканалниипроект Харьковский Водоканалпроект		
Утв.								

Формат А4

М691-02.00.003

12.5 √(√)

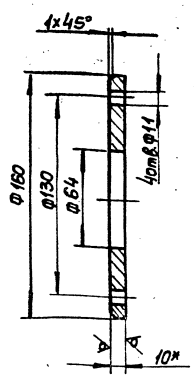

1. H14, h14, $\pm\frac{t2}{2}$
2* Размер для справок

Изм.	Лист	N докум.	Подп.	Дата	М691-02.00.003			
Разраб.		Попова			Фланец	Лит.	Масса	Масштаб
Пров.		Розенштейн					1.3	1:2
Т. контр.		Брацлавский				Лист	Листов 1	
Н. контр.		Козлов			Лист 10 ГОСТ 19903-74 Ст.3 ГОСТ 14637-79	Госстрой СССР Союзводоканалниипроект Харьковский Водоканалпроект		
Утв.								

Формат А4

М691-02.00.004

12.5 √(√)

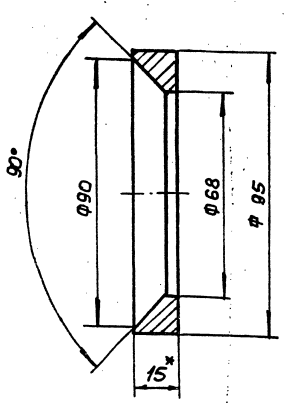

1. H14, h14, $\pm\frac{t2}{2}$
2* Размер для справок

23016-03

Изм.	Лист	N докум.	Подп.	Дата	М691-02.00.004			
Разраб.		Попова			Кольцо	Лит.	Масса	Масштаб
Пров.		Розенштейн					0.65	1:1
Т. контр.		Брацлавский				Лист	Листов 1	
Н. контр.		Козлов			Лист 15 ГОСТ 19903-74 Ст.3 ГОСТ 14637-79	Госстрой СССР Союзводоканалниипроект Харьковский Водоканалпроект		
Утв.								

Формат А4

Типовые конструкции. Серия 3.407-1 Выпуск 1

М691-02.00.005

12.5

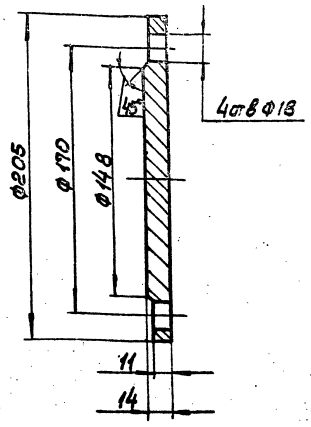

Изм.	Лист	№ докум.	Подп.	Дата
Разраб.		Муленко		
Пров.		Розенштейн		
Т. контр.		Фроловский		
Н. контр.		Козлов		
Утв.				

М691-02.00.005

Заглушка

Лит.	Масса	Масштаб
	3.15	1:1

Лист | Листов 1

ст 3 ГОСТ 380-71

Госстрой СССР Союзводоканалпроект Харьковский Водоканалпроект

Формат А4

М691-02.00.006

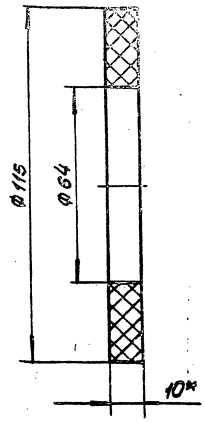

1. H14, h14

2* Размер для справок

Изм.	Лист	№ докум.	Подп.	Дата
Разраб.		Муленко		
Пров.		Розенштейн		
Т. контр.		Фроловский		
Н. контр.		Козлов		
Утв.				

М691-02.00.006

Кольцо

Лит.	Масса	Масштаб
	0.12	1:1

Лист | Листов 1

Лист винипласта ВН 10 ГОСТ 9639-71

Госстрой СССР Союзводоканалпроект Харьковский Водоканалпроект

Формат А4

Изм.	Лист	№ докум.	Подп.	Дата
Разраб.				
Пров.				
Т. контр.				
Н. контр.				
Утв.				

Лит.	Масса	Масштаб

Лист | Листов

Госстрой СССР Союзводоканалпроект Харьковский Водоканалпроект

Формат А4

М691-02.00.007

12.5

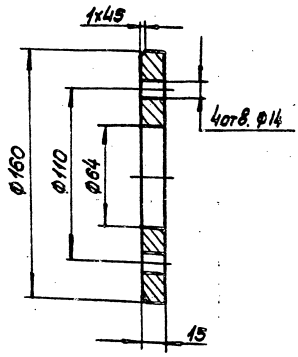

H14, h14, $\pm \frac{t2}{2}$

23015-03

Изм.	Лист	№ докум.	Подп.	Дата
Разраб.		Муленко		
Пров.		Розенштейн		
Т. контр.		Фроловский		
Н. контр.		Козлов		
Утв.				

М691-02.00.007

Фланец

Лит.	Масса	Масштаб
	1.95	1:2

Лист | Листов 1

Ст. 3 ГОСТ 380-71

Госстрой СССР Союзводоканалпроект Харьковский Водоканалпроект

Копировал

Инв. № подл. | Подп. и дата | Взам. инв. № | Инв. № дубл. | Подп. и дата

Типовые конструкции серия 5.905-1

Формат	Зона	Поз.	Обозначение	Наименование	Кол.	Примечание
				Документация		
А3			М691-02.02.000 СБ	Сборочный чертеж		
				Сборочные единицы		
А4		1	М691-02.02.100	Фланец в сборе	4	
А4		2	М691-02.01.200	Фланец в сборе	2	
А1		3	М691-02.01.300	Тройник	2	
				Детали		
				Полосы		
				Полоса $\frac{6\times50\ ГОСТ\ 103-76}{Ст.3\ ГОСТ\ 535-79}$		
Б4		4	М691-02.02.001	L = 404-1	4	1,0 кг
Б4		5	М691-02.02.002	L = 710±1	4	1,7 кг
				Полоса $\frac{12\times50\ ГОСТ\ 103-76}{Ст.3\ ГОСТ\ 535-79}$		
Б4		6	М691-02.02.003	L = 256-1	4	1,2 кг
Б4		7	М691-02.02.004	L = 760±1	4	3,6 кг
Б4		8	М691-02.02.005	L = 792-1	2	3,7 кг
Б4		9	М691-02.02.006	L = 2312±2	2	10,9 кг
А4		10	М691-02.02.007	Лист	1	
А4		11	М691-02.02.008	Стенка	2	
А4		12	М691-02.02.009	Стенка	4	
А4		13	М691-02.02.011	Стенка	1	
А4		14	М691-02.02.012	Стенка	1	

Инв.№ подл. | Подп. и дата | Взам. инв.№ | Инв.№ дубл. | Подп. и дата

Изм.	Лист	№ докум.	Подп.	Дата
Разраб.	Розенштейн			
Пров.	Тимченко			
Рук. гр.	Васильевский			
Н. контр.	Козлов			
Утв.				

М691-02.02.000

Секция нижняя

Лит.	Лист	Листов
	1	2

Госстрой СССР Союзводоканалпроект Харьковский Водоканалпроект

Формат А4

Формат	Зона	Поз.	Обозначение	Наименование	Кол.	Примечание
Б4		15	М691-02.02.013	Стенка	6	
А4		16	М691-02.02.014	Дно	1	
А4		17	М691-02.02.015	Отвод	2	
				Трубы		
				Труба $\frac{89\times5,5\ ГОСТ\ 10704-76}{10\ ГОСТ\ 10705-80}$		
Б4		18	М691-02.02.016	L = 25-1	2	0,2 кг
Б4		19	М691-02.02.017	L = 80-1	2	0,6 кг
Б4		20	М691-02.02.018	L = 90±1	2	0,7 кг
Б4		21	М691-02.02.019	L = 65±1	4	0,5 кг
Б4		22	М691-02.02.021	L = 220±1	4	1,6 кг
Б4		23	М691-02.02.022	Патрубок		
				Труба $\frac{108\times4\ ГОСТ\ 8732-78}{10\ ГОСТ\ 8731-74}$		
				L = 275±1	1	2,8 кг
Б1		24	М691-02.02.023	Лист		
				Лист $\frac{6\ ГОСТ\ 19903-74}{Ст.3\ ГОСТ\ 14637-79}$		
				120±1 x 250±1	8	1,4 кг
				Стандартные изделия		
		26		Отвод 90° 89 x 3,5 ГОСТ 17375-83	2	
		27		Тройник 89 x 3,5 ГОСТ 17376-83	2	
		28		Фланцы ГОСТ 12820-80		
				1-40-10-В Ст3 Сп2	2	
		29		1-80-10-В Ст3 сп2	6	
		30		1-100-10-В Ст сп2	1	

Инв.№ подл. | Подп. и дата | Взам. инв.№ | Инв.№ дубл. | Подп. и дата

Изм.	Лист	№ докум.	Подп.	Дата

М691-02.02.000

Лист 2

Формат А4

Формат	Зона	Поз.	Обозначение	Наименование	Кол.	Примечание
				Документация		
			М691-02.01.000 СБ	Сборочный чертеж		
				Сборочные единицы		
А4		1	М691-02.01.100	Стакан	2	
А4		2	М691-02.01.200	Фланец в сборе	2	
А4		3	М691-02.01.300	Тройник	4	
				Детали		
				Полосы		
				Полоса $\frac{12\times50\ ГОСТ\ 103-76}{Ст.3\ ГОСТ\ 535-79}$		
Б1		4	М691-02.01.001	L = 254-1	4	1,2 кг
Б4		5	М691-02.01.002	L = 758±1	4	3,6 кг
Б4		6	М691-02.01.003	L = 792-1	2	3,7 кг
Б4		7	М691-02.01.004	L = 2308±2	2	10,9 кг
Б4		8	М691-02.01.005	Уголок		
				Уголок $\frac{25\times25\times3-Б\ ГОСТ\ 8509-72}{Ст.3\ ГОСТ\ 535-79}$		
				L = 350±1	1	0,4 кг
А4		9	М691-02.01.006	Уголок	4	
А4		10	М691-02.01.007	Уголок	4	
А4		11	М691-02.01.008	Уголок		
А4		12	М691-02.01.009	Уголок	1	
А4		13	М691-02.01.011	Уголок	1	

Инв.№ подл. | Подп. и дата | Взам. инв.№ | Инв.№ дубл. | Подп. и дата

Изм.	Лист	№ докум.	Подп.	Дата
Разраб.	Розенштейн			
Пров.	Тимченко			
Рук. гр.	Васильевский			
Н. контр.	Козлов			
Утв.				

М691-02.01.000

Секция верхняя

Лит.	Лист	Листов
	1	2

Госстрой СССР Союзводоканалпроект Харьковский Водоканалпроект

Формат А4

Формат	Зона	Поз.	Обозначение	Наименование	Кол.	Примечание
А4		14	М691-02.01.012	Уголок	1	
А4		15	М691-02.01.013	Уголок	2	
		16	-01	Уголок	2	
				Уголки		
				Уголок $\frac{75\times75\times6-Б\ ГОСТ\ 8509-72}{Ст.3\ ГОСТ\ 535-79}$		
Б4		17	М691-02.01.014	L = 1094-2	1	7,5 кг
Б4		18	М691-02.01.015	L = 1780-2	1	12,2 кг
Б4		19	М691-02.01.016	L = 2192-2	1	15,1 кг
Б4		20	М691-02.01.017	L = 2190	1	15 кг
Б4		21	М691-02.01.018	L = 2311-2	4	15,9 кг
А4		22	М691-02.01.019	Стенка	2	
А4		23	М691-02.01.021	Стенка	2	
А4		24	М691-02.01.022	Дно	1	
А4		25	М691-02.01.023	Лист	8	
А4		26	М691-02.01.024	Перегородка	1	
				Листы		
				Лист $\frac{4\ ГОСТ\ 19903-74}{Ст.3\ ГОСТ\ 14637-79}$		
Б4		27	М691-02.01.025	1070±1 x 1815±2	1	61 кг
Б4		28	М691-02.01.026	1815±2 x 2120±2	1	133 кг
Б4		29	М691-02.01.027	2190±2 x 2346±2	2	162,3 кг
А4		30	М691-02.01.028	Патрубок	1	
Б4		31	М691-02.01.029	Патрубок		
				Труба $\frac{102\times3\ ГОСТ\ 10704-76}{10\ ГОСТ\ 10705-80}$		
				L = 110±2	2	0,8 кг
				Стандартные изделия		
		32		Болт М12х35.58.пт ГОСТ 7798-70	3	
				23016-03		

Инв.№ подл. | Подп. и дата | Взам. инв.№ | Инв.№ дубл. | Подп. и дата

Изм.	Лист	№ докум.	Подп.	Дата

М691-02.01.000

Лист 2

Копировал: Гайдамак

Формат А4

М691-02.01.000СБ

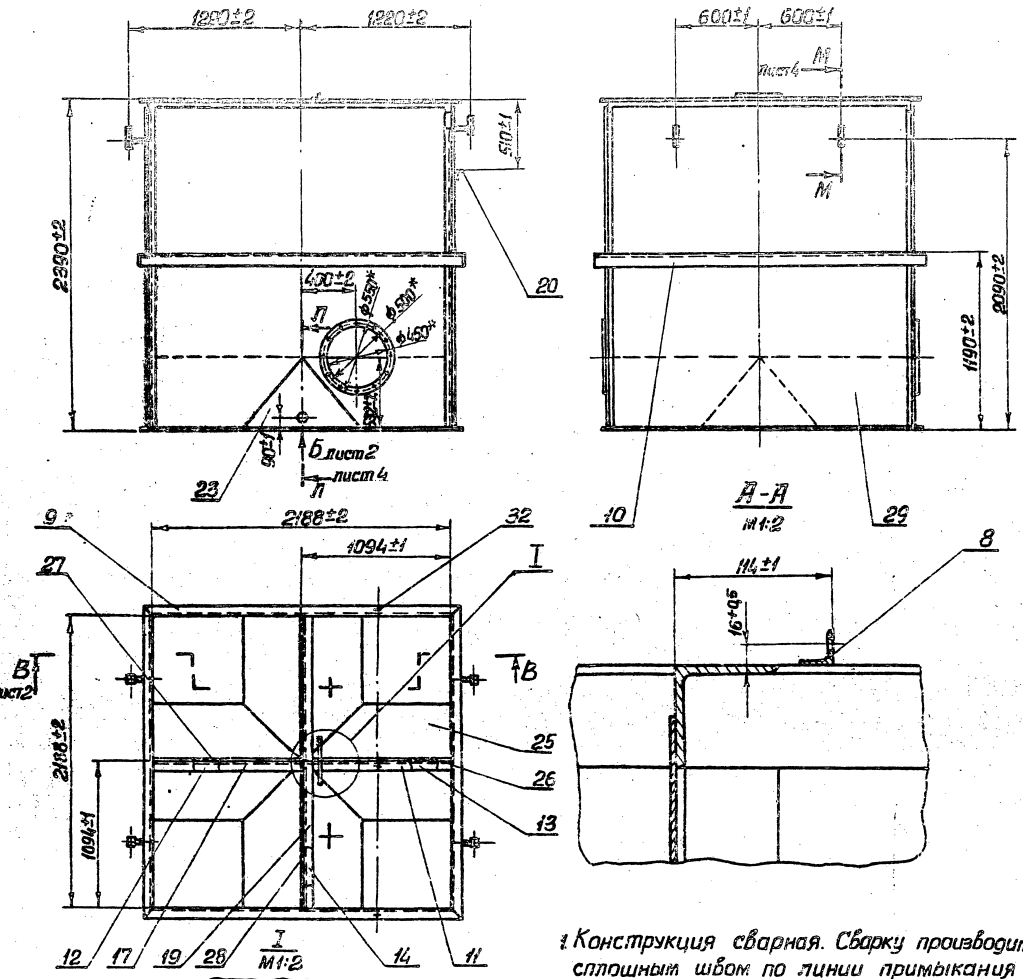

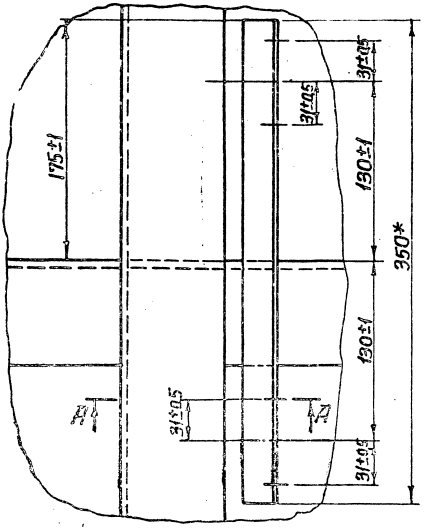

1. Конструкция сварная. Сварку производить сплошным швом по линии примыкания свариваемых поверхностей в соответствии со стандартом на сварку и технологией, применяемой заводом-изготовителем. Высота катета шва равна меньшей толщине свариваемых элементов.
2. Шероховатость обработанных поверхностей дет. Б4 – 25√, остальное – √.
3. * Размеры для справок.

Типовые конструкции. Серия 5.406-1

23016-03

				М691-02.01.000СБ			
Изм.	Лист	№ докум.	Подп.	Дата	Секция верхняя Сборочный чертеж	Лит.	Масса 1550	Масштаб 1:20
Разраб.		Разенштейн					
Пров.		Толчинский				Лист 1	Листов 4
Т.контр.		Брацлавский				Госстрой СССР Союзводоканалпроект Харьковский Водоканалпроект	
Н.контр.		Козлов					
Утв.							

Копировал Зайцева

Формат А2

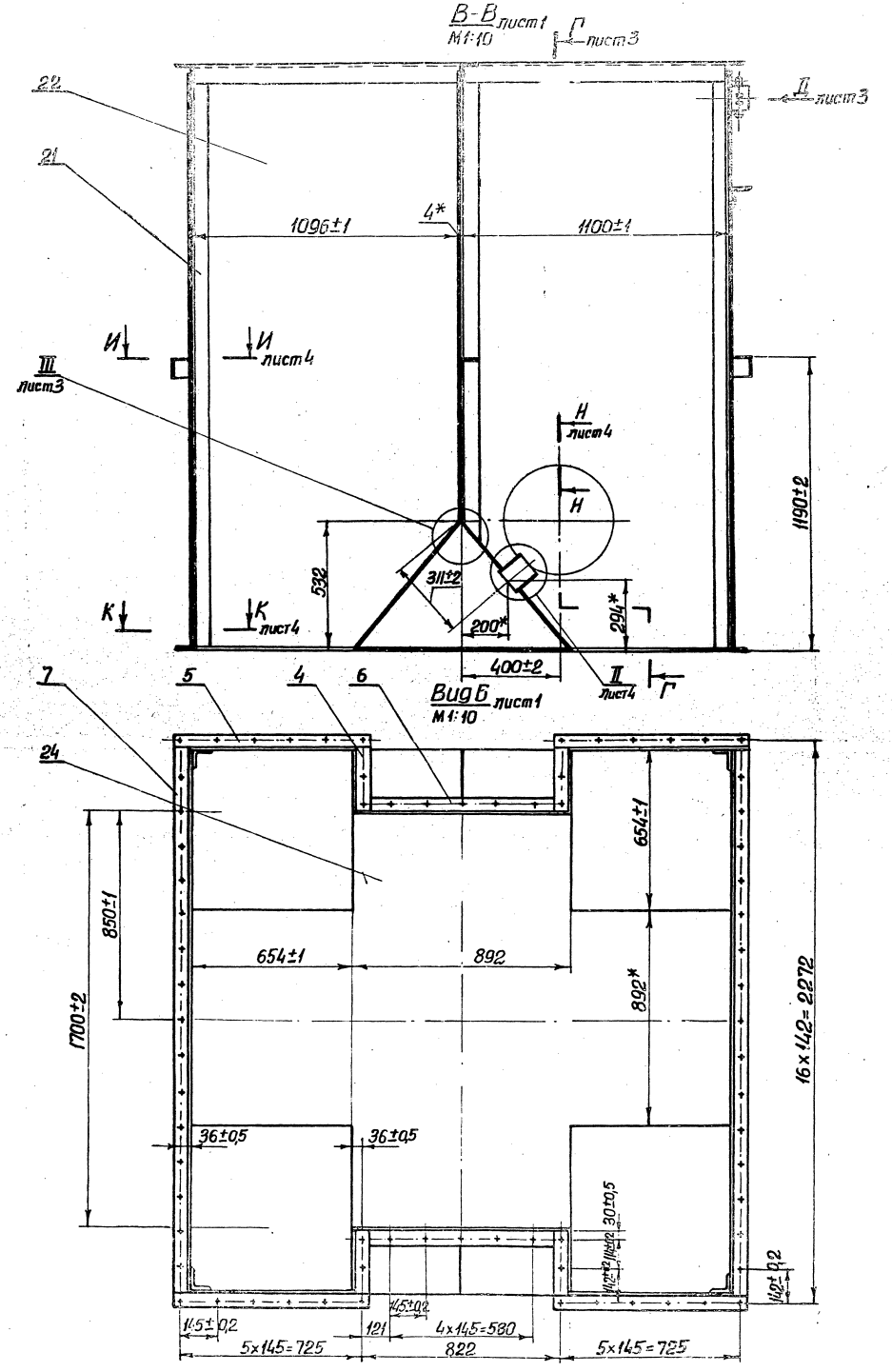

Типовые конструкции. Серия 5.406-1

Инв.№ подл. | Подпись и дата | Взам.инв.№ | Инв.№ дубл. | Подпись и дата

23016-03

Изм.	Лист	№ докум.	Подп.	Дата	М691-02.01.000 сб	Лист 2
					Копировал Зайцева	Формат А3

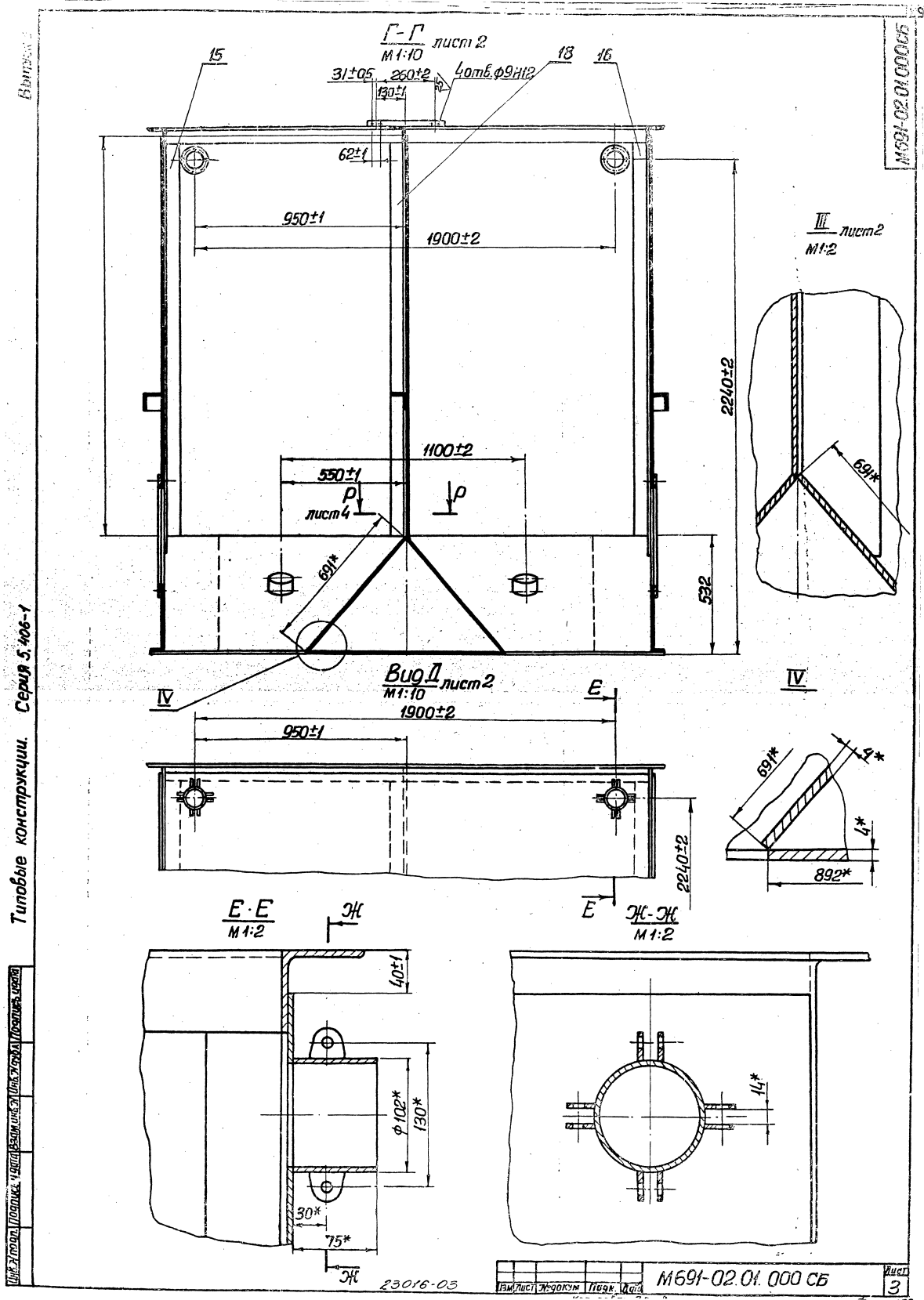

Г-Г лист 2
М1:10
15
18
16
31±0,5
260±2
4отв. ф9Н12
130±1
62±1
950±1
1900±2
2240±2
1100±2
550±1
Р
лист 4
691*
532
III лист 2
М1:2
691*
Вид II лист 2
М1:10
IV
E
1900±2
950±1
2240±2
E
IV
691*
4*
4*
892*
Е·Е
М1:2
Ж
40±1
ф102*
130*
30*
75*
Ж
Ж-Ж
М1:2
14*
Типовые конструкции. Серия 5.406-1
М691-02.01.000СБ
Инв. № подл. | Подпись и дата | Взам. инв. № | Инв. № дубл. | Подпись и дата
23016-03
Изм. | Лист | № докум. | Подп. | Дата
М691-02.01.000 СБ
Лист 3

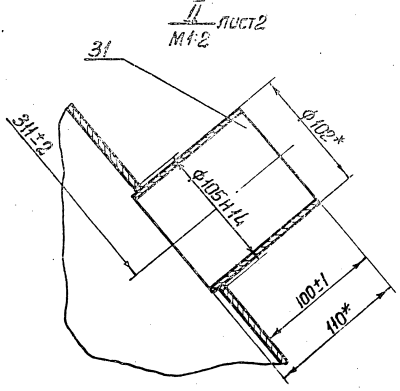

И-И лист 2
М1:2

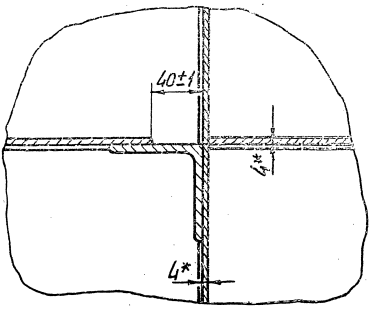

Л-Л лист 1

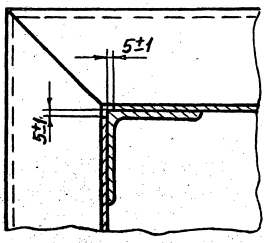

К-К лист 2
М1:2

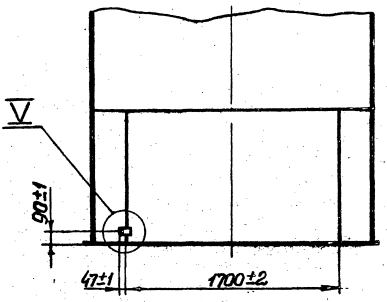

М-М лист 1
М1:2

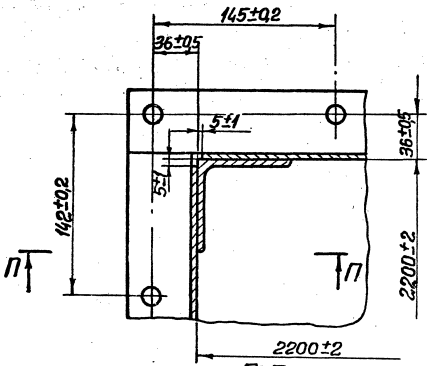

П-П
М1:2

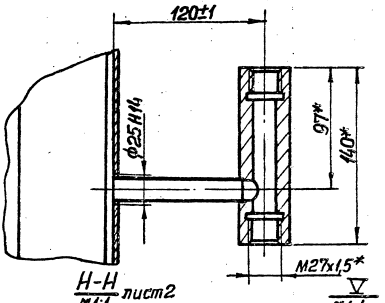

Н-Н лист 2
М1:1
М1:1

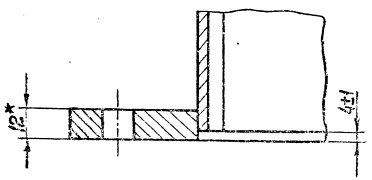

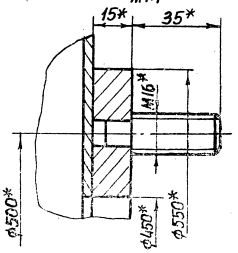

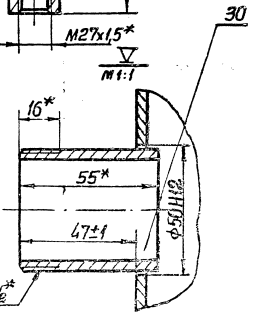

23016-03

М691-02.01.000 СБ

Лист 4

Типовые конструкции. Серия 5.406-1 Выпуск 1

М691-02.01.006

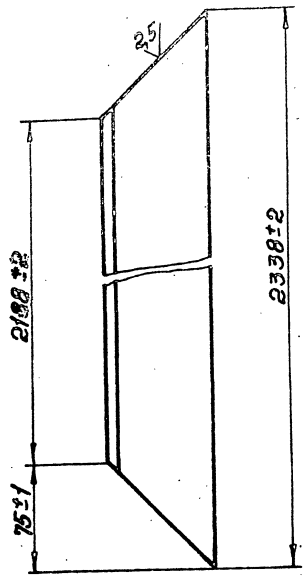

Изм.	Лист	№ докум.	Подп.	Дата
Разраб.		Муленко		
Пров.		Розенштейн		
Т.контр.		Браславский		
Н.контр.		Козлов		
Утв.				

М691-02.01.006

Уголок

Лит.	Масса	Масштаб
	15,2	1:2,5

Лист | Листов 1

Уголок 75х75х6-Б-ГОСТ 8509-72 / Ст.3 ГОСТ 535-79

Госстрой СССР Союзводоканалниипроект Харьковский Водоканалпроект

Формат А4

М691-02.01.007

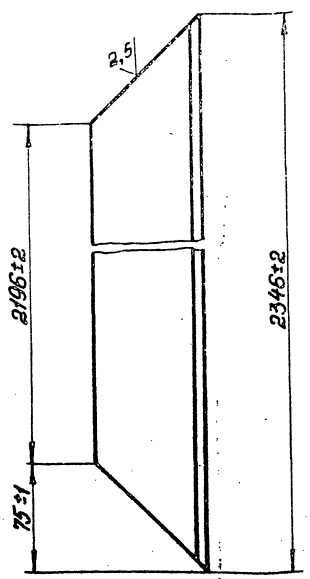

Изм.	Лист	№ докум.	Подп.	Дата
Разраб.		Муленко		
Пров.		Розенштейн		
Т.контр.		Браславский		
Н.контр.		Козлов		
Утв.				

М691-02.01.007

Уголок

Лит.	Масса	Масштаб
	15,3	1:2,5

Лист | Листов 1

Уголок 75х75х6-Б-ГОСТ 8509-72 / Ст.3 ГОСТ 535-79

Госстрой СССР Союзводоканалниипроект Харьковский Водоканалпроект

Формат А4

М691-02.01.011

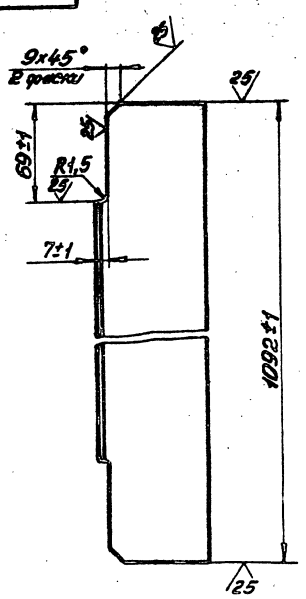

Изм.	Лист	№ докум.	Подп.	Дата
Разраб.		Муленко		
Пров.		Розенштейн		
Т.контр.		Браславский		
Н.контр.		Козлов		
Утв.				

М691-02.01.011

Уголок

Лит.	Масса	Масштаб
	7,35	1:2,5

Лист | Листов 1

Уголок 75х75х6-Б-ГОСТ 8509-72 / Ст.3 ГОСТ 535-79

Госстрой СССР Союзводоканалниипроект Харьковский Водоканалпроект

Формат А4

М691-02.01.008

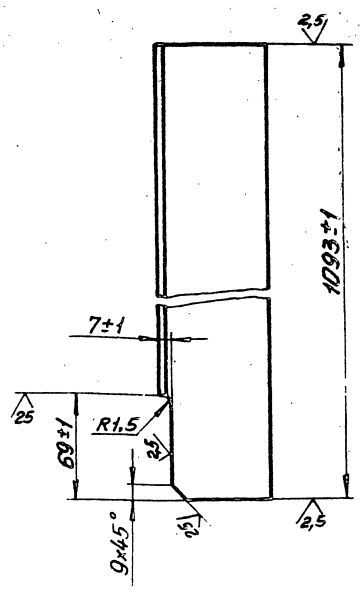

23016-03

Изм.	Лист	№ докум.	Подп.	Дата
Разраб.		Муленко		
Пров.		Розенштейн		
Т.контр.		Браславский		
Н.контр.		Козлов		
Утв.				

М691-02.01.008

Уголок

Лит.	Масса	Масштаб
	7,35	1:2,5

Лист | Листов 1

Уголок 75х75х6-Б-ГОСТ 8509-72 / Ст.3 ГОСТ 535-79

Госстрой СССР Союзводоканалниипроект Харьковский Водоканалпроект

Формат А4

Копировал: Годовская

Типовые конструкции Серия 5.406-1

М691-02.01.009

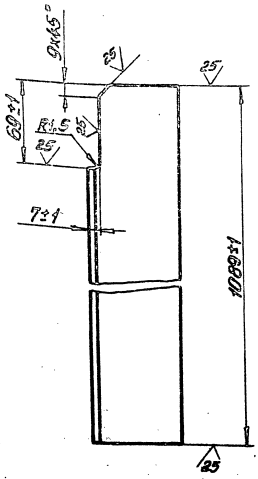

Изм.	Лист	№ докум.	Подп.	Дата
Разраб.		Попова		
Пров.		Розенштейн		
Т.контр.		Бакуновский		
Н.контр.		Козлов		
Утв.				

М691-02.01.009

Уголок

Лит.	Масса	Масштаб
	7,35	1:2,5

Лист | Листов 1

Уголок 75х75х6-Б-ГОСТ 8509-72 / Ст.3 ГОСТ 535-79

Госстрой СССР Союзводоканалпроект Харьковский Водоканалпроект

Формат А4

М691-02.01.012

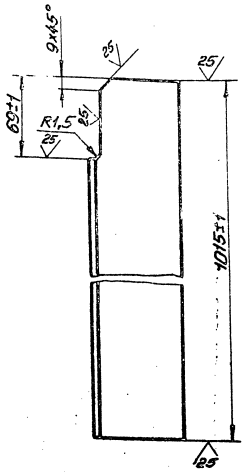

Изм.	Лист	№ докум.	Подп.	Дата
Разраб.		Попова		
Пров.		Розенштейн		
Т.контр.		Бакуновский		
Н.контр.		Козлов		
Утв.				

М691-02.01.012

Уголок

Лит.	Масса	Масштаб
	6,8	1:2,5

Лист | Листов 1

Уголок 75х75х6-Б-ГОСТ 8509-72 / Ст.3 ГОСТ 535-79

Госстрой СССР Союзводоканалпроект Харьковский Водоканалпроект

Формат А4

М691-02.01.013

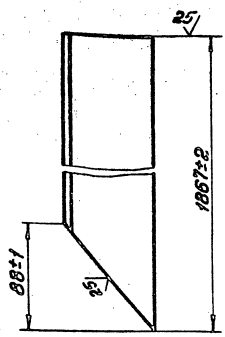

М691-02.01.013 – изображено

-01 – зеркальное отражение.

Изм.	Лист	№ докум.	Подп.	Дата
Разраб.		Попова		
Пров.		Розенштейн		
Т.контр.		Бакуновский		
Н.контр.		Козлов		
Утв.				

М691-02.01.013

Уголок

Лит.	Масса	Масштаб
	14,2	1:2,5

Лист | Листов 1

Уголок 75х75х6-Б-ГОСТ 8509-72 / Ст.3 ГОСТ 535-75

Госстрой СССР Союзводоканалпроект Харьковский Водоканалпроект

М691-02.01.019

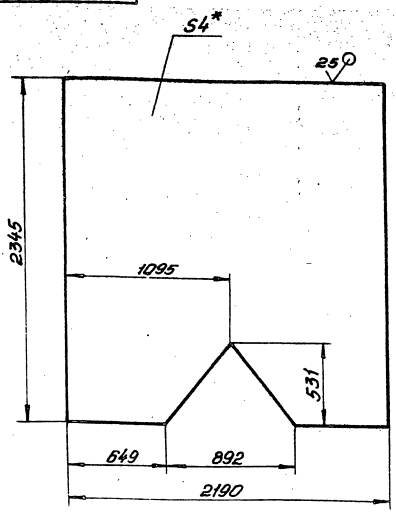

1. $h14, \pm \frac{t_2}{2}$.
2. * Размер для справок.

23016-03

Изм.	Лист	№ докум.	Подп.	Дата
Разраб.		Попова		
Пров.		Розенштейн		
Т.контр.		Бакуновский		
Н.контр.		Козлов		
Утв.				

М691-02.01.019

Стенка

Лит.	Масса	Масштаб
	153,8	1:20

Лист | Листов 1

Лист 4 ГОСТ 19903-74 / Ст.3 ГОСТ 14637-79

Госстрой СССР Союзводоканалпроект Харьковский Водоканалпроект

Выпуск 1

Типовые конструкции. Серия 5.406-1

М691-02.01.021

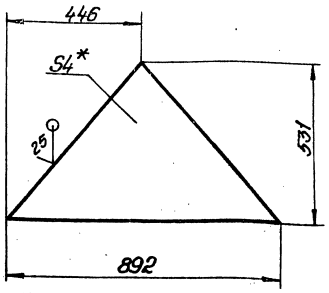

1. h14, $\pm\frac{t_2}{2}$.
2. * Размер для справок.

Изм.	Лист	№ докум.	Подп.	Дата	М691-02.01.021		
Разраб.		Миленко			Стенка	Лит.	Масса 7,43	Масштаб 1:5
Пров.		Розенштейн				Лист	Листов 1
Т.контр.		Брацлавский			Лист 4 ГОСТ 19903-74 / Ст.3 ГОСТ 14637-79	Госстрой СССР Союзводоканалниипроект Харьковский Водоканалпроект	
Н.контр.		Козлов					
Утв.							

Формат А4

М691-02.01.022

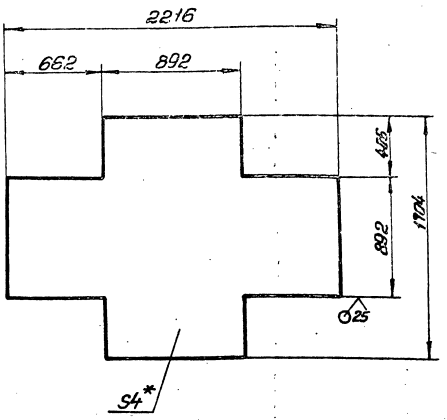

1. h14, $\pm\frac{t_2}{2}$.
2. * Размер для справок.

Изм.	Лист	№ докум.	Подп.	Дата	М691-02.01.022		
Разраб.		Миленко			Дно	Лит.	Масса 95,5	Масштаб 1:20
Пров.		Розенштейн				Лист	Листов 1
Т.контр.		Брацлавский			Лист 4 ГОСТ 19903-74 / Ст.3 ГОСТ 14637-79	Госстрой СССР Союзводоканалниипроект Харьковский Водоканалпроект	
Н.контр.		Козлов					
Утв.							

Формат А4

М691-02.01.023

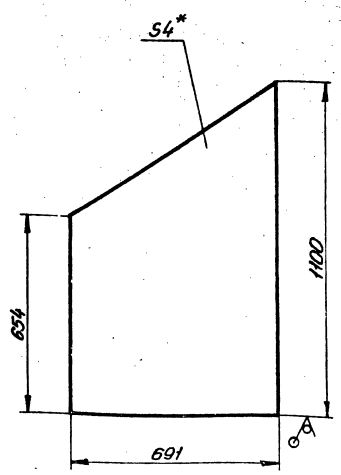

1. h14
2. * Размер для справок.

Изм.	Лист	№ докум.	Подп.	Дата	М691-02.01.023		
Разраб.		Миленко			Лист	Лит.	Масса 16,5	Масштаб 1:10
Пров.		Розенштейн				Лист	Листов 1
Т.контр.		Брацлавский			Лист 4 ГОСТ 19903-74 / Ст.3 ГОСТ 14637-79	Госстрой СССР Союзводоканалниипроект Харьковский Водоканалпроект	
Н.контр.		Козлов					
Утв.							

Формат А4

М691-02.01.024

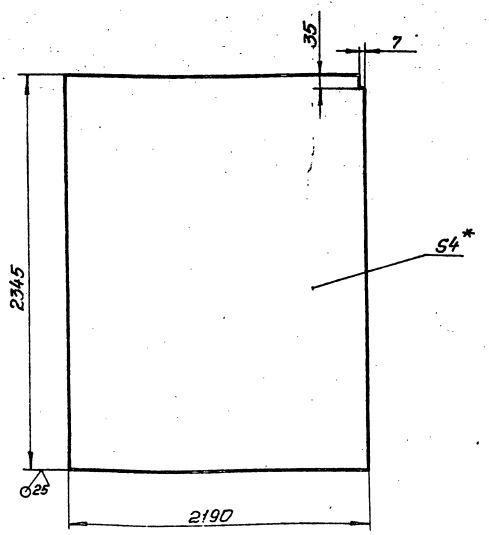

1. h14, $\pm\frac{t_2}{2}$.
2. * Размер для справок.

23016-03

Изм.	Лист	№ докум.	Подп.	Дата	М691-02.01.024		
Разраб.		Миленко			Перегородка	Лит.	Масса 161,2	Масштаб 1:20
Пров.		Розенштейн				Лист	Листов 1
Т.контр.		Брацлавский			Лист 4 ГОСТ 19903-74 / Ст.3 ГОСТ 14637-79	Госстрой СССР Союзводоканалниипроект Харьковский Водоканалпроект	
Н.контр.		Козлов					
Утв.							

Формат А4

М691-02.01.028

6,3

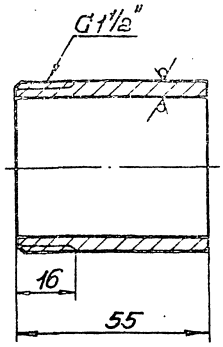

Изм.	Лист	№ докум.	Подп.	Дата
Разраб.	Попова			
Пров.	Розенштейн			
Т.контр.	Бразилевский			
Н.контр.	Козлов			
Утв.				

М691-02.01.028

Патрубок

Лит.	Масса	Масштаб
	0,2	1:1

Лист | Листов 1

Труба 40 ГОСТ 3262-75

Госстрой СССР Союзводоканалпроект Харьковский Водоканалпроект

Формат А4

Изм.	Лист	№ докум.	Подп.	Дата
Разраб.	Попова			
Пров.	Розенштейн			
Рук. гр.	Бразилевский			
Н.контр.	Козлов			
Утв.				

М691-02.01.100

Стакан

Лит.	Лист	Листов
		1

Госстрой СССР Союзводоканалпроект Харьковский Водоканалпроект

Формат А4

Изм.	Лист	№ докум.	Подп.	Дата
Разраб.	Попова			
Пров.	Розенштейн			
Т.контр.	Бразилевский			
Н.контр.	Козлов			
Утв.				

М691-02.01.100СБ

Стакан

Сборочный чертеж

Лит.	Масса	Масштаб
	0,8	1:2

Лист | Листов 1

Госстрой СССР Союзводоканалпроект Харьковский Водоканалпроект

Формат А4

М691-02.01.101

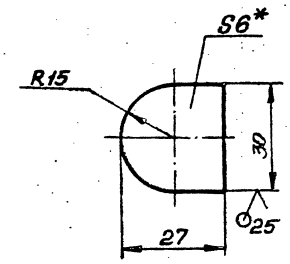

1. $h14, \pm \frac{t_2}{2}$
2. * Размер для справок.

23016-03

Изм.	Лист	№ докум.	Подп.	Дата
Разраб.	Попова			
Пров.	Розенштейн			
Т.контр.	Бразилевский			
Н.контр.	Козлов			
Утв.				

М691-02.01.101

Петля

Лит.	Масса	Масштаб
	0,035	1:1

Лист | Листов 1

Лист 6 ГОСТ 19903-74
Ст. 3 ГОСТ 14637-79

Госстрой СССР Союзводоканалпроект Харьковский Водоканалпроект

Формат А4

Копировал: Гладкевич

Типовые конструкции, Серия 5.406-9 Выпуск 1

Изм.	Лист	№ докум.	Подп.	Дата
Разраб.	Попова			
Пров.	Розенштейн			
Т.контр.	Бразилевский			
Н.контр.	Козлов			
Утв.				

Инв. № подл. | Подп. и дата | Взам. инв. № | Инв. № дубл. | Подп. и дата

Изм.	Лист	№ докум.	Подп.	Дата
Разраб.	Попова			
Пров.	Розенштейн			
Т.контр.	Бразилевский			
Н.контр.	Козлов			
Утв.				

Инв. № подл. | Подп. и дата | Взам. инв. № | Инв. № дубл. | Подп. и дата

Инв. № подл. | Подп. и дата | Взам. инв. № | Инв. № дубл. | Подп. и дата

Инв. № подл. | Подп. и дата | Взам. инв. № | Инв. № дубл. | Подп. и дата

М691-02.01.300 СБ

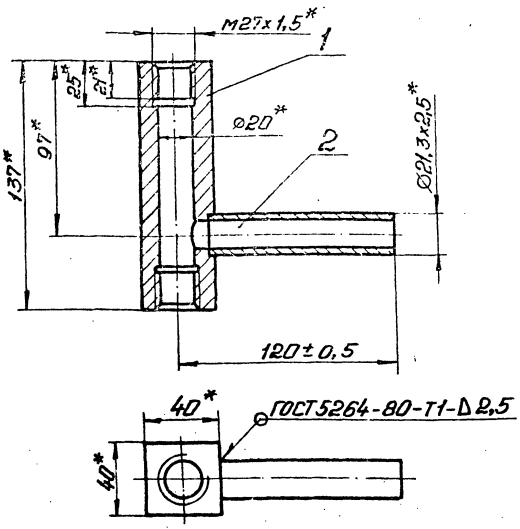

1. Шероховатость обрабатываемых поверхностей детали БЧ поз. 2 выполнить $\overset{25}{\surd}$.
2. * Размеры для справок.

Изм.	Лист	№ докум.	Подп.	Дата
Разраб.		Попова		
Пров.		Розенштейн		
Т.контр.		Брацлавский		
Н.контр.		Козлов		
Утв.				

М691-02.01.300 СБ

Тройник

Сборочный чертеж

Лит.	Масса	Масштаб
	1,6	1:2

Лист | Листов 1

Госстрой СССР Союзводоканалниипроект Харьковский Водоканалпроект

Формат А4

Типовые конструкции. Серия 5.406-1

Подп. и дата | Инв. № дубл. | Взам. инв. № | Подп. и дата | Инв. № подл.

Формат	Зона	Поз.	Обозначение	Наименование	Кол.	Примечание
				Документация		
А4			М691-02.01.300	Сборочный чертеж		
				Детали		
		1	М691-01.01.101	Стакан	1	
БЧ		2	М691-02.01.301	Патрубок		
				Труба 15 ГОСТ 8262-75		
				L = 105 h14	1	0,1 кг

Изм.	Лист	№ докум.	Подп.	Дата
Разраб.		Попова		
Пров.		Розенштейн		
Рук. гр.		Брацлавский		
Н. контр.		Козлов		
Утв.				

М691-02.01.300

Тройник

Лит.	Лист	Листов
		1

Госстрой СССР Союзводоканалниипроект Харьковский Водоканалпроект

Формат А4

М691-02.01.200 СБ

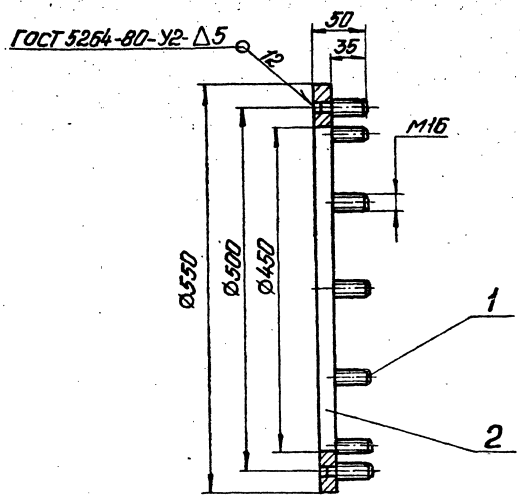

Размеры для справок.

Изм.	Лист	№ докум.	Подп.	Дата
Разраб.		Попова		
Пров.		Розенштейн		
Т.контр.		Брацлавский		
Н.контр.		Козлов		
Утв.				

М691-02.01.200 СБ

Фланец в сборе

Сборочный чертеж

Лит.	Масса	Масштаб
	10,0	1:5

Лист | Листов 1

Госстрой СССР Союзводоканалниипроект Харьковский Водоканалпроект

Формат А4

Формат	Зона	Поз.	Обозначение	Наименование	Кол.	Примечание
				Документация		
А4			М691-02.01.200 СБ	Сборочный чертеж		
				Детали		
А4		1	М691-02.01.201	Шпилька	12	
А4		2	М691-02.01.202	Фланец	1	

23016-03

Изм.	Лист	№ докум.	Подп.	Дата
Разраб.		Попова		
Пров.		Розенштейн		
Рук. гр.		Брацлавский		
Н. контр.		Козлов		
Утв.				

М691-02.01.200

Фланец в сборе

Лит.	Лист	Листов
		1

Госстрой СССР Союзводоканалниипроект Харьковский Водоканалпроект

Типовые конструкции. Серия 5.406-1 Выпуск 1

М691-02.02.000СБ

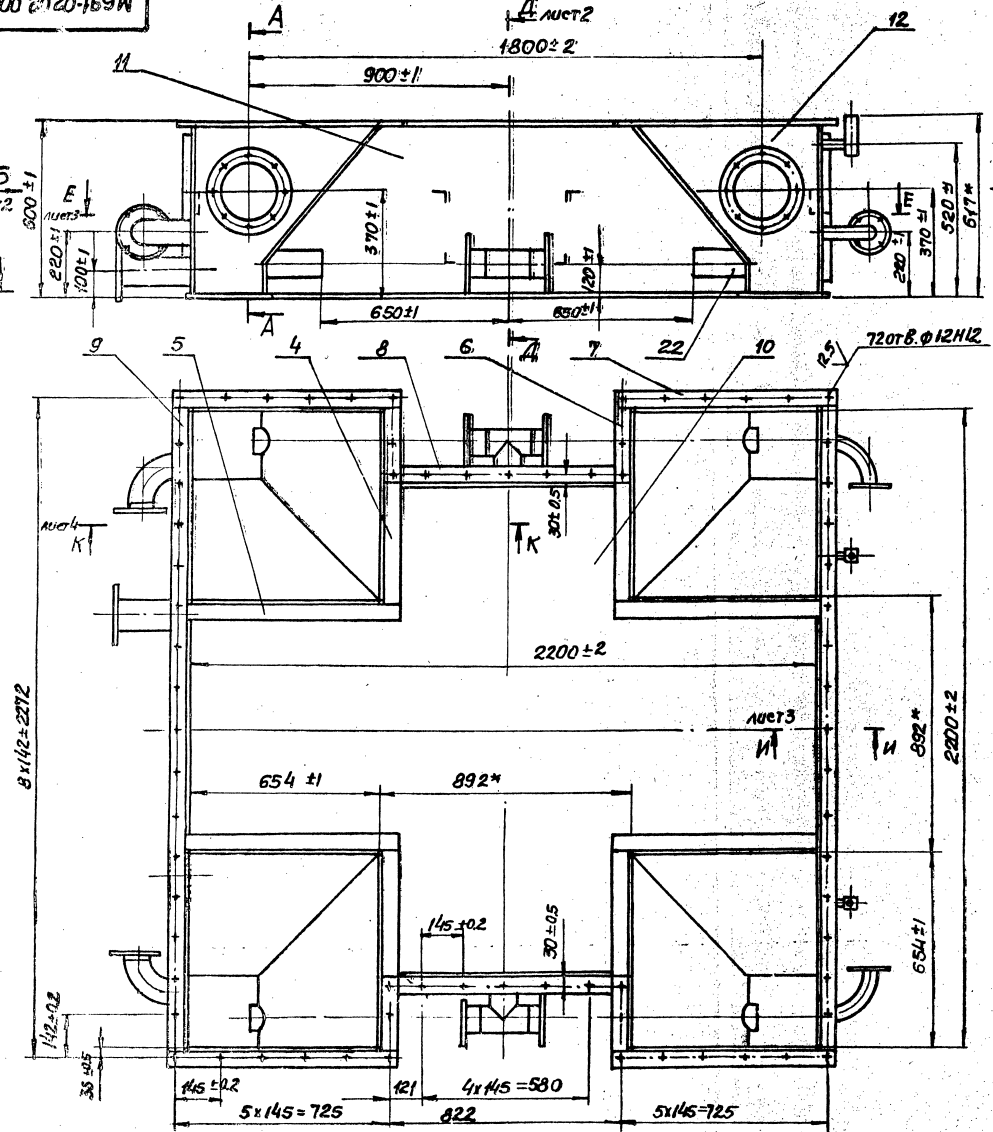

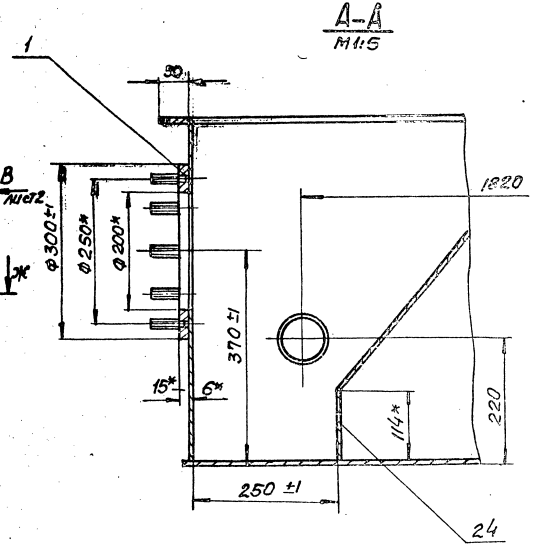

1. Конструкция сварная. Сварку производить сплошным швом по линии примыкания свариваемых поверхностей в соответствии со стандартом на сварку и технологией применяемой заводом-изготовителем. Высота катетом шва равна меньшей толщине свариваемых элементов.
2. Шероховатость обработанных поверхностей дет. БЧ-25, остальное-
3* Размеры для справок.

23016-03

Изм.	Лист	N докум.	Подп.	Дата	М691-02.02.000СБ		
Разраб.		Разенштейн			Секция нижняя	Лит.	Масса	Масштаб
Пров.		Тонцинский			Сборочный чертеж		840	1:10
Т. контр.		Брацлавский				Лист 1	Листов 4
Н. контр.		Козлов				Гипрострой СССР Союзводоканалпроект Харьковский Водоканалпроект	
Утв.							

Формат А2

Инв. № подл. | Подп. и дата | Взам. инв. № | Инв. № дубл. | Подп. и дата

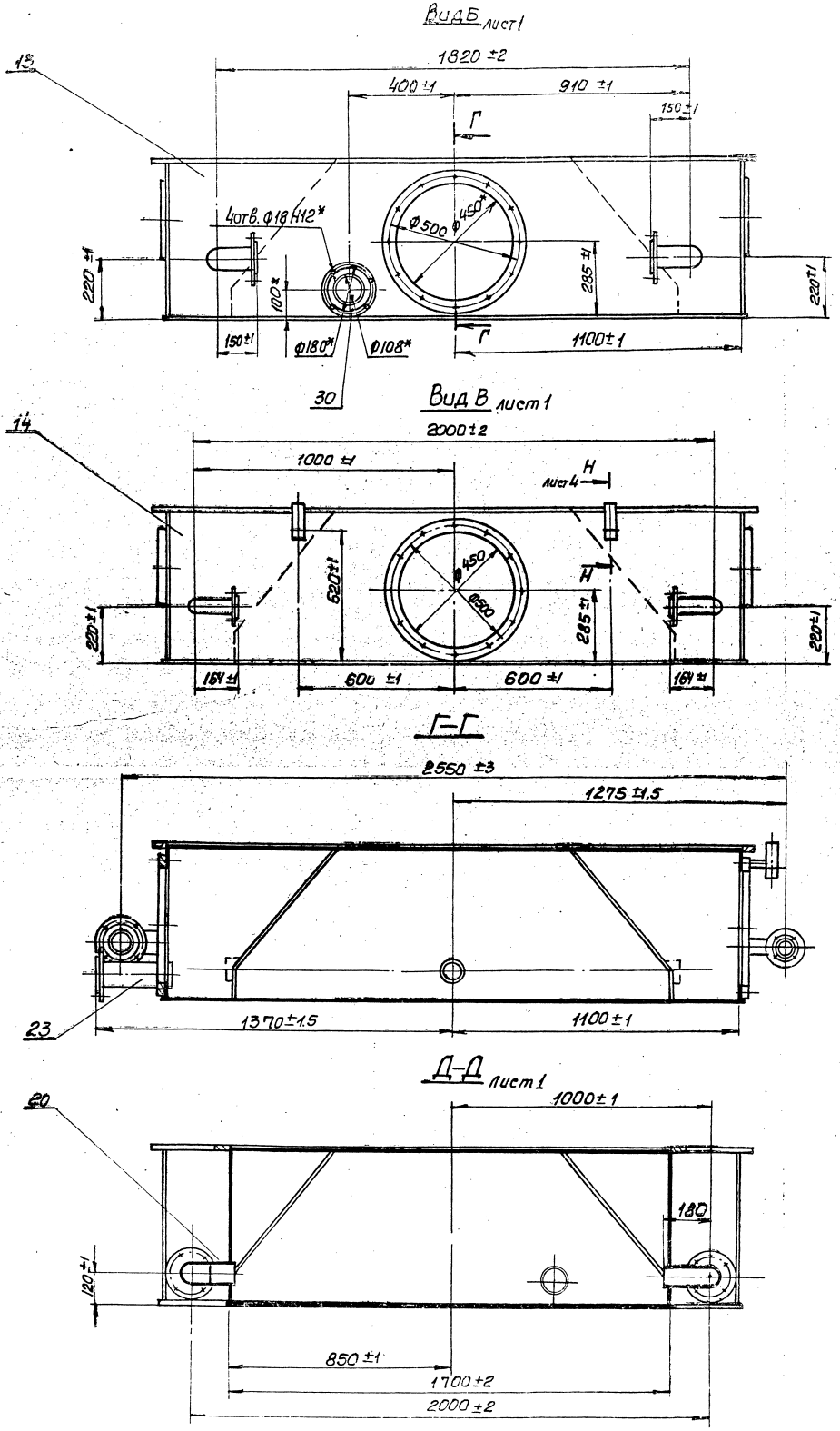

Типовые конструкции. Серия 5.406-1

Инв.№ подл.	Подп. и дата	Взам.инв.№	Инв.№ дубл.	Подп. и дата

23016-03

Изм.	Лист	№ докум.	Подп.	Дата	М691-02.02.000СБ	Лист 2

Формат А2

Выпуск 1. Типовые конструкции. Серия 5.406-1

Инв.№подл. | Подп. и дата | Взам.инв.№ | Инв.№дубл. | Подп. и дата

Е-Е
лист 1

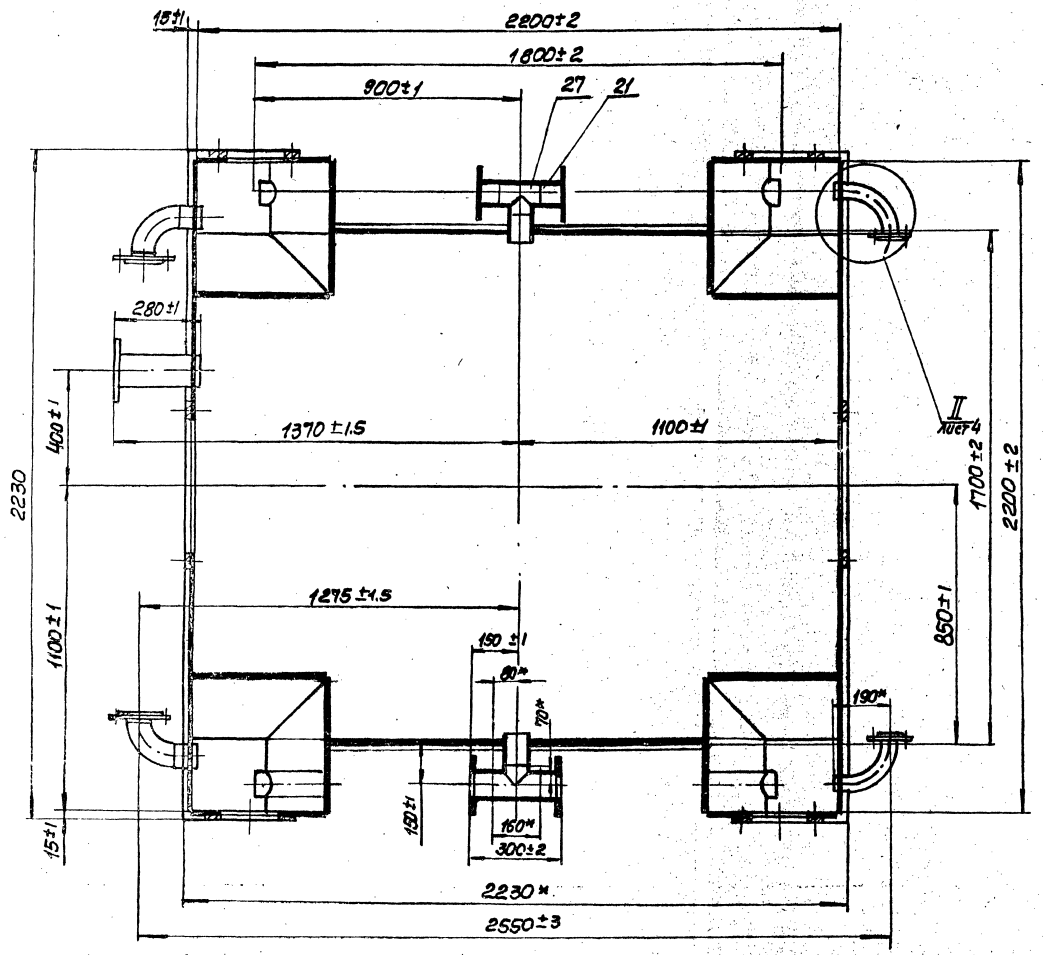

Ж-Ж
М1:20 лист 1

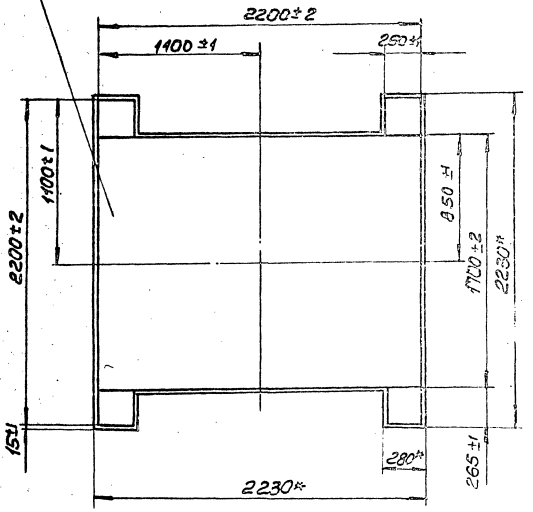

И-И
М1:1 лист 1

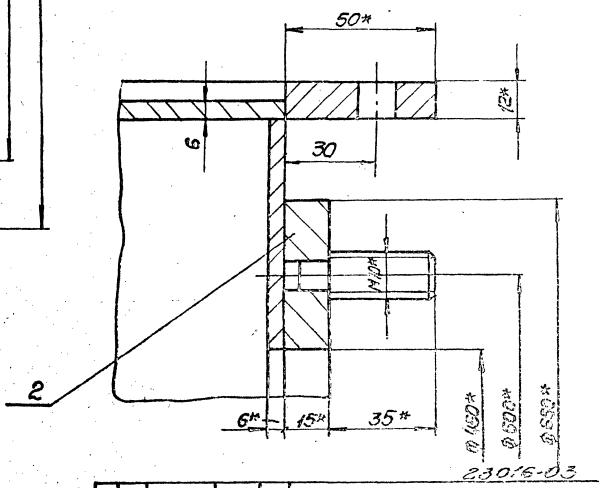

23016-03

| | | |

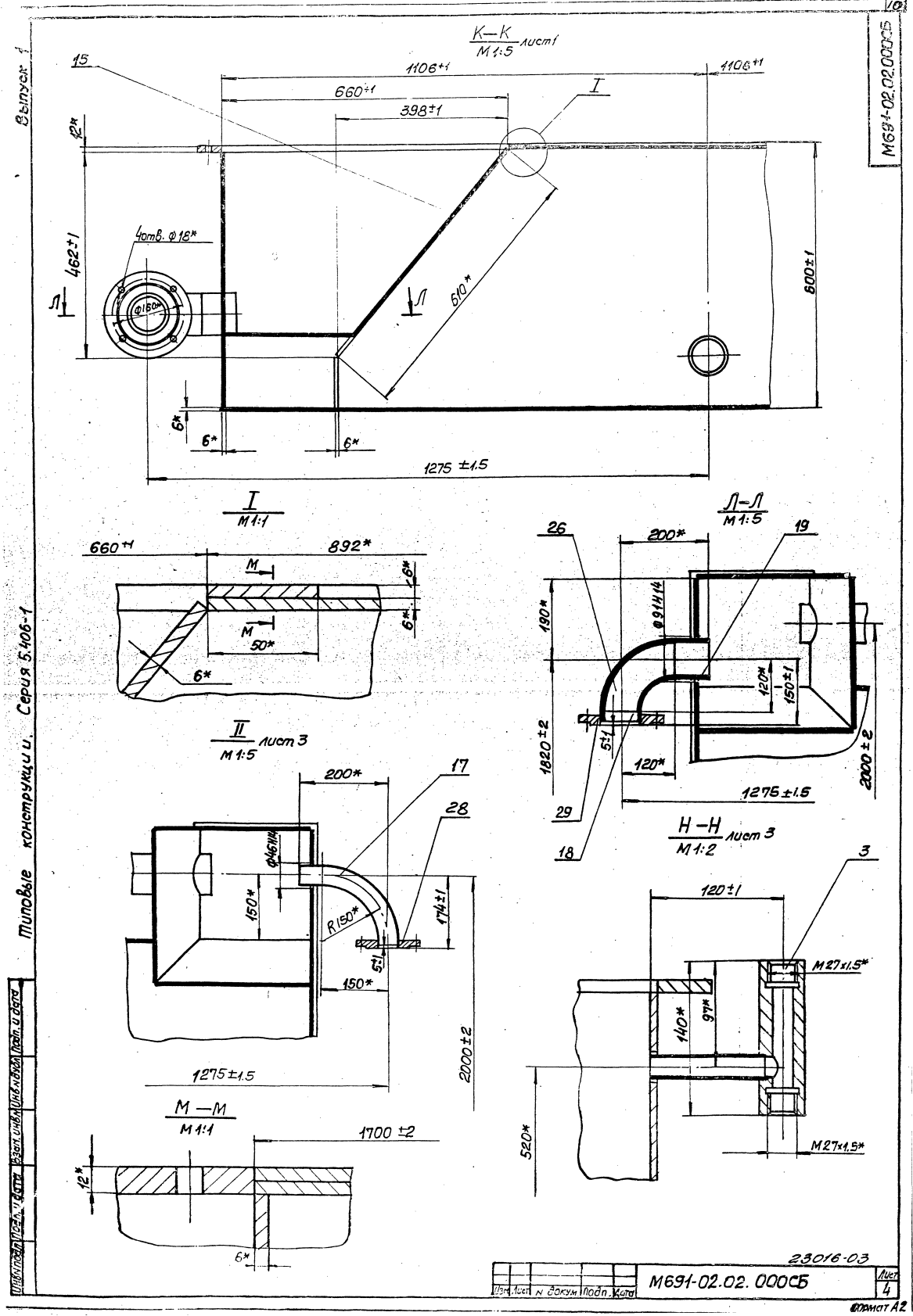

Выпуск 1
Типовые конструкции. Серия 5.406-1
М691-02.02.000СБ
К—К
М 1:5 лист 1
15
1106+1
1106+1
660+1
398±1
I
12*
462±1
4отв. Ф18*
Ф160*
Л
Л
610*
600±1
6*
6*
6*
1275 ±1.5
I
М 1:1
660+1
892*
М
М
6*
6*
50*
6*
II
М 1:5 лист 3
200*
17
28
Ф46Н14
150*
R150*
174±1
5±1
150*
2000±2
1275±1.5
М—М
М 1:1
1700 ±2
12*
6*
Л—Л
М 1:5
26
200*
19
190*
Ф91Н14
120*
150±1
1820±2
5±1
120*
2000±2
1275±1.5
29
18
Н—Н
М 1:2 лист 3
3
120±1
М27х1.5*
140*
97*
520*
М27х1.5*
23016-03
Изм. Лист N докум. Подп. Дата
М691-02.02.000СБ
Лист 4
Формат А2

М691-02.02.101

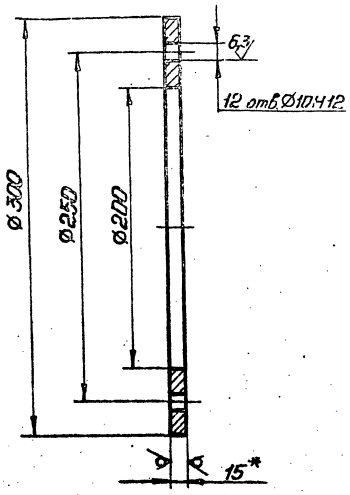

1. Неуказанные предельные отклонения размеров: H14, h14, $\pm\frac{t_2}{2}$.
2. * Размер для справок.

Изм.	Лист	№ докум.	Подп.	Дата	М691-02.02.101			
Разраб.		Попова			Фланец	Лит.	Масса	Масштаб
Пров.		Розенштейн					4,6	1:2
Т. контр.		Брацлавский				Лист	Листов 1	
Н. контр.		Козлов			Лист 15 ГОСТ 19903-74 Ст. 3 ГОСТ 14637-79	Госстрой СССР Союзводоканалпроект Харьковский Водоканалпроект		
Утв.								

Формат А4

М691-02.02.007

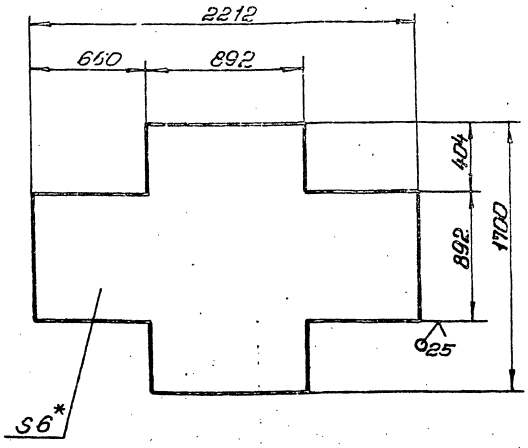

1. h14, $\pm\frac{t_2}{2}$.
2. * Размер для справок.

Изм.	Лист	№ докум.	Подп.	Дата	М691-02.02.007			
Разраб.		Попова			Лист	Лит.	Масса	Масштаб
Пров.		Розенштейн					143,3	1:20
Т. контр.		Брацлавский				Лист	Листов 1	
Н. контр.		Козлов			Лист 6 ГОСТ 19903-74 Ст. 3 ГОСТ 14637-79	Госстрой СССР Союзводоканалпроект Харьковский Водоканалпроект		
Утв.								

Формат А4

М691-02.02.008

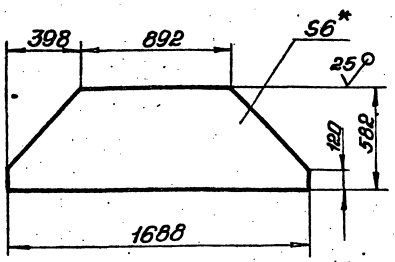

1. h14, $\pm\frac{t_2}{2}$.
2. * Размер для справок.

Изм.	Лист	№ докум.	Подп.	Дата	М691-02.02.008			
Разраб.		Попова			Стенка	Лит.	Масса	Масштаб
Пров.		Розенштейн					37,4	1:20
Т. контр.		Брацлавский				Лист	Листов 1	
Н. контр.		Козлов			Лист 6 ГОСТ 19903-74 Ст. 3 ГОСТ 14637-79	Госстрой СССР Союзводоканалпроект Харьковский Водоканалпроект		
Утв.								

Формат А4

М691-02.02.009

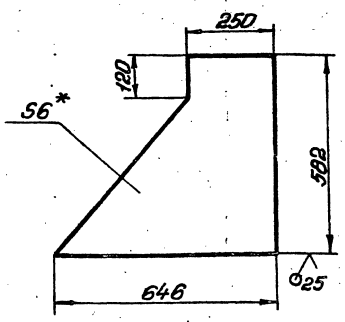

1. h14, $\pm\frac{t_2}{2}$.
2. * Размер для справок.

23016-03

Изм.	Лист	№ докум.	Подп.	Дата	М691-02.02.009			
Разраб.		Попова			Стенка	Лит.	Масса	Масштаб
Пров.		Розенштейн					11,1	1:10
Т. контр.		Брацлавский				Лист	Листов 1	
Н. контр.		Козлов			Лист 6 ГОСТ 19903-74 Ст. 3 ГОСТ 14637-79	Госстрой СССР Союзводоканалпроект Харьковский Водоканалпроект		
Утв.								

Формат А4

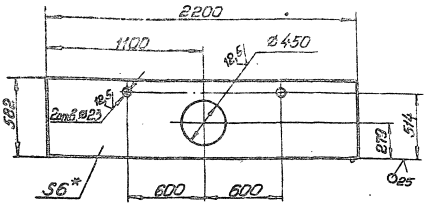

1. H14, h14, $\pm\frac{t_2}{2}$
2. * Размер для справок.

| | | |

М691-02.01.201

6,3

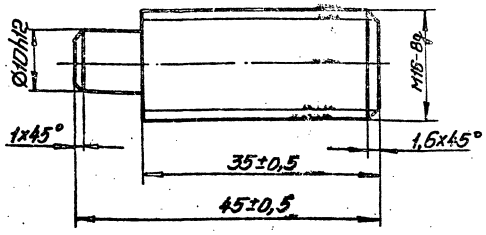

Изм.	Лист	№ докум.	Подп.	Дата	М691-02.01.201			
Разраб.		Попова			Шпилька	Лит.	Масса	Масштаб
Пров.		Резенштейн					0,06	2:1
Т.контр.		Брацлавский				Лист	Листов 1	
Н.контр.		Козлов			Ст. 3 ГОСТ 380-71	Госстрой СССР Союзводоканалниипроект Харьковский Водоканалпроект		
Утв.								

Формат А4

М691-02.01.202

6,3

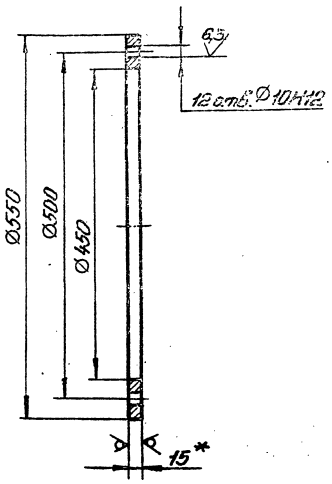

1. Неуказанные предельные отклонения размеров: H14, h14, $\pm\frac{t_2}{2}$.
2.* Размер для справок.

Изм.	Лист	№ докум.	Подп.	Дата	М691-02.01.202			
Разраб.		Попова			Фланец	Лит.	Масса	Масштаб
Пров.		Резенштейн					9,0	1:5
Т.контр.		Брацлавский				Лист	Листов 1	
Н.контр.		Козлов			Лист 15 ГОСТ 19903-74 Ст. 3 ГОСТ 14637-79	Госстрой СССР Союзводоканалниипроект Харьковский Водоканалпроект		
Утв.								

Формат А4

М691-02.02.100СБ

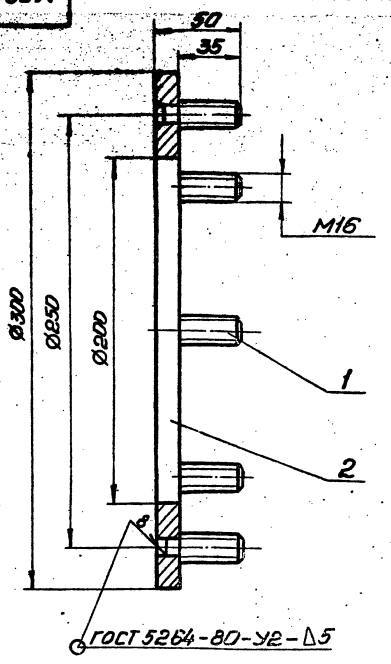

Размер для справок.

Изм.	Лист	№ докум.	Подп.	Дата	М691-02.02.100 СБ			
Разраб.		Попова			Фланец в сборе Сборочный чертеж	Лит.	Масса	Масштаб
Пров.		Резенштейн					5,2	1:2
Т.контр.		Брацлавский				Лист	Листов 1	
Н.контр.		Козлов				Госстрой СССР Союзводоканалниипроект Харьковский Водоканалпроект		
Утв.								

Формат А4

Формат	Зона	Поз.	Обозначение	Наименование	Кол.	Примечание
				Документация		
А4			М691-02.02.100СБ	Сборочный чертеж		
				Детали		
А4		1	М691-02.01.201	Шпилька	8	
А4		2	М691-02.02.101	Фланец	1	

23016-03

Изм.	Лист	№ докум.	Подп.	Дата	М691-02.02.100			
Разраб.		Попова			Фланец в сборе	Лит.	Лист	Листов
Пров.		Резенштейн						1
Рук. гр.		Брацлавский				Госстрой СССР Союзводоканалниипроект Харьковский Водоканалпроект		
Н.контр.		Козлов						
Утв.								

Копировал: Годовская

Формат А4

Выписка 1

Типовые конструкции. Серия 5.406-1

Формат	Зона	Поз.	Обозначение	Наименование	Кол.	Примечание
				Документация		
А3			М691-02.04.000 СБ	Сборочный чертеж		
				Детали		
А4		1	М691-02.04.001	Диск	1	
А4		2	М691-02.04.002	Уголок	4	

Изм.	Лист	№ докум.	Подп.	Дата
Разраб.		Попова		
Пров.		Розенштейн		
Рук. гр.		Брацлавский		
Н. контр.		Козлов		
Утв.				

М691-02.04.000

Крышка люка

Лит.	Лист	Листов
		1

Госстрой СССР Союзводоканалниипроект Харьковский Водоканалпроект

Формат А4

Подп. и дата | Инв. № дубл. | Взам. инв. № | Подп. и дата | Инв. № подл.

М691-02.04.002

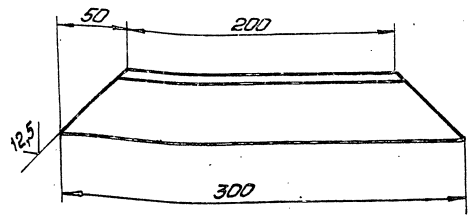

$h14, \pm \frac{t_2}{2}$.

Изм.	Лист	№ докум.	Подп.	Дата
Разраб.		Попова		
Пров.		Розенштейн		
Т. контр.		Брацлавский		
Н. контр.		Козлов		
Утв.				

М691-02.04.002

Уголок

Лит.	Масса	Масштаб
	0,94	1:2,5

Лист	Листов
	1

Уголок 50х50х5-Б-ГОСТ 8509-72 / Ст 3-II-ГОСТ 535-79

Госстрой СССР Союзводоканалниипроект Харьковский Водоканалпроект

Формат А4

Формат	Зона	Поз.	Обозначение	Наименование	Кол.	Примечание
				Документация		
*			М691-02.03.000 СБ	Сборочный чертеж		*А2, А2
				Детали		
А4		1	М691-02.05.001	Штуцер	2	
А4		2	М691-02.03.001	Цилиндр	2	
А4		3	М691-02.03.002	Труба	2	
А4		4	М691-02.03.003	Кольцо	2	
А4		5	М691-02.03.004	Крышка	2	
А4		6	М691-02.03.005	Ребро	8	
А4		7	М691-02.03.006	Полоса	2	
А4		8	М691-02.03.007	Ребро	6	
А4		9	М691-02.03.008	Полоса	1	
БЧ		10	М691-02.03.009	Полоса		
				Лист винипласта ВН15		
				ГОСТ 9639-71		
				1030h14 x 300h14	2	8,7кг
БЧ		11	М691-02.03.0011	Ребро		
				Лист винипласта ВН10		
				ГОСТ 9639-71		
				200h14 x 190h14	4	0,7кг
				Полосы		
				Лист винипласта		
				ВН-6 ГОСТ 9639-71		
БЧ		12	М691-02.03.012	485h14 x 30h14	2	0,16кг
БЧ		13	М691-02.03.013	239h14 x 30h14	4	0,08кг

Изм.	Лист	№ докум.	Подп.	Дата
Разраб.		Попова		
Пров.		Розенштейн		
Рук. гр.		Брацлавский		
Н. контр.		Козлов		
Утв.				

М691-02.03.000

Устройство маслосборное

Лит.	Лист	Листов
	1	2

Госстрой СССР Союзводоканалниипроект Харьковский Водоканалпроект

Формат А4

Формат	Зона	Поз.	Обозначение	Наименование	Кол.	Примечание
БЧ		14	М691-02.03.014	150h14 x 100h14	4	0,16кг
БЧ		15	М691-02.03.015	50h14 x 100h14	2	0,05кг

23016-03

Изм.	Лист	№ докум.	Подп.	Дата

М691-02.03.000

Лист 2

Копировал: Гадовская

Формат А4

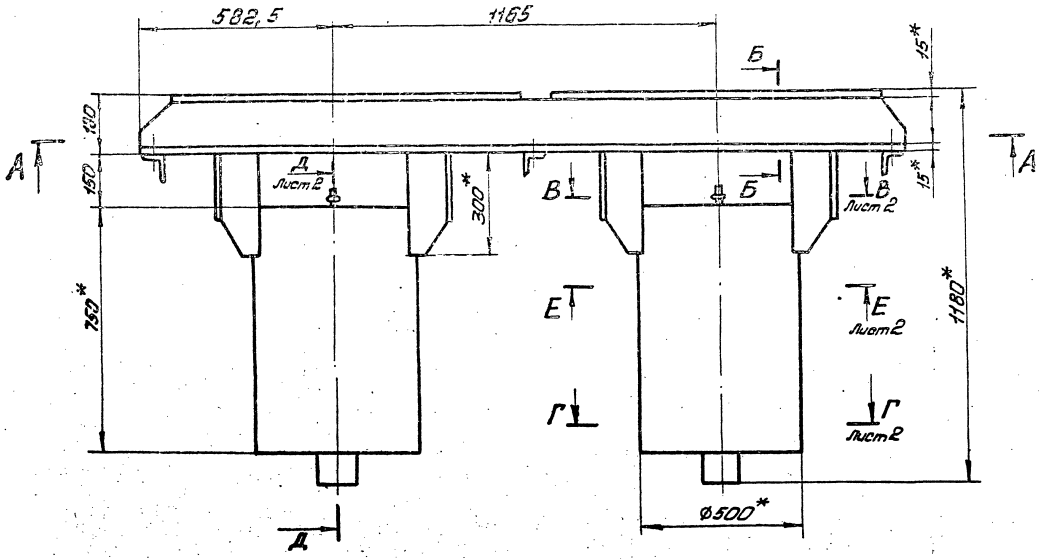

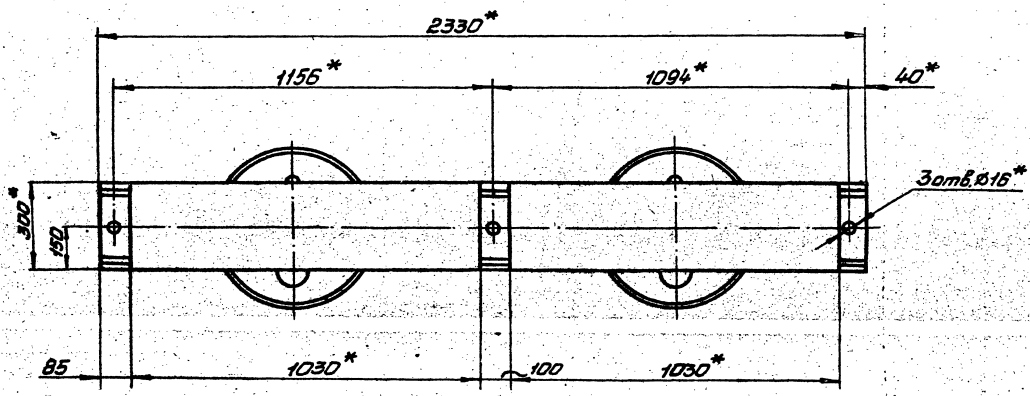

А-А

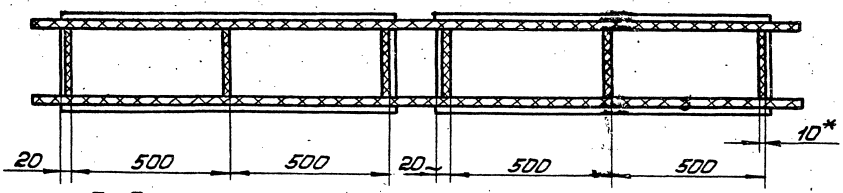

Б-Б
М1:2,5

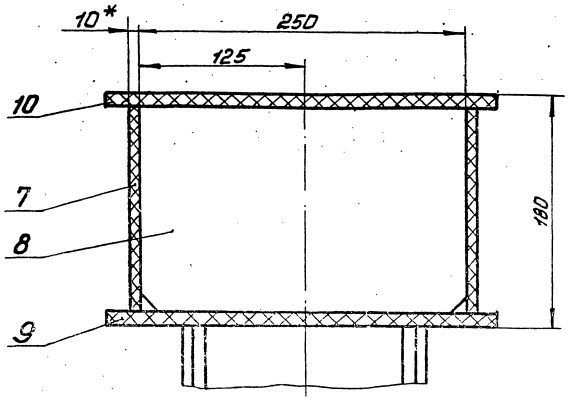

1. $\pm \frac{t_2}{2}$.
2. Сварные швы выполнить по ГОСТ 16310-80.
3. * Размеры для справок.

23016-03

Изм.	Лист	№ докум.	Подп.	Дата	М691-02.03.000С5			
Разраб.		Попова			Устройство маслосборное Сборочный чертеж	Лит.	Масса	Масштаб
Пров.		Розенштейн					120,0	1:10
Т.контр.		Бокуславский				Лист 1	Листов 2	
Н.контр.		Козлов				Госстрой СССР Союзводоканалниупроект Харьковский водоканалпроект		
Утв.								

Копировал: Годовская

Формат А2

Типовые конструкции. Серия 5.406-1

Инв. № подл. | Подп. и дата | Взам. инв. № | Инв. № дубл. | Подп. и дата

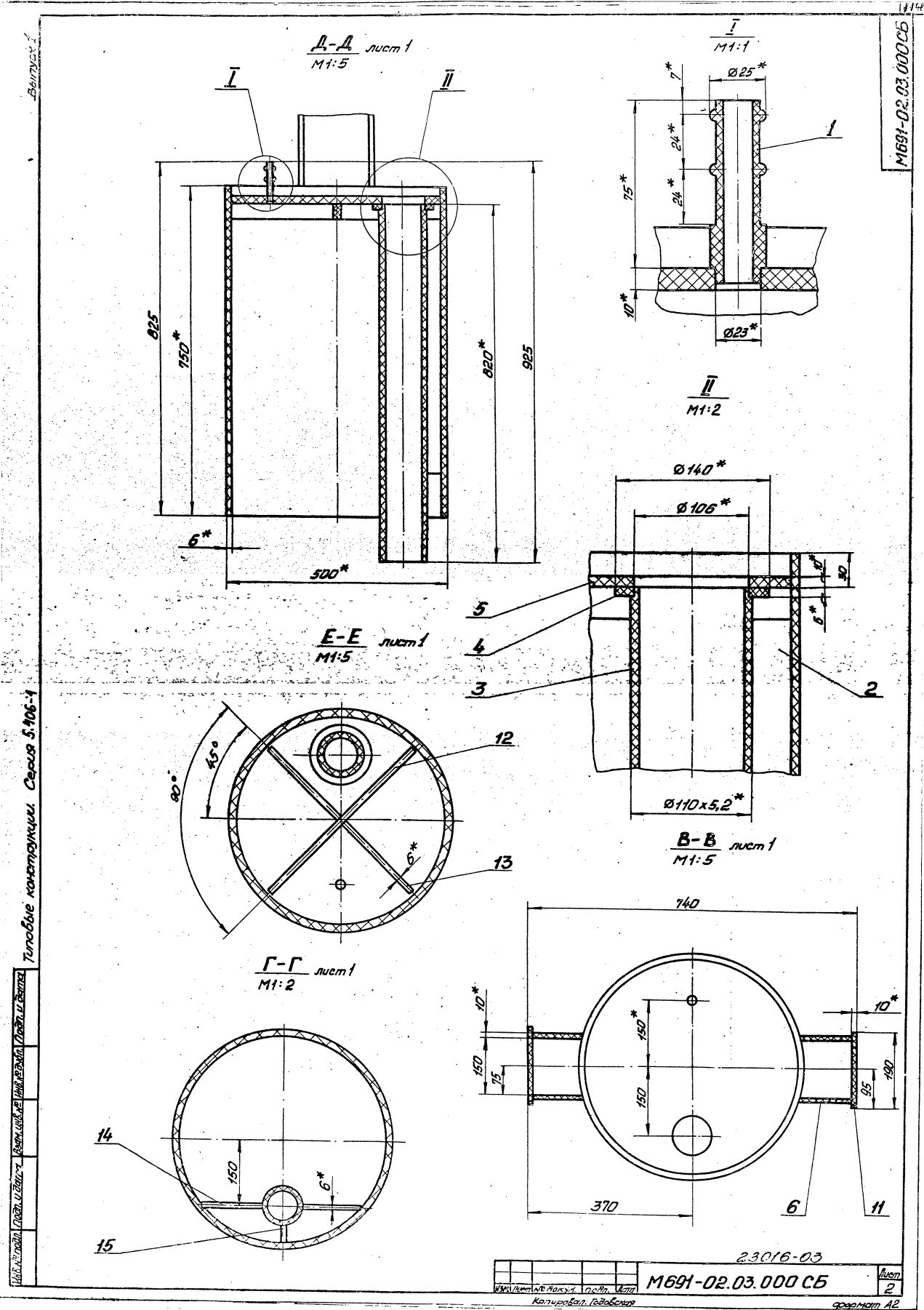

Д-Д лист 1
М1:5
I
II
825
750*
820*
925
6*
500*
I
М1:1
Ø25*
7*
24*
24*
75*
10*
Ø23*
1
II
М1:2
Ø140*
Ø106*
10*
30
6*
5
4
3
2
Ø110x5,2*
В-В лист 1
М1:5
Е-Е лист 1
М1:5
45°
90°
12
13
6*
Г-Г лист 1
М1:2
740
10*
150*
150
75
150
10*
190
95
370
6
11
14
150
6*
15
М691-02.03.000СБ
Выпуск 1
Типовые конструкции. Серия 5.406-1
23016-03
М691-02.03.000 СБ
Лист 2
Копировал: Годовская
формат А2

М691-02.03.001

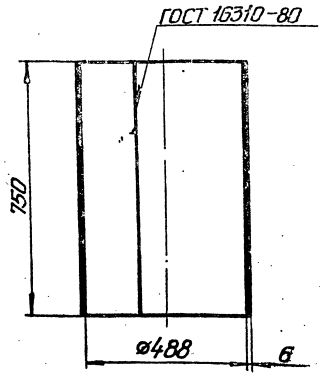

1. Развернутая длина: L=1551мм.
2. H14; h14.
3. * Размер для справок.

Изм.	Лист	№ докум.	Подп.	Дата
Разраб.		Муленко		
Пров.		Розенштейн		
Т.контр.		Брацлавский		
Н.контр.		Козлов		
Утв.				

М691-02.03.001

Цилиндр

Лит.	Масса	Масштаб
	12,7	1:10

Лист | Листов 1

Лист винипласта ВН6 ГОСТ 9639-71

Госстрой СССР Союзводоканалпроект Харьковский Водоканалпроект

Формат А4

М691-02.03.002

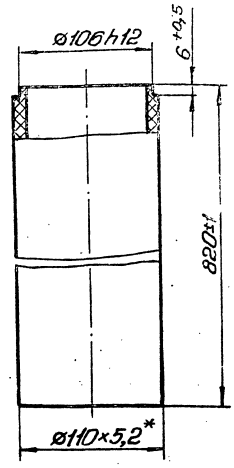

* Размер для справок.

Изм.	Лист	№ докум.	Подп.	Дата
Разраб.		Муленко		
Пров.		Розенштейн		
Т.контр.		Брацлавский		
Н.контр.		Козлов		
Утв.				

М691-02.03.002

Труба

Лит.	Масса	Масштаб
	1,4	1:2,5

Лист | Листов 1

Труба ПВД 110Л ГОСТ 18599-73

Госстрой СССР Союзводоканалпроект Харьковский Водоканалпроект

Формат А4

М691-02.03.003

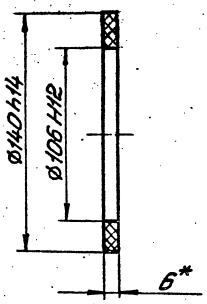

* Размер для справок.

Изм.	Лист	№ докум.	Подп.	Дата
Разраб.		Муленко		
Пров.		Розенштейн		
Т.контр.		Брацлавский		
Н.контр.		Козлов		
Утв.				

М691-02.03.003

Кольцо

Лит.	Масса	Масштаб
	0,06	1:2

Лист | Листов 1

Лист винипласта ВН6 ГОСТ 9639-71

Госстрой СССР Союзводоканалпроект Харьковский Водоканалпроект

Формат А4

М691-02.03.004

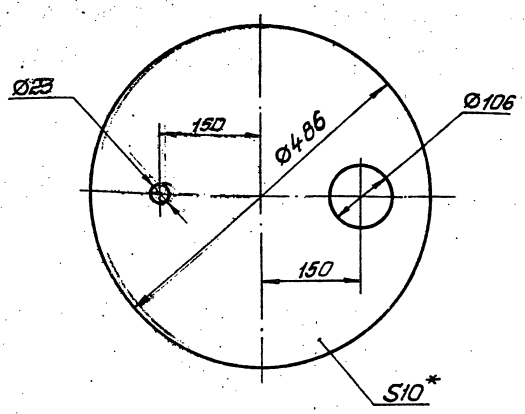

1. H12, h14, $\pm\frac{t_2}{2}$.
2. * Размер для справок.

23016-03

Изм.	Лист	№ докум.	Подп.	Дата
Разраб.		Муленко		
Пров.		Розенштейн		
Т.контр.		Брацлавский		
Н.контр.		Козлов		
Утв.				

М691-02.03.004

Крышка

Лит.	Масса	Масштаб
	3,4	1:5

Лист | Листов 1

Лист винипласта ВН10 ГОСТ 9639-71

Госстрой СССР Союзводоканалпроект Харьковский Водоканалпроект

Копировал: Годовская

Формат А4

Типовые конструкции. Серия 5.406-1 Выпуск 1

М691-02.03.005

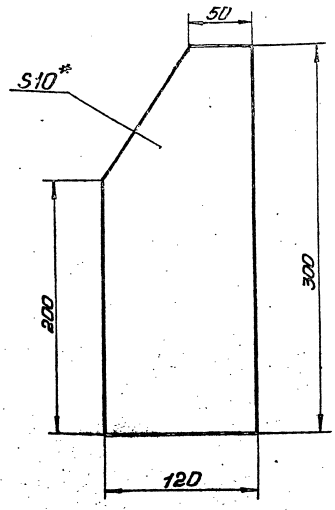

1. $h14, \pm\frac{t_2}{2}$.
2. * Размер для справок.

Изм.	Лист	№ докум.	Подп.	Дата	М691-02.03.005			
Разраб.		Попова			Ребро	Лит.	Масса 0,55	Масштаб 1:2,5
Пров.		Розенштейн				Лист	Листов 1	
Т. контр.		Брацлавский				Гострой СССР Союзводоканалпроект Харьковский Водоканалпроект		
Н. контр.		Козлов			Лист винипласта ВН10 ГОСТ 9639-71			
Утв.								

Формат А4

М691-02.03.006

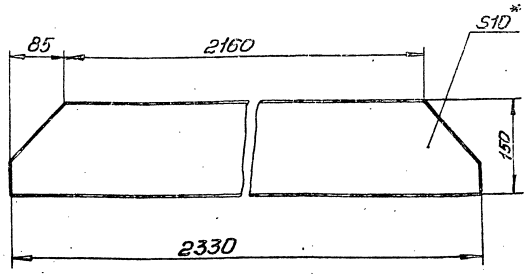

Изм.	Лист	№ докум.	Подп.	Дата	М691-02.03.006			
Разраб.		Попова			Полоса	Лит.	Масса 16,2	Масштаб 1:5
Пров.		Розенштейн				Лист	Листов 1	
Т. контр.		Брацлавский				Гострой СССР Союзводоканалпроект Харьковский Водоканалпроект		
Н. контр.		Козлов			Лист винипласта ВН10 ГОСТ 9639-71			
Утв.								

Формат А4

М691-02.03.007

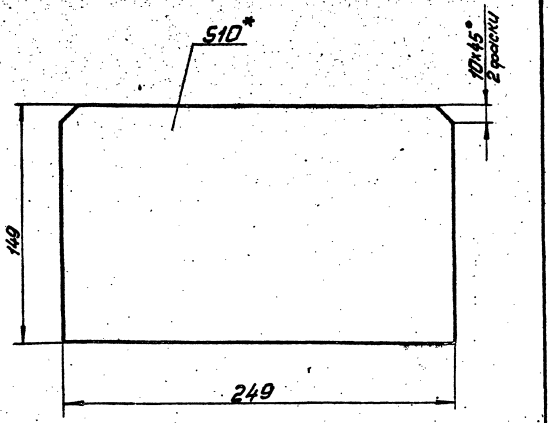

1. $h14, \pm\frac{t_2}{2}$.
2. * Размер для справок.

Изм.	Лист	№ докум.	Подп.	Дата	М691-02.03.007			
Разраб.		Попова			Ребро	Лит.	Масса 0,65	Масштаб 1:2
Пров.		Розенштейн				Лист	Листов 1	
Т. контр.		Брацлавский				Гострой СССР Союзводоканалпроект Харьковский Водоканалпроект		
Н. контр.		Козлов			Лист винипласта ВН10 ГОСТ 9639-71			
Утв.								

Формат А4

М691-02.03.008

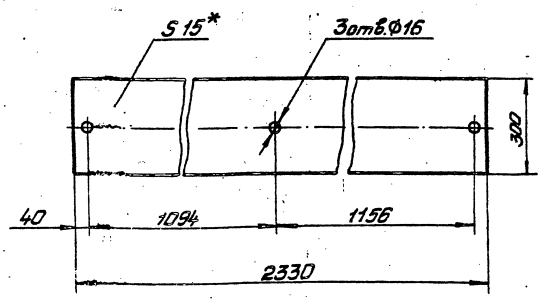

1. $H14, h14, \pm\frac{t_2}{2}$.
2. * Размер для справок.

23016-03

Изм.	Лист	№ докум.	Подп.	Дата	М691-02.03.008			
Разраб.		Попова			Полоса	Лит.	Масса 18,85	Масштаб 1:10
Пров.		Розенштейн				Лист	Листов 1	
Т. контр.		Брацлавский				Гострой СССР Союзводоканалпроект Харьковский Водоканалпроект		
Н. контр.		Козлов			Лист винипласта ВН15 ГОСТ 9639-71			
Утв.								

Копировал: Годовская

Формат А4

М691-02.05.004

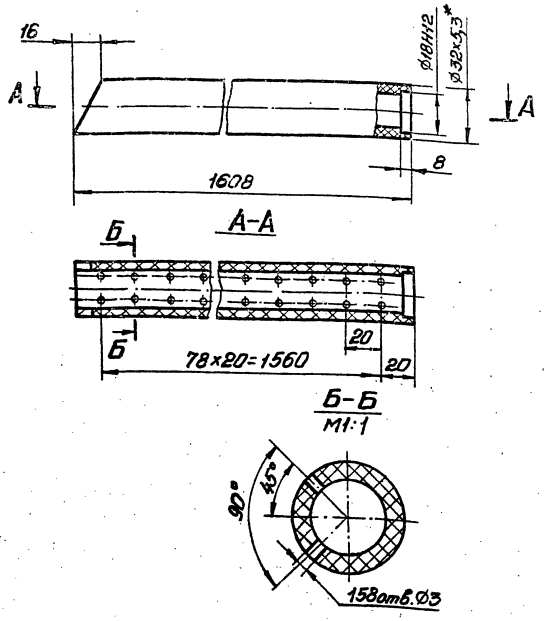

1. Неуказанные предельные отклонения размеров: $H14, h14, \pm\frac{t_2}{2}$.
2. * Размер для справок.

Изм.	Лист	№ докум.	Подп.	Дата	
Разраб.		Попова			
Пров.		Решетняк			
Т.контр.		Брацлавец			
Н.контр.		Козлов			
Утв.					

М691-02.05.004

Труба перфорированная

Труба ПВД 32Т ГОСТ 18599-73

Лит.	Масса	Масштаб
	0,65	1:2

Лист | Листов 1

Госстрой СССР Союзводоканалпроект Харьковский Водоканалпроект

Формат А4

Инв.№подл. | Подп. и дата | Взам.инв.№ | Инв.№дубл. | Подп. и дата

Типовые конструкции: Серия 5.1405-1

М691-02.04.001

12,5

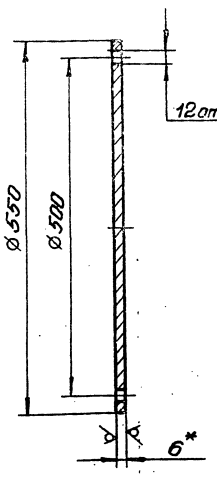

1. $H14, h14, \pm\frac{t_2}{2}$.
2. * Размер для справок.

Изм.	Лист	№ докум.	Подп.	Дата	
Разраб.		Попова			
Пров.		Решетняк			
Т.контр.		Брацлавец			
Н.контр.		Козлов			
Утв.					

М691-02.04.001

Диск

Лист 6 ГОСТ 19903-74
Ст.3 ГОСТ 14637-79

Лит.	Масса	Масштаб
	11,1	1:5

Лист | Листов 1

Госстрой СССР Союзводоканалпроект Харьковский Водоканалпроект

Формат А4

Инв.№подл. | Подп. и дата | Взам.инв.№ | Инв.№дубл. | Подп. и дата

М691-02.04.000СБ

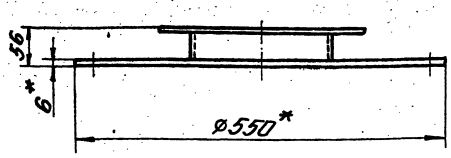

А-А
М1:2,5

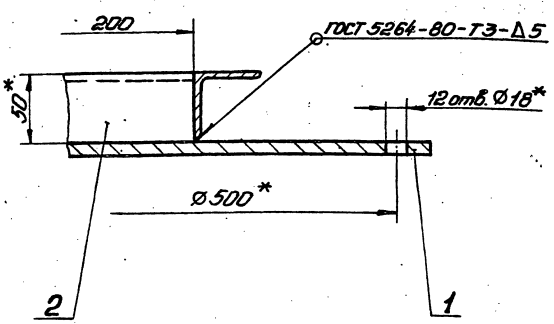

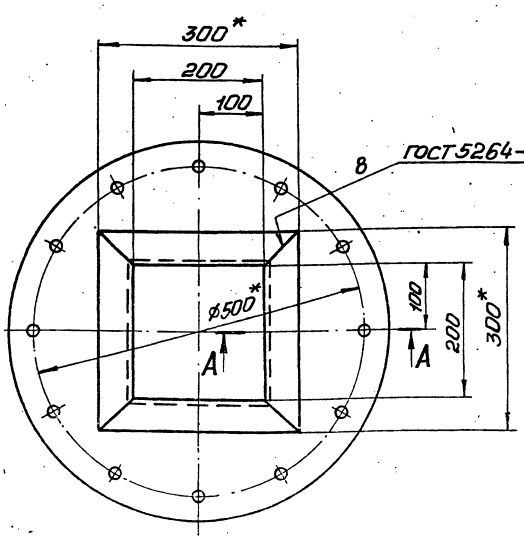

1. $\pm\frac{t_2}{2}$
2. * Размеры для справок.

23016-03

Изм.	Лист	№ докум.	Подп.	Дата	
Разраб.		Попова			
Пров.		Решетняк			
Т.контр.		Брацлавец			
Н.контр.		Козлов			
Утв.					

М691-02.04.000СБ

Крышка люка

Сборочный чертеж

Лит.	Масса	Масштаб
	15,0	1:5

Лист | Листов 1

Госстрой СССР Союзводоканалпроект Харьковский Водоканалпроект

Инв.№подл. | Подп. и дата | Взам.инв.№ | Инв.№дубл. | Подп. и дата

Копировал: Формат А3

М691-02.05.001

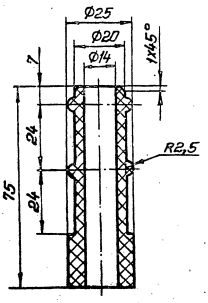

H14, h14, $\pm\frac{t_2}{2}$

Изм.	Лист	№ докум.	Подп.	Дата	М691-02.05.001		
Разраб.	Муленко				Штуцер	Лит.	Масса 0,025	Масштаб 1:1
Пров.	Резенштейн					Лист	Листов 1
Т. контр.	Брацлавский				Стержень винтовой ТУ6-05-1573-77	Госстрой СССР Союзводоканалпроект Харьковский Водоканалпроект	
Н. контр.	Козлов						
Утв.							

Формат А4

М691-02.05.002

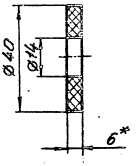

1. H14, h14.
2.* Размер для справок.

Изм.	Лист	№ докум.	Подп.	Дата	М691-02.05.002		
Разраб.	Муленко				Кольцо	Лит.	Масса 0,012	Масштаб 1:1
Пров.	Резенштейн					Лист	Листов 1
Т. контр.	Брацлавский				Лист винтовой ВН6 ГОСТ 9639-71	Госстрой СССР Союзводоканалпроект Харьковский Водоканалпроект	
Н. контр.	Козлов						
Утв.							

Формат А4

М691-02.05.000СБ

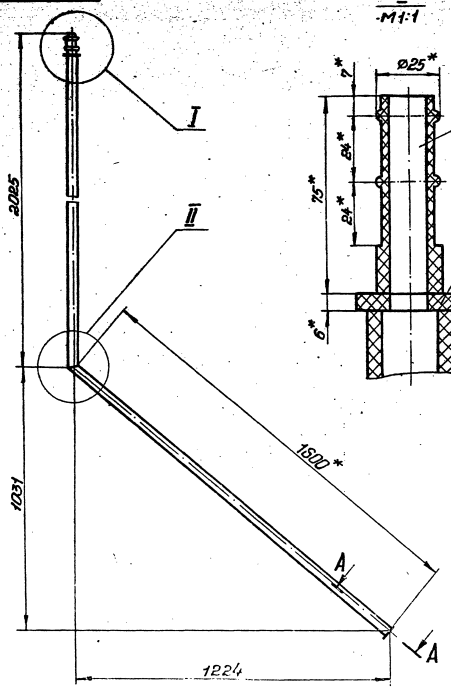

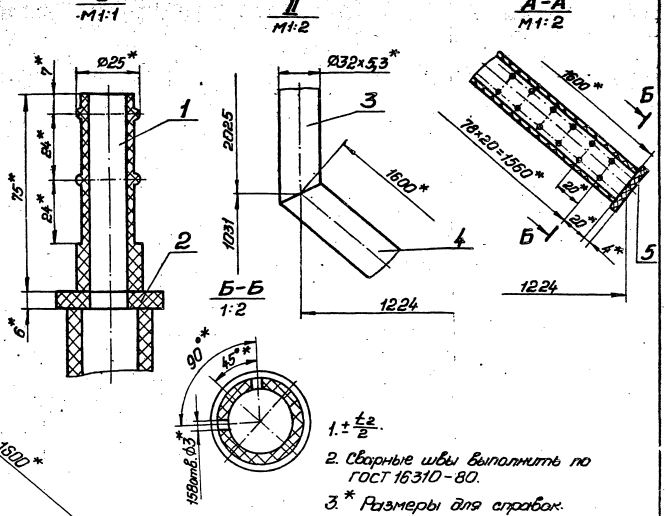

1. $\pm\frac{t_2}{2}$.
2. Сварные швы выполнить по ГОСТ 16310-80.
3.* Размеры для справок.

23016-03

Изм.	Лист	№ докум.	Подп.	Дата	М691-02.05.000СБ		
Разраб.	Муленко				Барботер	Лит.	Масса 1,6	Масштаб 1:10
Пров.	Резенштейн				Сборочный чертеж	Лист	Листов 1
Т. контр.	Брацлавский					Госстрой СССР Союзводоканалпроект Харьковский Водоканалпроект	
Н. контр.	Козлов						
Утв.							

Формат А3

Типовые конструкции. Серия 5.406-1

Поз.	Обозначение	Наименование	Кол.	Примечание
		Документация		
А4	М691-02.06.000 СБ	Сборочный чертеж		
		Детали		
А4 1	М691-02.06.001	Кольцо	1	
Б4 2	М691-02.06.002	Труба ПВД 63Л ГОСТ 18599-73 L=1260 h14	1	0,7кг

М691-02.06.000

Патрубок

Изм. Лист № докум. Подп. Дата
Разраб. Муленко
Пров. Резенштейн
Рук. гр. Бакшаевский
Н.контр. Козлов
Утв.

Лит. Лист Листов 1

Госстрой СССР Союзводоканалпроект Харьковский Водоканалпроект

Формат А4

Поз.	Обозначение	Наименование	Кол.	Примечание
		Документация		
А3	М691-02.05.000 СБ	Сборочный чертеж		
		Детали		
А4 1	М691-02.05.001	Штуцер	1	
А4 2	М691-02.05.002	Кольцо	1	
А4 3	М691-02.05.003	Труба	1	
А4 4	М691-02.05.004	Труба перфорированная	1	
А4 5	М691-02.05.005	Заглушка	1	

М691-02.05.000

Барбатер

Изм. Лист № докум. Подп. Дата
Разраб. Муленко
Пров. Резенштейн
Рук. гр. Бакшаевский
Н.контр. Козлов
Утв.

Лит. Лист Листов 1

Госстрой СССР Союзводоканалпроект Харьковский Водоканалпроект

Формат А4

М691-02.05.003

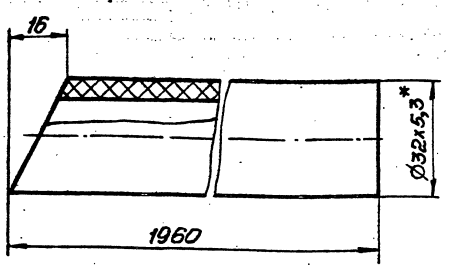

1. $h14, \pm \frac{t_2}{2}$.
2. * Размер для справок.

М691-02.05.003

Труба

Изм. Лист № докум. Подп. Дата
Разраб. Муленко
Пров. Резенштейн
Т.контр. Бакшаевский
Н.контр. Козлов
Утв.

Лит. Масса Масштаб
0,87 1:1
Лист Листов 1

Труба ПВД 32Т ГОСТ 18599-73

Госстрой СССР Союзводоканалпроект Харьковский Водоканалпроект

Формат А4

М691-02.05.005

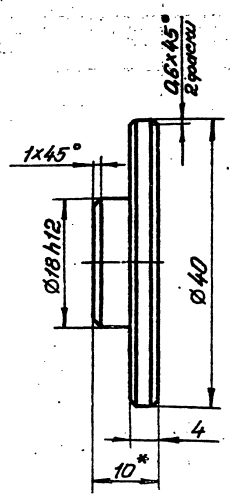

1. Неуказанные предельные отклонения размеров: $h14, \pm \frac{t_2}{2}$.
2. * Размер для справок.

23016-03

М691-02.05.005

Заглушка

Изм. Лист № докум. Подп. Дата
Разраб. Муленко
Пров. Резенштейн
Т.контр. Бакшаевский
Н.контр. Козлов
Утв.

Лит. Масса Масштаб
0,01 2:1
Лист Листов 1

Лист винипласта ВН10 ГОСТ 9639-71

Госстрой СССР Союзводоканалпроект Харьковский Водоканалпроект

Копировал: Гадовская

Формат А4

Выпуск 1

Типовые конструкции. Серия 5.406-1

М691-01.00.009

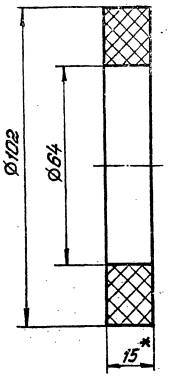

1. H14, h14.
2. * Размер для справок.

Изм.	Лист	№ докум.	Подп.	Дата	М691-01.00.009			
Разраб.		Попова			Кольцо	Лит.	Масса	Масштаб
Пров.		Резенштейн					0,12	1:1
Т.контр.		Брацлавский				Лист	Листов 1	
Н.контр.		Козлов			Лист винипласта ВН 15 ГОСТ 9639-71	Госстрой СССР Союзводоканалниипроект Харьковский Водоканалпроект		
Утв.								

Формат А4

М691-01.00.011

12,5 (√)

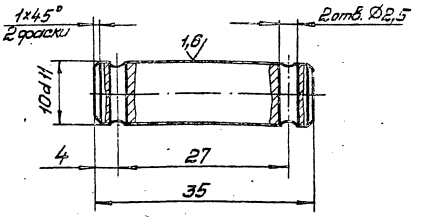

Неуказанные предельные отклонения размеров: H14, h14, $\pm\frac{t2}{2}$.

Изм.	Лист	№ докум.	Подп.	Дата	М691-01.00.011			
Разраб.		Попова			Ось	Лит.	Масса	Масштаб
Пров.		Резенштейн					0,02	2:1
Т.контр.		Брацлавский				Лист	Листов 1	
Н.контр.		Козлов			Ст. 3 ГОСТ 380-71	Госстрой СССР Союзводоканалниипроект Харьковский Водоканалпроект		
Утв.								

Формат А4

М691-02.06.000СБ

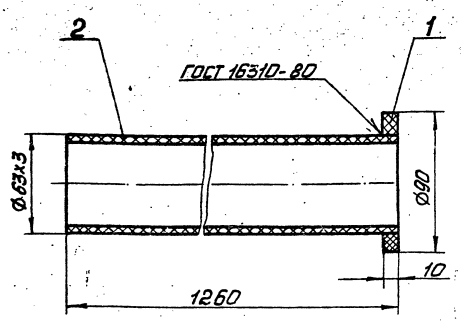

Размеры для справок.

Изм.	Лист	№ докум.	Подп.	Дата	М691-02.06.000СБ			
Разраб.		Попова			Патрубок	Лит.	Масса	Масштаб
Пров.		Резенштейн			Сборочный чертеж		0,8	1:2
Т.контр.		Брацлавский				Лист	Листов 1	
Н.контр.		Козлов				Госстрой СССР Союзводоканалниипроект Харьковский Водоканалпроект		
Утв.								

Формат А4

М691-02.06.001

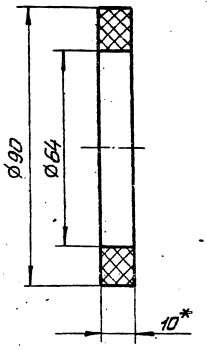

1. H14, h14.
2. * Размер для справок.

23016-03

Изм.	Лист	№ докум.	Подп.	Дата	М691-02.06.001			
Разраб.		Попова			Кольцо	Лит.	Масса	Масштаб
Пров.		Резенштейн					0,07	1:1
Т.контр.		Брацлавский				Лист	Листов 1	
Н.контр.		Козлов			Лист винипласта ВН10 ГОСТ 9639-71	Госстрой СССР Союзводоканалниипроект Харьковский Водоканалпроект		
Утв.								

Копировал: Подовская

Формат А4

Типовые конструкции. Серия 5.406-1 Выпуск 1

Формат	Зона	Поз.	Обозначение	Наименование	Кол.	Примечание
				Документация		
*			М691-03.00.000СБ	Сборочный чертеж	*	А2А4
				Сборочные единицы		
А4		1	М691-03.01.000	Стойка	1	
А4		2	М691-03.02.000	Опора	1	
А4		3	М691-03.03.000	Патрубок	1	
А4		4	М691-03.04.000	Штуцер	1	
А4		5	М691-03.05.000	Патрубок	1	
А4		6	М691-03.06.000	Штуцер	1	
				Детали		
А4		7	М691-03.00.001	Прокладка		
				Стандартные изделия		
				Болты ГОСТ 7798-70		
		8		М10×45.58	2	
		9		М12×60.58	4	
		10		М12×65.58	8	
				Гайка ГОСТ 5915-70		
		11		М 10.5	2	
		12		М 12.5	12	
				Шайбы ГОСТ 11371-78		
		13		10.01	2	

Подп. и дата | Инв. № дубл. | Взам. инв. № | Подп. и дата | Инв. № подл.

Изм.	Лист	№ докум.	Подп.	Дата
Разраб.	Муленко			
Пров.	Розенштейн			
Рук. гр.	Брацлавский			
Н. контр.	Козлов			
Утв.				

М691-03.00.000

Установка мерника

Лит.	Лист	Листов
	1	2

Госстрой СССР Союзводоканалниипроект Харьковский Водоканалпроект

Формат А4

Формат	Зона	Поз.	Обозначение	Наименование	Кол.	Примечание
		14		12.01	12	
		15		Вентиль запорный диафрагмовый фланцевый 15493 ЭМ	1	
		16		Сборник СЭН В 0,040-1-02-02 (С42)	1	

Подп. и дата | Инв. № дубл. | Взам. инв. № | Подп. и дата | Инв. № подл.

Изм.	Лист	№ докум.	Подп.	Дата

М691-03.00.000

Лист 2

Формат А4

Формат	Зона	Поз.	Обозначение	Наименование	Кол.	Примечание
				Документация		
А3			М691-03.01.000СБ	Сборочный чертеж		
				Детали		
А4		1	М691-03.01.001	Ребро	4	
А4		2	М691-03.01.002	Ребро	4	
А4		3	М691-03.01.003	Плита	1	
А4		4	М691-03.01.004	Кольцо	1	
БЧ		5	М691-03.01.005	Труба		
				Труба 114×4 ГОСТ 10704-76 / Ст.3 ГОСТ 10705-80		
				L=1560 h14	1	15,2кг

Подп. и дата | Инв. № дубл. | Взам. инв. № | Подп. и дата | Инв. № подл.

Изм.	Лист	№ докум.	Подп.	Дата
Разраб.	Муленко			
Пров.	Розенштейн			
Рук. гр.	Брацлавский			
Н. контр.	Козлов			
Утв.				

М691-03.01.000

Стойка

Лит.	Лист	Листов
		1

Госстрой СССР Союзводоканалниипроект Харьковский Водоканалпроект

Формат А4

М691-03.00.001

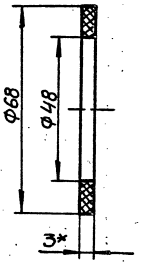

1. Н14, h14.

2.* Размер для справок.

23016-03

Подп. и дата | Инв. № дубл. | Взам. инв. № | Подп. и дата | Инв. № подл.

Изм.	Лист	№ докум.	Подп.	Дата
Разраб.	Муленко			
Пров.	Розенштейн			
Н. контр.	Брацлавский			
Н. контр.	Козлов			
Утв.				

М691-03.00.001

Прокладка

Лит.	Масса	Масштаб
	0,001	1:1

Лист | Листов 1

Пластина I, лист, ТМКЩ-С-3 ГОСТ 7338-77

Госстрой СССР Союзводоканалниипроект Харьковский Водоканалпроект

Копир. Майстренко

Формат А4

Типовые конструкции. Серия 5.406-1 Выпуск 1

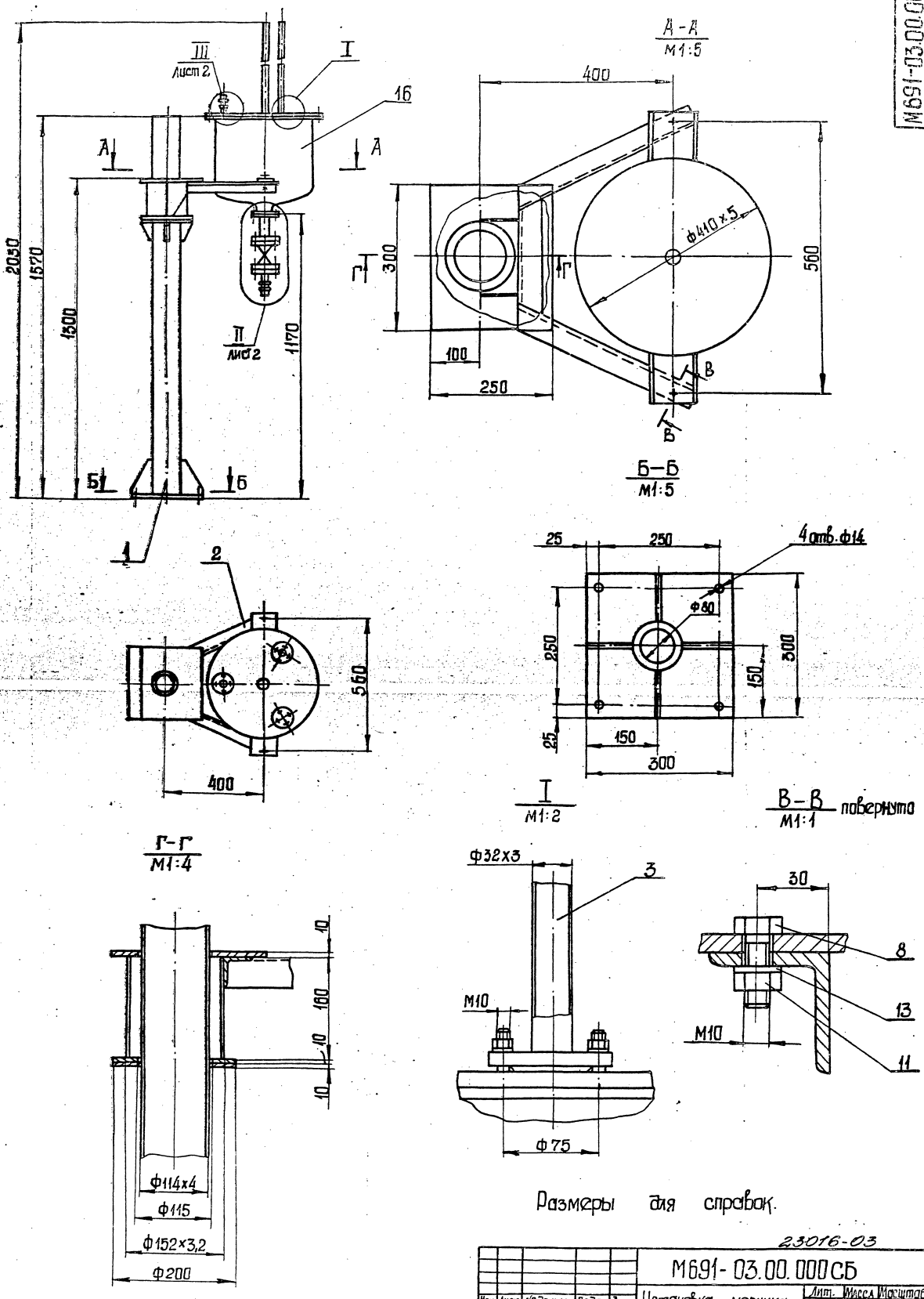

Размеры для справок.

23016-03

					М691-03.00.000СБ			
Изм.	Лист	№ докум.	Подп.	Дата	Установка мерника	Лит.	Масса	Масштаб
Разраб.		Попова			Сборочный чертеж		121,0	1:10
Пров.		Розенштейн				Лист 1	Листов 2	
Т. контр.		Брацлавский				Госстрой СССР Союзводоканалпроект Харьковский Водоканалпроект		
Н. контр.		Казаков						
Утв.								

Инв. № подл. | Подп. и дата | Взам. инв. № | Инв. № дубл. | Подп. и дата

Копировал: Шевцова

Формат А2

М691-03.00.000СБ

III / М1:1 лист 1

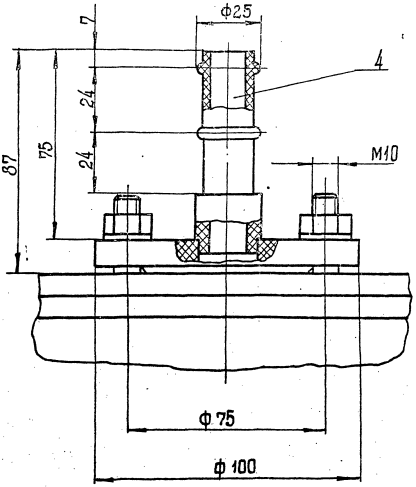

II / М1:2 лист 1

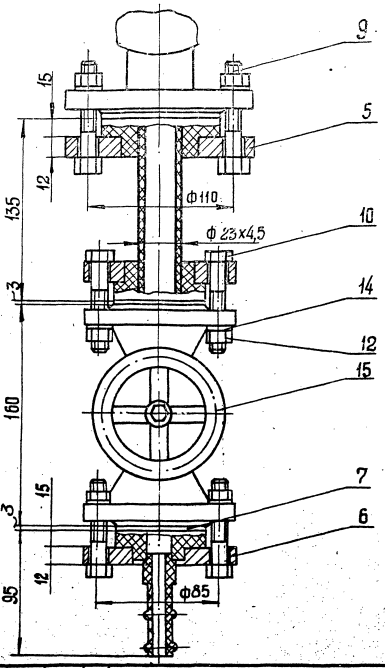

Изм.	Лист	№ докум.	Подп.	Дата	М691-03.00.000 СБ	Лист 2

Формат А3

Типовые конструкции. Серия 3.006-1 Выпуск 1

Инв. № подл. | Подп. и дата | Взам. инв. № | Инв. № дубл. | Подп. и дата

М691-03.01.000СБ

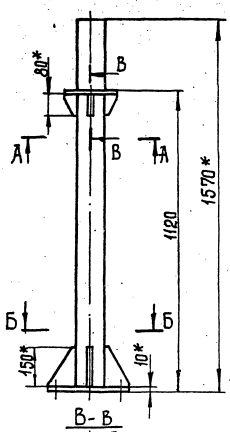

В-В
М1:2,5

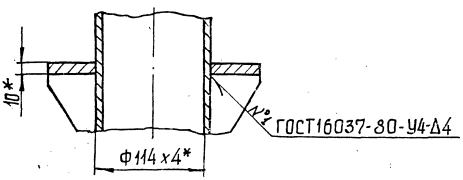

Б-Б
М1:4

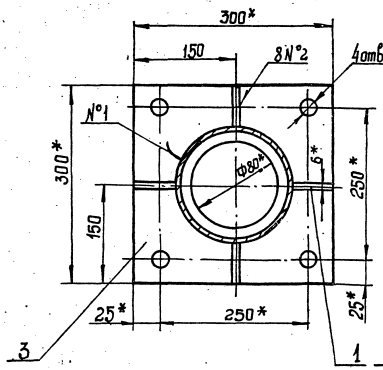

А-А
М1:2,5

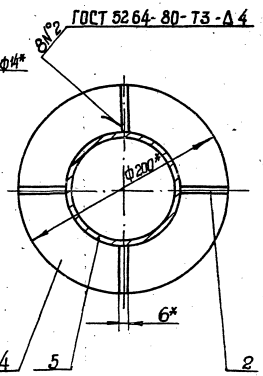

1. $\pm \frac{t_2}{2}$
2. Шероховатость обрабатываемых поверхностей детали Б4 поз. 5 выполнить 25
3.* Размеры для справок.

23016-03

					М691-03.01.000СБ			
Изм.	Лист	№ докум.	Подп.	Дата	Стойка	Лит.	Масса	Масштаб
Разраб.		Попова			Сборочный чертеж		26,0	1:10
Пров.		Рожнштейн				Лист		Листов 1
Т. контр.		Брацлавский				ГосстройСССР Союзводоканалниипроект Харьковский водоканалпроект		
Н. контр.		Козлов						
Утв.								

Копировал: Шевцова

Формат А3

Инв. № подл. | Подп. и дата | Взам. инв. № | Инв. № дубл. | Подп. и дата

М691-03.01.001

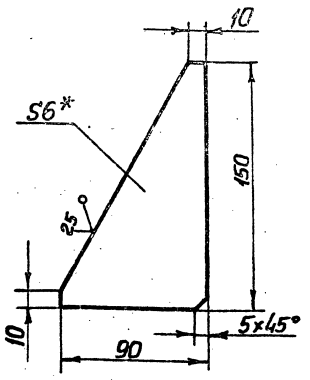

1. $h14, \pm \frac{t2}{2}$.
2. * Размер для справок.

Изм.	Лист	№ докум.	Подп.	Дата	
Разраб.		Зарщиков			
Пров.		Разинштейн			
Т.контр.		Брацлавский			
Н.контр.		Козлов			
Утв.					

М 691-03.01.001 — Ребро

Лит.	Масса	Масштаб
	0,4	1:2

Лист | Листов 1

Лист 6 ГОСТ 19903-74 Ст3 ГОСТ 14637-79

Госстрой СССР Союзводоканалпроект Харьковский Водоканалпроект

Формат А4

М691-03.01.002

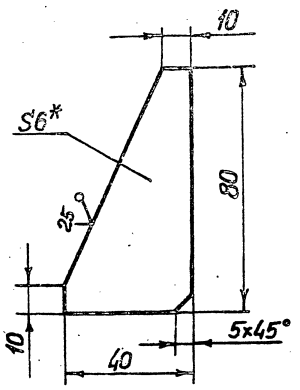

1. $h14, \pm \frac{t2}{2}$.
2. * Размер для справок.

Изм.	Лист	№ докум.	Подп.	Дата	
Разраб.		Зарщиков			
Пров.		Разинштейн			
Т.контр.		Брацлавский			
Н.контр.		Козлов			
Утв.					

М691-03.01.002 — Ребро

Лит.	Масса	Масштаб
	0,1	1:1

Лист | Листов 1

Лист 6 ГОСТ 19903-74 Ст 3 ГОСТ 14637-79

Госстрой СССР Союзводоканалпроект Харьковский Водоканалпроект

Формат А4

М691-03.01.003

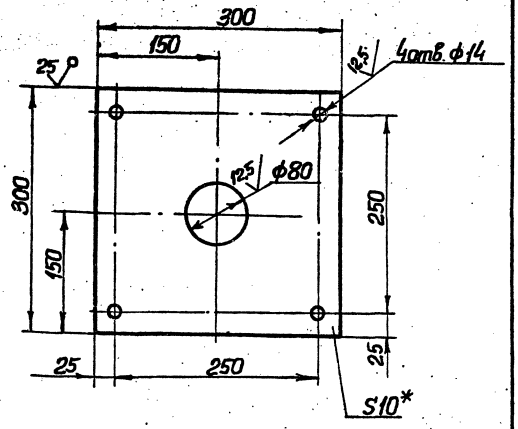

1. $H14, h14, \pm \frac{t2}{2}$.
2. * Размер для справок.

Изм.	Лист	№ докум.	Подп.	Дата	
Разраб.		Зарщиков			
Пров.		Разинштейн			
Т.контр.		Брацлавский			
Н.контр.		Козлов			
Утв.					

М691-03.01.003 — Плита

Лит.	Масса	Масштаб
	6,6	1:4

Лист | Листов 1

Лист 10 ГОСТ 19903-74 Ст3 ГОСТ 14637-79

Госстрой СССР Союзводоканалпроект Харьковский Водоканалпроект

Формат А4

М691-03.01.004

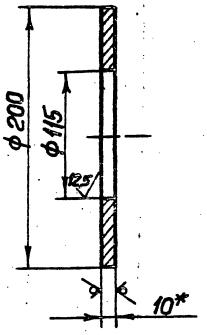

1. H14, h14.
2. * Размер для справок.

23016-03

Изм.	Лист	№ докум.	Подп.	Дата	
Разраб.		Зарщиков			
Пров.		Разинштейн			
Т.контр.		Брацлавский			
Н.контр.		Козлов			
Утв.					

М691-03.01.004 — Кольцо

Лит.	Масса	Масштаб
	1,65	1:2,5

Лист | Листов 1

Лист 10 ГОСТ 19903-74 Ст3 ГОСТ 14637-79

Госстрой СССР Союзводоканалпроект Харьковский Водоканалпроект

Формат А4

Типовые конструкции. Серия 3.006-1 Выпуск

Поз.	Обозначение	Наименование		Примечание
		Документация		
	М691-03.02.000СБ	Сборочный чертеж		
		Детали		
1	М691-03.01.004	Кольцо	1	
2	М691-03.02.001	Плита	1	
3	М691-03.02.002	Ребро	2	
4	М691-03.02.003	Уголок	1	
5	М692-03.02.004	Уголок	1	
6	М692-03.02.005	Уголок	1	
7	М692-03.02.006	Труба		
		Труба 152×3.2 ГОСТ 10704-76 / Ст3 ГОСТ 10705-80		
		L = 160 h14	1	2,8кг

Изм.	Лист	№ докум.	Подп.	Дата
Разраб.		Зарщиков		
Пров.		Розенштейн		
Рук. гр.		Брацлавский		
Н. контр.		Козлов		
Утв.				

М691-03.02.000

Опора

Лит.	Лист	Листов
		1

Госстрой СССР Союзводоканалпроект Харьковский Водоканалпроект

Формат А4

Поз.	Обозначение	Наименование		Примечание
		Документация		
	М691-03.03.000СБ	Сборочный чертеж		
		Детали		
1	М691-03.03.001	Труба		
		Труба 38×3 ГОСТ 10704-76 / Ст3 ГОСТ 10705-80		
		L = 395 h14	1	0,85кг
		Стандартные изделия		
		Фланец 1-25-6 ГОСТ 12820-80	1	

Изм.	Лист	№ докум.	Подп.	Дата
Разраб.		Зарщиков		
Пров.		Розенштейн		
Рук. гр.		Брацлавский		
Н. контр.		Козлов		
Утв.				

М691-03.03.000

Патрубок

Лит.	Лист	Листов
		1

Госстрой СССР Союзводоканалпроект Харьковский Водоканалпроект

Формат А4

М691-03.03.000СБ

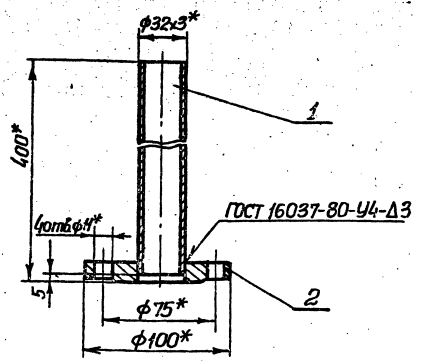

1. $\frac{+t_2}{-2}$.
2. * Размер для справок

Изм.	Лист	№ докум.	Подп.	Дата
Разраб.		Зарщиков		
Пров.		Розенштейн		
Т. контр.		Брацлавский		
Н. контр.		Козлов		
Утв.				

М691-03.03.000СБ

Патрубок
Сборочный чертеж

Лит.	Масса	Масштаб
	1,5	1:2
Лист	Листов 1	

Госстрой СССР Союзводоканалпроект Харьковский Водоканалпроект

Формат А4

М691-03.02.001

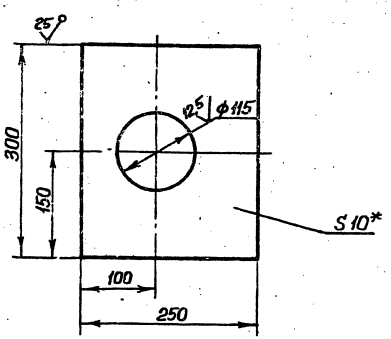

1. H14, h14, $\frac{+t_2}{-2}$.
2. * Размер для справок.

23016-03

Изм.	Лист	№ докум.	Подп.	Дата
Разраб.		Зарщиков		
Пров.		Розенштейн		
Т. контр.		Брацлавский		
Н. контр.		Козлов		
Утв.				

М691-03.02.001

Плита

Лит.	Масса	Масштаб
	5,1	1:4
Лист	Листов 1	

Лист 10 ГОСТ 19903-74 / Ст3 ГОСТ 11637-79

Госстрой СССР Союзводоканалпроект Харьковский Водоканалпроект

Формат А4

Инв. № подл. | Подпись и дата | Взам. инв. № | Инв. № дубл. | Подпись и дата

Типовые конструкции. Серия 5.406-1

Выпуск 1

М691-03.02.000СБ

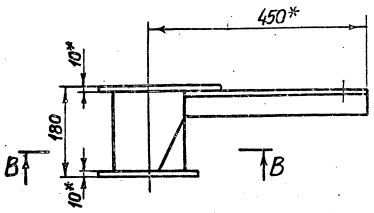

Б-Б
М1:2,5

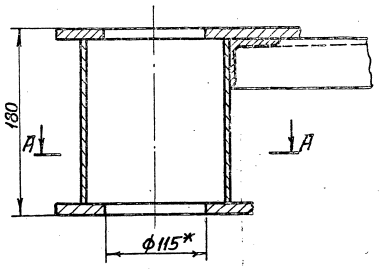

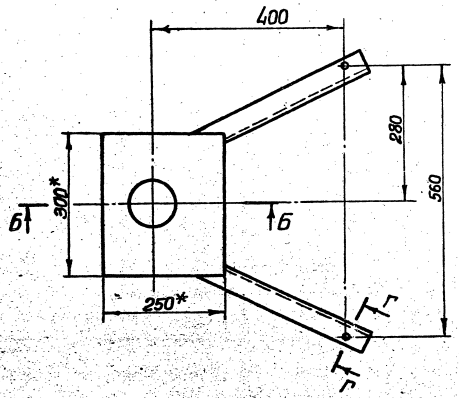

А-А
М1:2,5

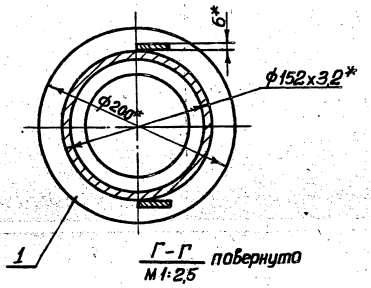

В-В
М1:2,5

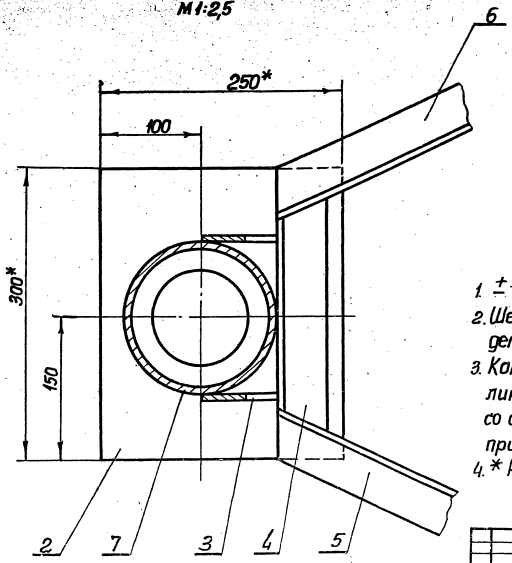

Г-Г повернуто
М1:2,5

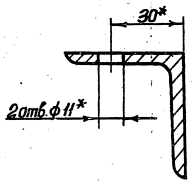

1. $\pm\frac{t2}{2}$.
2. Шероховатость обрабатываемых поверхностей детали БЧ поз. 7 выполнить $\sqrt[25]{}$.
3. Конструкция сварная. Сварку производить по линии примыкания деталей, в соответствии со стандартом на сварку и технологией применяемой заводом изготовителем.
4. * Размеры для справок.

23016-03

				М691-03.02.000СБ			
Изм.	Лист	№ докум.	Подп.	Дата	Опора Сборочный чертеж	Лит.	Масса 14,0	Масштаб 1:5
Разраб.		Зарицков						
Пров.		Разенштейн						
Т.контр.		Брагинский				Лист	Листов 1	
Н.контр.		Козлов				Госстрой СССР Союзводоканалпроект Харьковский Водоканалпроект		
Утв.								

Формат А2

Инв.№ подл. | Подпись и дата | Взам. инв.№ | Инв.№ дубл. | Подпись и дата

Типовые конструкции. Серия 5.406-1 Выпуск 1

М691-03.02.002

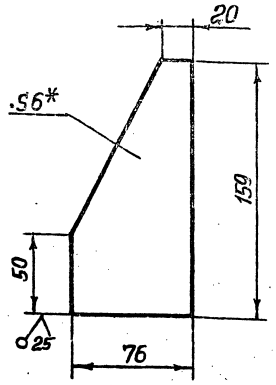

1. $h14, \pm\frac{t_2}{2}$.
2. * Размер для справок.

Изм.	Лист	№ докум.	Подп.	Дата
Разраб.		Муленко		
Пров.		Розенштейн		
Т.контр.		Брацлавский		
Н.контр.		Козлов		
Утв.				

М691-03.02.002

Ребро

Лит.	Масса	Масштаб
	0,45	1:2

Лист | Листов 1

Лист 6 ГОСТ 19903-74 / Ст.3 ГОСТ 14637-79

Госстрой СССР Союзводоканалпроект Харьковский Водоканалпроект

Формат А4

М691-03.02.005

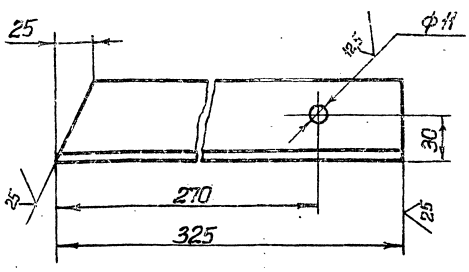

$H14, h14, \pm\frac{t_2}{2}$.

Изм.	Лист	№ докум.	Подп.	Дата
Разраб.		Муленко		
Пров.		Розенштейн		
Т.контр.		Брацлавский		
Н.контр.		Козлов		
Утв.				

М691-03.02.005

Уголок

Лит.	Масса	Масштаб
	1,1	1:2

Лист | Листов 1

Уголок 50х50х5-Б-ГОСТ 8509-72 / Ст.3-II-ГОСТ 535-79

Госстрой СССР Союзводоканалпроект Харьковский Водоканалпроект

Формат А4

М691-03.02.004

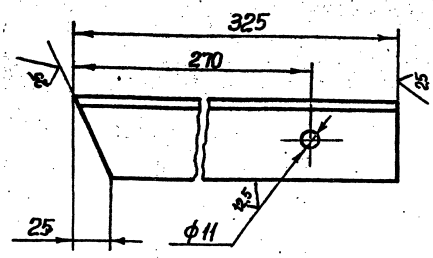

$H14, h14, \pm\frac{t_2}{2}$

Изм.	Лист	№ докум.	Подп.	Дата
Разраб.		Муленко		
Пров.		Розенштейн		
Т.контр.		Брацлавский		
Н.контр.		Козлов		
Утв.				

М691-03.02.004

Уголок

Лит.	Масса	Масштаб
	1,1	1:2

Лист | Листов 1

Уголок 50х50х5-Б-ГОСТ 8509-72 / Ст.3-II-ГОСТ 535-79

Госстрой СССР Союзводоканалпроект Харьковский Водоканалпроект

Формат А4

М691-03.02.003

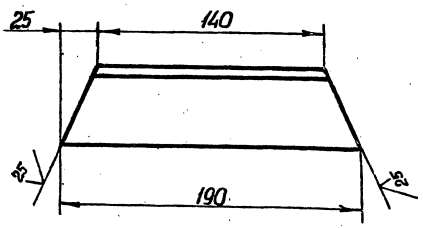

$h14, \pm\frac{t_2}{2}$

23016-03

691-03.02.003

Изм.	Лист	№ докум.	Подп.	Дата
Разраб.		Муленко		
Пров.		Розенштейн		
Т.контр.		Брацлавский		
Н.контр.		Козлов		
Утв.				

Уголок

Лит.	Масса	Масштаб
	0,7	1:2

Лист | Листов 1

Уголок 50х50х5-Б-ГОСТ 8509-72 / Ст.3-II-ГОСТ 535-79

Госстрой СССР Союзводоканалпроект Харьковский Водоканалпроект

Формат А4

Типовые конструкции. Серия 5.406-1 Выпуск 1

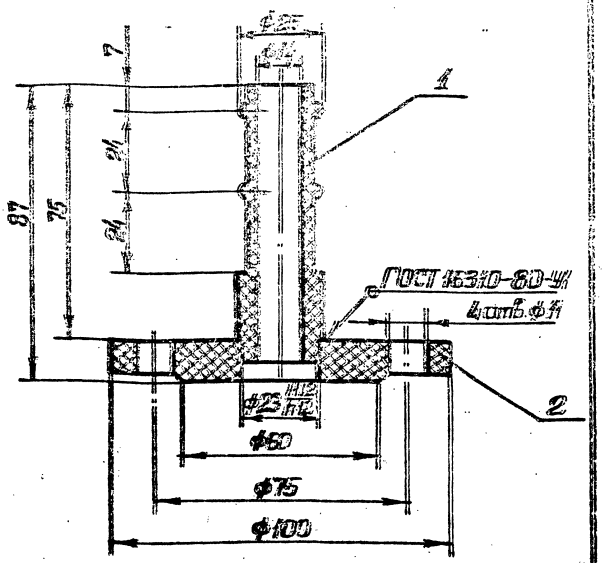

1. Размеры для справок.

					М691-03.04.000 СБ		
Нач. отд.		Недокин			Штуцер	Лит.	Масса	Масштаб
Конструктор		Зарщиков				Р	0,17	1:1
Пров.		Резниченко			Сборочный чертеж	Лист	Листов 1
Гл. конструктор		Ермолаевский				Проектный институт Теплоэлектропроект Водоканалпроект	
Н. контр.		Козлов					
Утв.							

Формат А4

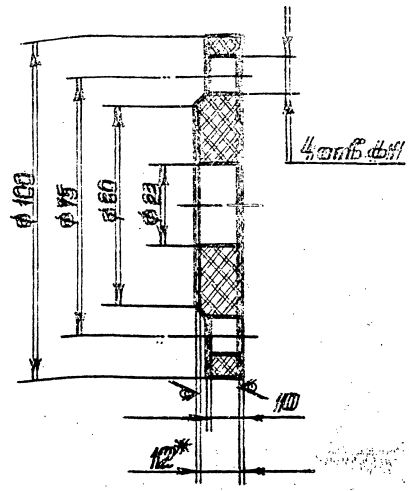

1. $H14, h14 = \frac{t_{ср}}{2}$.
2. *Размер для справок.

					М691-03.04.001		
Нач. отд.		Недокин			Фланец	Лит.	Масса	Масштаб
Конструктор		Зарщиков				Р	0,14	1:1
Пров.		Резниченко			Лист 1 Листов 1		
Гл. конструктор		Ермолаевский			Лист-накладка 8НК12-Ст3сп5 ГОСТ 9639-71	Проектный институт Теплоэлектропроект Водоканалпроект	
Н. контр.		Козлов					
Утв.							

Формат А4

Формат	Зона	Поз.	Обозначение	Наименование	Кол.	Примечание
				Документация		
А4			М691-03.04.000 СБ	Сборочный чертеж		
				Детали		
		1	М691-04.01.005	Штуцер	1	
А4		2	М691-03.04.001	Фланец	1	

					М691-03.04.000		
Нач. отд.		Недокин			Штуцер	Лит.	Масса	Масштаб
Разраб.		Зарщиков						
Пров.		Резниченко				Лист 1	Листов 1
Рук. гр.		Ермолаевский				Проектный институт Теплоэлектропроект Водоканалпроект	
Н. контр.		Козлов					
Утв.							

Формат А4

Формат	Зона	Поз.	Обозначение	Наименование		Примечание
				Документация		
А4			М691-03.05.000 СБ	Сборочный чертеж		
				Детали		
А4		1	М691-03.05.004	Фланец	1	
А4		2	М691-03.05.002	Втулка	1	
А4		3	М691-03.05.003	Фланец	1	
А4		4	М691-03.05.004	Втулка	1	
А4		5	М691-03.05.005	Патрубок	1	

23.016-03

					М691-03.05.000		
Нач. отд.		Недокин			Патрубок	Лит.	Масса	Масштаб
Разраб.		Зарщиков						
Пров.		Резниченко				Лист 1	Листов 1
Рук. гр.		Ермолаевский				Проектный институт Теплоэлектропроект Водоканалпроект	
Н. контр.		Козлов					
Утв.							

Формат А4

М691-03.05.000СБ

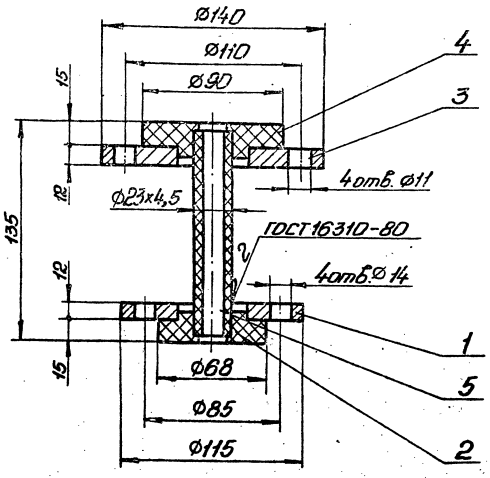

Размеры для справок.

Изм.	Лист	№ докум.	Подп.	Дата
Разраб.		Зарщиков		
Пров.		Розенштейн		
Т.контр.		Брацлавский		
Н.контр.		Козлов		
Утв.				

М691-03.05.000СБ

Патрубок
Сборочный чертеж

Лит.	Масса	Масштаб
	2,2	1:2

Лист | Листов 1

Госстрой СССР
Союзводоканалниипроект
Харьковский
Водоканалпроект

Формат А4

Формат	Зона	Поз.	Обозначение	Наименование	Кол.	Примечание
				Документация		
А4			М691-03.06.000СБ	Сборочный чертеж		
				Детали		
		1	М691-03.01.005	Штуцер	1	
		2	М691-03.05.001	Фланец	1	
		3	М691-03.05.002	Втулка	1	

М691-03.06.000

Штуцер

Лист	Листов
	1

Госстрой СССР
Союзводоканалниипроект
Харьковский
Водоканалпроект

Формат А4

М691-03.05.001

12,5 (√)

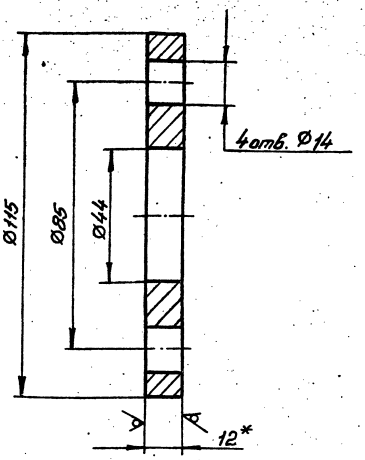

1. H14, h14, $\pm\frac{t_2}{2}$
2. * Размер для справок.

М 691-03.05.001

Фланец

Лит.	Масса	Масштаб
	0,76	1:1

Лист | Листов 1

Лист 12 ГОСТ 19903-74
Ст.3 ГОСТ 14637-79

Госстрой СССР
Союзводоканалниипроект
Харьковский
Водоканалпроект

Формат А4

М691-03.05.002

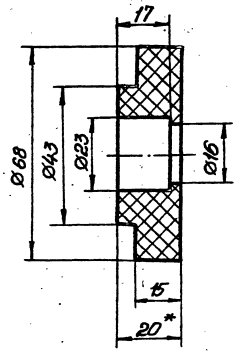

1. H12, h14, $\pm\frac{t_2}{2}$
2. * Размер для справок.

23016-03

М691-03.05.002

Втулка

Лит.	Масса	Масштаб
	0,01	1:1

Лист | Листов 1

Лист винипласта ВН20
ГОСТ 9639-71

Госстрой СССР
Союзводоканалниипроект
Харьковский
Водоканалпроект

Формат А4

Копировал: Подпись

Типовые конструкции Серия 5.406-1

Выпуск 1

Подп. и дата | Инв. № дубл. | Взам. инв. № | Подп. и дата | Инв. № подл.

Типовые конструкции Серия 5.406-1 Выпуск 1

М691-03.06.000СБ

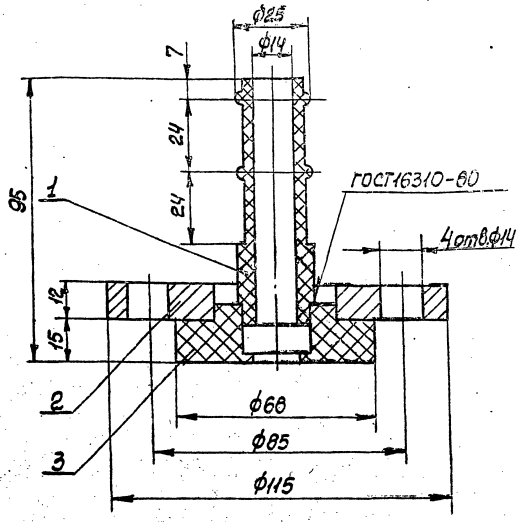

Размеры для справок

Изм.	Лист	№ докум.	Подп.	Дата	М691-03.06.000 СБ	Лит.	Масса	Масштаб
Разраб.		Зарщиков			Штуцер Сборочный чертеж		0,8	1:1
Пров.		Розенштейн				Лист	Листов 1	
Т.контр.		Брацлавский				Госстрой СССР Союзводоканалниипроект Харьковский Водоканалпроект		
Н.контр.		Козлов						
Утв.								

Формат А4

М691-03.05.003

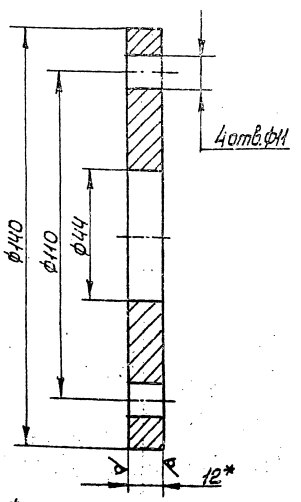

1. H14, h14, $\pm\frac{t_2}{2}$
2.* Размер для справок

Изм.	Лист	№ докум.	Подп.	Дата	М691-03.05.003	Лит.	Масса	Масштаб
Разраб.		Зарщиков			Фланец		1,3	1:1
Пров.		Розенштейн				Лист	Листов 1	
Т.контр.		Брацлавский				Госстрой СССР Союзводоканалниипроект Харьковский Водоканалпроект		
Н.контр.		Козлов			Лист 12 ГОСТ 19903-74 Ст3 ГОСТ 14637-79			
Утв.								

Формат А4

М691-03.05.004

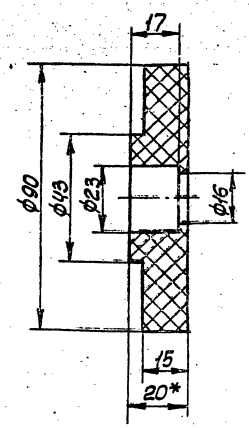

1. H12, h14, $\pm\frac{t_2}{2}$
2.* Размер для справок.

Изм.	Лист	№ докум.	Подп.	Дата	М691-03.05.004	Лит.	Масса	Масштаб
Разраб.		Зарщиков			Втулка		0,012	1:1
Пров.		Розенштейн				Лист	Листов 1	
Т.контр.		Брацлавский				Госстрой СССР Союзводоканалниипроект Харьковский Водоканалпроект		
Н.контр.		Козлов			Лист винипласта ВН20 ГОСТ 9639-71			
Утв.								

Формат А4

М691-03.05.005

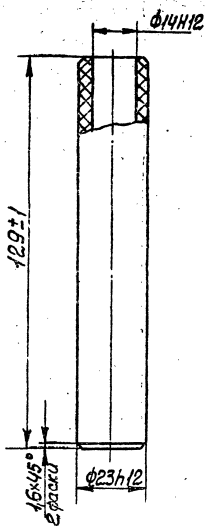

23016-03

Изм.	Лист	№ докум.	Подп.	Дата	М691-03.05.005	Лит.	Масса	Масштаб
Разраб.		Зарщиков			Патрубок		0,055	1:1
Пров.		Розенштейн				Лист	Листов 1	
Т.контр.		Брацлавский				Госстрой СССР Союзводоканалниипроект Харьковский Водоканалпроект		
Н.контр.		Козлов			Стержень винипласта ТУ6-05-1573-77			
Утв.								

Рулешова

Формат А4

Формат	Зона	Поз.	Обозначение	Наименование	Кол.	Примечание
				Документация		
*			М691-04.00.000	Сборочный чертеж		12,13
				Сборочные единицы		
А4		1	М691-04.01.000	Корпус		
				Детали		
А4		2	М691-04.00.001	Крышка	1	
				Прокладки		
				Пластина I, лист, ТМ КЩ- -С-5 ГОСТ 7338-77		
БЧ		3	М691-04.00.002	ф 35 h 14	1	
БЧ		4	М691-04.00.003	ф 31 h 14	1	
А4		5	М691-04.00.004	Пробка	1	
				Стандартные изделия		
		7		Болт 7002-05624 ГОСТ 14724-69	2	
		8		Гайка М8 163.036 Гост 3032-76		
		9		Шайба 8.01. ГОСТ 11371-78	4	

Изм.	Лист	№ докум.	Подп.	Дата
Разраб.		Мусаева		
Пров.		Романтейн		
Рук. гр.		Брацлавский		
Н. контр.		Кабзарь		
Утв.				

М691-04.00.000

Емкость для кислоты.

Лит.	Лист	Листов
	1	2

ордена Трудового Красного Знамени Специальное конструкторское бюро Харьковского Всесоюзного совнархоза

Формат А4

Типовые конструкции. Серия 3.406-4

Инв. № подл. | Подп. и дата | Взам. инв. № | Инв. № дубл. | Подп. и дата

Формат	Зона	Поз.	Обозначение	Наименование	Кол.	Примечание
		10		Ось 12 8d11x50 ГОСТ 9650-80	2	
		11		Шплинт 2x16-001 ГОСТ 397-79	4	

М691-04.00.000

Лист 2

Формат А4

Инв. № подл. | Подп. и дата | Взам. инв. № | Инв. № дубл. | Подп. и дата

М691-04.00.000СБ

В - В
М1:1
Лист 1

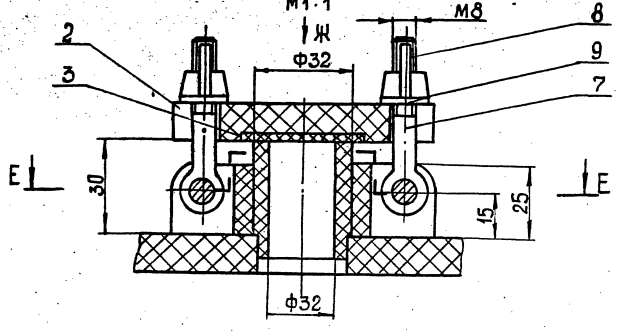

Е - Е
М1:1

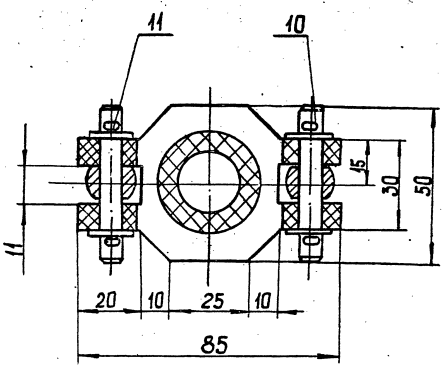

Вид Ж
М1:1

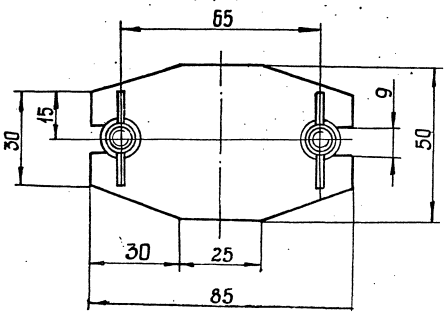

Г — Г
М1:1
Лист 1

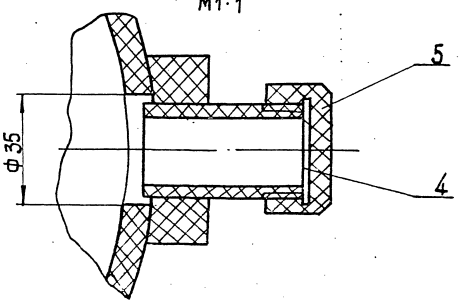

23016-03

Изм.	Лист	№ докум.	Подп.	Дата

М691-04.00.000 СБ

Лист 2

Копировал: Шевцова

Формат А3

М691-04.00.0.00СБ

Выпуск 1

Типовые конструкции. Серия 5.406-1

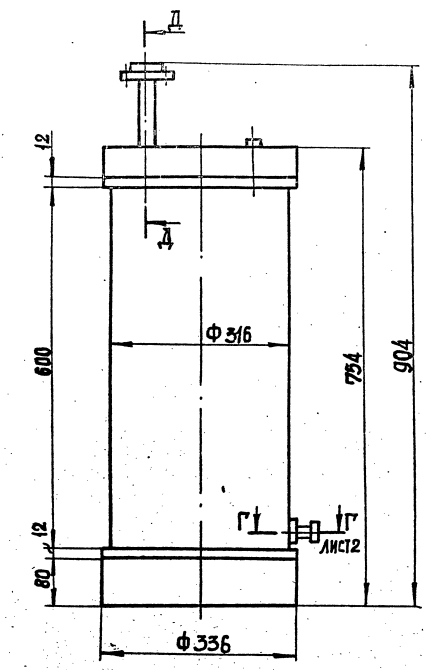

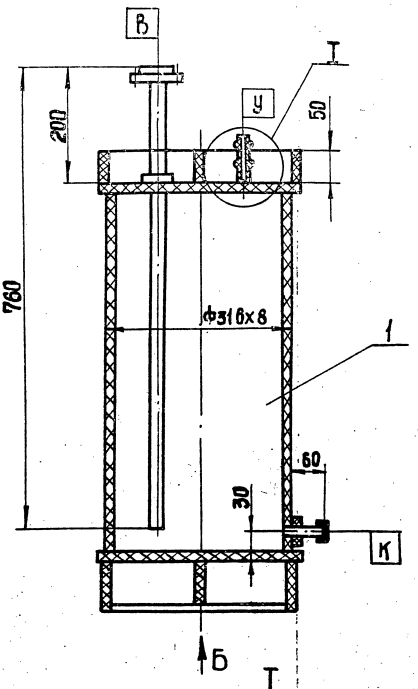

I
М1:1

Вид Б.

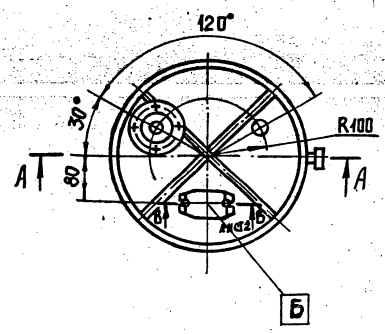

Д-Д
М1:1

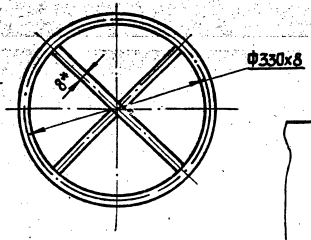

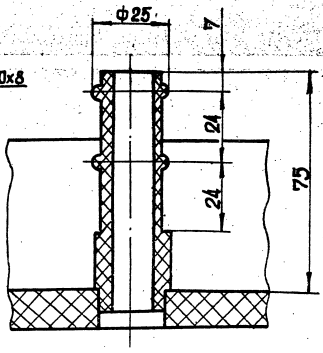

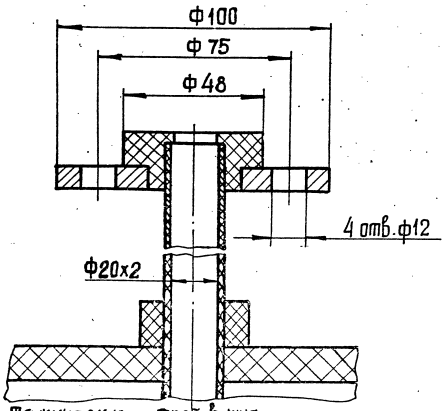

Таблица штуцеров.

Обознач.	Назначение	Условный проход. мм
Б	Вход кислоты	20
В	Выход кислоты	20
У	Вход воздуха	20
К	Выход осадка	20

Техническая характеристика.

1. Назначение - емкость для накопления и перекачки соляной кислоты.
2. Давление рабочее, МПа - 0,07

Технические требования

1. Емкость испытать на герметичность под давлением 0,1МПа, течь не допускается.
2. Размеры для справок.

23016-03

Изм.	Лист	№ докум.	Подп.	Дата	М691-04.00.0.00 СБ
Разраб.		Попова			Емкость для кислоты
Пров.		Раченштейн			Сборочный чертеж.
Т. контр.		Бондаровский			
Н. контр.		Ясинов			
Утв.					

Лит.	Масса	Масштаб
	19,0	1:5

Лист 1 Листов 2

Госстрой СССР
Союзводоканалпроект
Харьковский
Волжскдорпроект

Инв. № подл. | Подп. и дата | Взам. инв. № | Инв. № дубл. | Подп. и дата

Копировал Шевцова

Формат А2

Типовые конструкции. Серия 5.406-1

Формат	Зона	Поз.	Обозначение	Наименование	Кол.	Примечание
				Документация		
*			М 691-04.01.000 СБ	Сборочный чертеж		А2, А3
				Детали		
А4		1	М 691-04.01.001	Цилиндр	1	
А4		2	М 691-04.01.002	Обечайка	1	
А4		3	М 691-04.01.003	Обечайка	1	
А4		4	М 691-04.01.004	Крышка	1	
А4		5	М 691-04.01.005	Штуцер	1	
А4		6	М 691-04.01.006	Втулка	1	
А4		7	М 691-00.00.007	Фланец	1	
А4		8	М 691-04.01.008	Бонка	1	
				Полосы		
				Лист винипласта ВН 8		
				ГОСТ 9639-71		
Б4		9	М 691-04.01.009	75 h 14 x 312 h 14	1	0,35 кг
Б4		10	М 691-04.01.011	50 h 14 x 318 h 14	1	0,22 кг
Б4		11	М 691-04.01.012	75 h 14 x 153 h 14	2	0,18 кг
Б4		12	М 691-04.01.013	50 h 14 x 155 h 14	2	0,11 кг
Б4		13	М 691-04.01.014	Труба		
				Труба ПВХ-100Т 20		
				ТУ 6-19-99-78		
				L = 751 h 14	1	0,06 кг
А4		14	М 691-04.01.015	Фланец	1	
А4		15	М 691-04.01.016	Втулка	1	
А4		16	М 691-04.01.017	Бонка	1	

Изм.	Лист	№ докум.	Подп.	Дата
Разраб.		Муленко		
Пров.		Розенштейн		
Рук. гр.		Брацлавский		
Н. контр.		Козлов		
Утв.				

М 691-04.01.000

Корпус

Лит.	Лист	Листов
	1	2

Электрический Сенаторский Водоканалпроект Харьковский Водоканалпроект

Инв. № подл. | Подп. и дата | Взам. инв. № | Инв. № дубл. | Подп. и дата

формат А4

Формат	Зона	Поз.	Обозначение	Наименование	Кол.	Примечание
А4		17	М 691-04.01.018	Патрубок	1	
А4		18	М 691-04.01.019	Дно	1	

Инв. № подл. | Подп. и дата | Взам. инв. № | Инв. № дубл. | Подп. и дата

М 691-04.01.000 Лист 2

формат А4

М 691-04.01.000 СБ

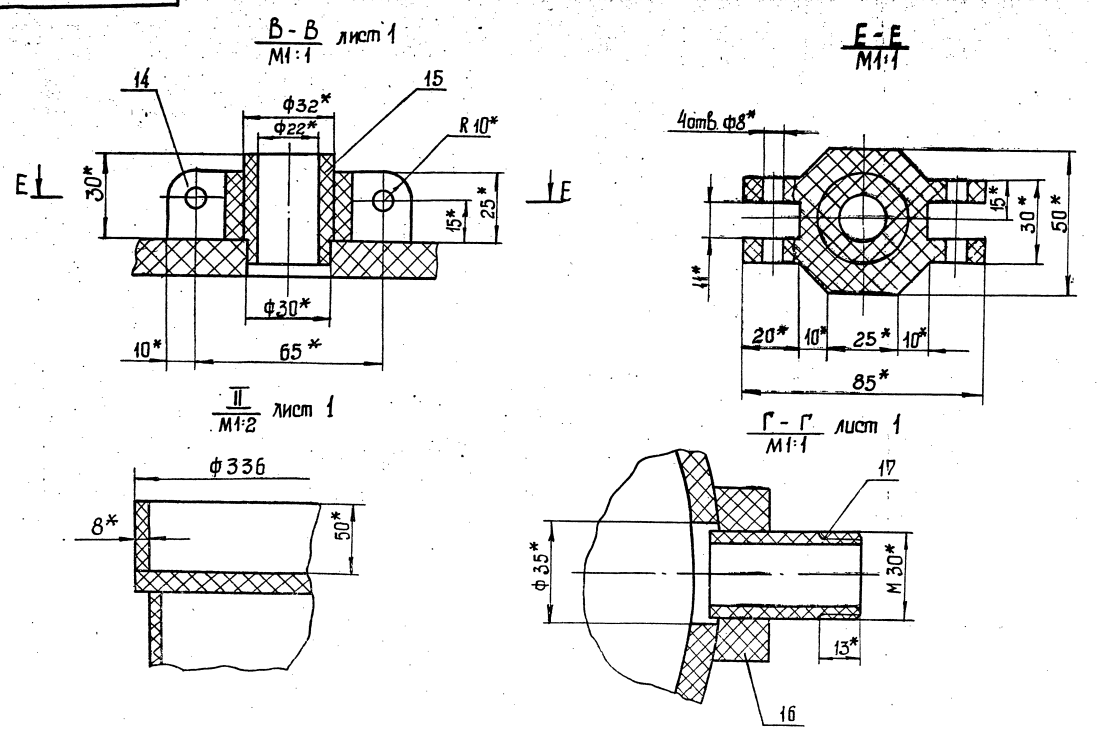

23016-03

Изм.	Лист	№ докум.	Подп.	Дата
Копировал: Шевцова				

М 691-04.01.000 СБ Лист 2

формат А3

Выпуск 1

Типовые конструкции. Серия 5.406-1

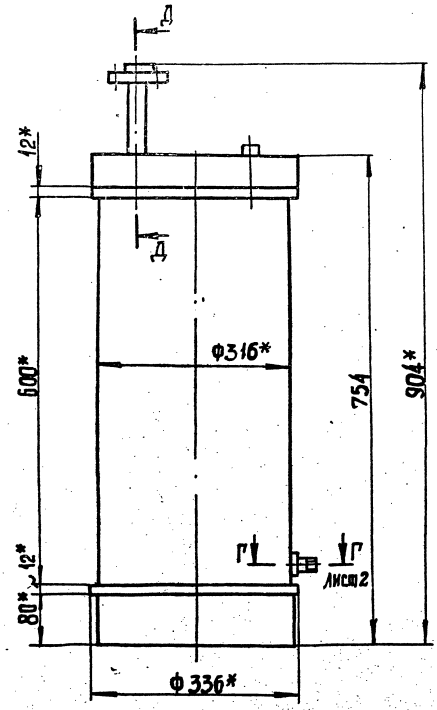

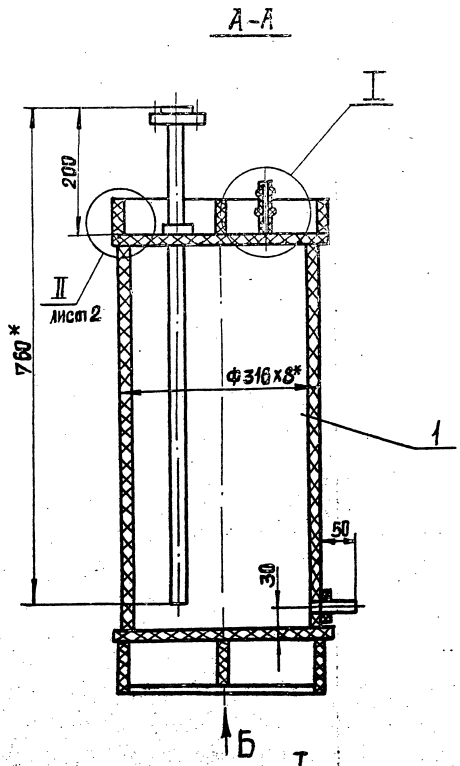

I
М1:1

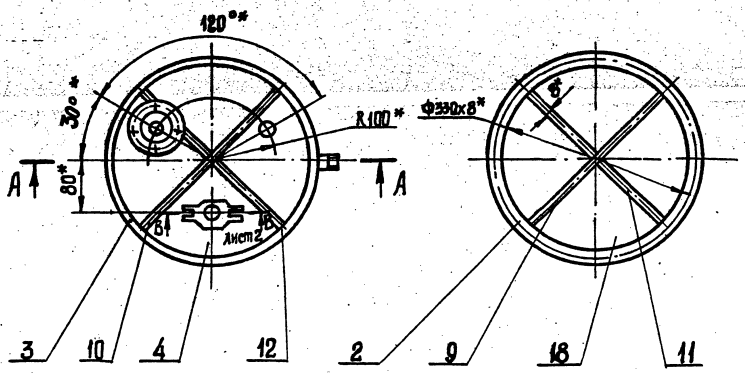

Д-Д
М1:1

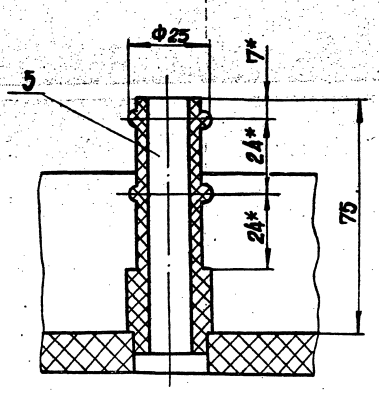

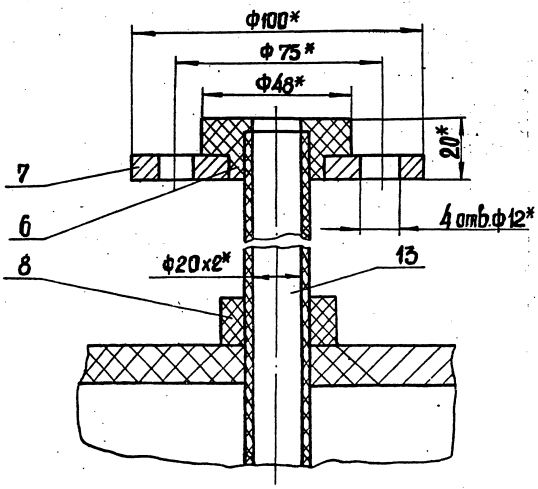

1. $\pm\frac{t_2}{2}$.
2. Сварные швы выполнить по ГОСТ 16310 - 80.
3. * Размеры для справок.

23016-03

				М691-04.01.000СБ			
Изм.	Лист	№ докум.	Подп.	Дата	Корпус Сборочный чертеж	Лит.	Масса	Масштаб
Разраб.		Муленко					18,0	1:5
Пров.		Розенштейн				Лист 1		Листов 2
Т. контр.		Брауловский				Госстрой СССР Союз Водоканалпроект Харьковский Водоканалпроект		
Н. контр.		Асинов						
Утв.								

Копировал: Шевцова

Формат А2

Инв. № подл. | Подп. и дата | Взам. инв. № | Инв. № дубл. | Подп. и дата

М691-04.01.002

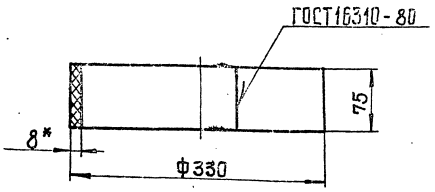

1. Развернутая длина: $L = 1011$ мм.
2. h14.
3.* Размер для справок.

Изм. Лист	№ докум.	Подп.	Дата	М691-04.01.002	
Разраб.	Попова			Обечайка	Лит. / Масса 1,1 / Масштаб 1:4
Пров.	Разенштейн				Лист / Листов 1
Т. контр.	Брацлавский			Лист винипласта ВН8 ГОСТ 9639-71	Госстрой СССР Союзводоканалпроект Харьковский Водоканалпроект
Н. контр.	Ясинов				
Утв.					

Формат А4

М691-04.01.003

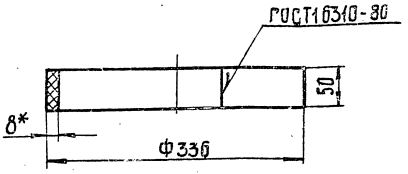

1. Развернутая длина: $L = 1030$ мм.
2. h14.
3.* Размер для справок.

Изм. Лист	№ докум.	Подп.	Дата	М691-04.01.003	
Разраб.	Попова			Обечайка	Лит. / Масса 0,75 / Масштаб 1:4
Пров.	Разенштейн				Лист / Листов 1
Т. контр.	Брацлавский			Лист винипласта ВН8 ГОСТ 9639-71	Госстрой СССР Союзводоканалпроект Харьковский Водоканалпроект
Н. контр.	Ясинов				
Утв.					

Формат А4

М691-04.01.004

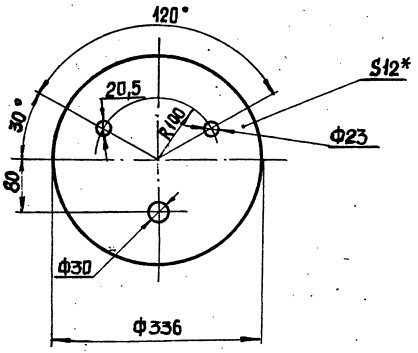

1. H12, h14, $\pm \frac{t_2}{2}$
2.* Размер для справок.

Изм. Лист	№ докум.	Подп.	Дата	М691-04.01.004	
Разраб.	Попова			Крышка	Лит. / Масса 1,9 / Масштаб 1:4
Пров.	Разенштейн				Лист / Листов 1
Т. контр.	Брацлавский			Лист винипласта ВН12 ГОСТ 9639-71	Госстрой СССР Союзводоканалпроект Харьковский Водоканалпроект
Н. контр.	Ясинов				
Утв.					

Формат А4

М691-04.01.005

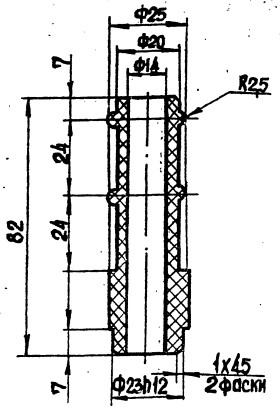

Неуказанные предельные отклонения размеров: H14, h14, $\pm \frac{t_2}{2}$.

23016-03

Изм. Лист	№ докум.	Подп.	Дата	М691-04.01.005	
Разраб.	Попова			Штуцер	Лит. / Масса 0,025 / Масштаб 1:1
Пров.	Разенштейн				Лист / Листов 1
Т. контр.	Брацлавский			Стержень винипластовой ТУ6-05-1573-77	Госстрой СССР Союзводоканалпроект Харьковский Водоканалпроект
Н. контр.	Ясинов				
Утв.					

Копировал: Шевцова

Формат А4

Типовые конструкции. Серия 5.406-1 Выпуск 1

М691-04.01.006

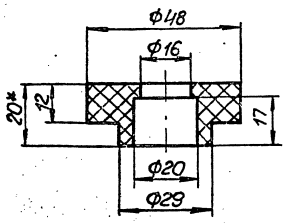

1. H14, h14, $\pm\frac{t_2}{2}$.
2.* Размер для справок.

Изм	Лист	№ докум	Подп	Дата	М691-04.01.006	Лит.	Масса	Масштаб
Разраб.	Попова				Втулка		0,01	1:1
Пров.	Розенштейн					Лист	Листов 1	
Т.контр.	Брацлавский							
Н.контр.	Козлов				Лист винипласта ВН20 ГОСТ 9639-71	Госстрой СССР Союзводоканалниипроект Харьковский Водоканалпроект		
Утв.								

Формат А4

М691-04.01.007

12.5, V(V)

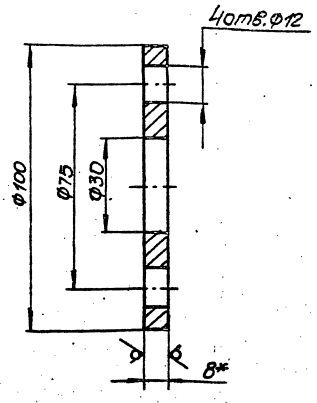

1. H14, h12, $\pm\frac{t_2}{2}$
2.* Размер для справок.

Изм	Лист	№ докум	Подп	Дата	М691-04.01.007	Лит.	Масса	Масштаб
Разраб.	Попова				Фланец		0,34	1:1
Пров.	Розенштейн					Лист	Листов 1	
Т.контр.	Брацлавский							
Н.контр.	Козлов				Лист 8 ГОСТ 19903-74 Ст3 ГОСТ 14637-79	Госстрой СССР Союзводоканалниипроект Харьковский Водоканалпроект		
Утв.								

Формат 4

М691-04.01.008

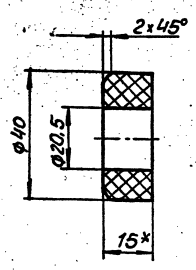

1. H14, h14, $\pm\frac{t_2}{2}$.
2.* Размер для справок.

Изм	Лист	№ докум	Подп	Дата	М691-04.01.008	Лит.	Масса	Масштаб
Разраб.	Попова				Бонка		0,025	1:1
Пров.	Розенштейн					Лист	Листов 1	
Т.контр.	Брацлавский							
Н.контр.	Козлов				Лист винипласта ВН15 ГОСТ 9639-71	Госстрой СССР Союзводоканалниипроект Харьковский Водоканалпроект		
Утв.								

Формат А4

М691-04.01.015

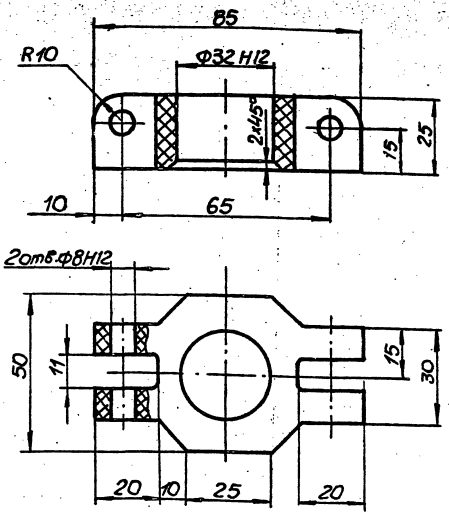

Неуказанные предельные отклонения размеров: H11, h14, $\pm\frac{t_2}{2}$.

23016-03

Изм	Лист	№ докум	Подп	Дата	М691-04.01.015	Лит.	Масса	Масштаб
Разраб.	Попова				Фланец		0,1	1:1
Пров.	Розенштейн					Лист	Листов 1	
Т.контр.	Брацлавский							
Н.контр.	Козлов				Лист винипласта ВН ГОСТ 9639-71	Госстрой СССР Союзводоканалниипроект Харьковский Водоканалпроект		
Утв.								

Копир. Майстренко

Формат А4

Типовые конструкции. Серия 5.406-1 Выпуск

М691-04.01.016

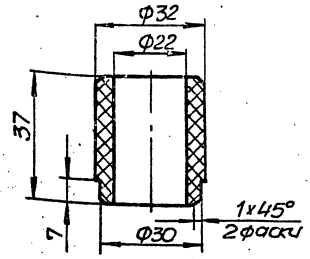

$H14, h12 \pm \frac{t_2}{2}$.

Изм.	Лист	№ докум.	Подп.	Дата	М691-04.01.016		
Разраб.		Попова			Втулка	Лит.	Масса 0,03	Масштаб 1:1
Пров.		Розенштейн				Лист	Листов 1
Т.контр.		Брацлавский			Стержень винипластовый ТУ6-05-1573-77	Госстрой СССР Союзводоканалниипроект Харьковский Водоканалпроект	
Н.контр.		Козлов					
Утв.							

Формат А4

М691-04.01.017

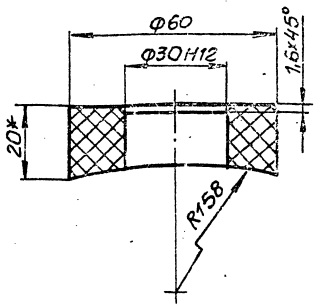

1. Неуказанные предельные отклонения размеров: $H14, h14 \pm \frac{t_2}{2}$.
2.* Размер для справок.

Изм.	Лист	№ докум.	Подп.	Дата	М691-04.01.017		
Разраб.		Попова			Бонка	Лит.	Масса 0,1	Масштаб 1:1
Пров.		Розенштейн				Лист	Листов 1
Т.контр.		Брацлавский			Лист винипласта ВН20 ГОСТ 9639-71	Госстрой СССР Союзводоканалниипроект Харьковский Водоканалпроект	
Н.контр.		Козлов					
Утв.							

Формат А4

М691-04.01.018

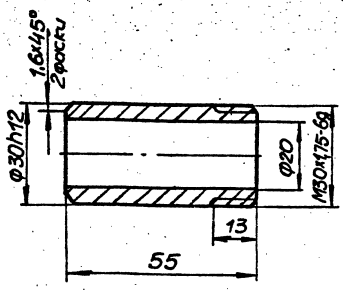

Неуказанные предельные отклонения размеров: $H14, h14, \pm \frac{t_2}{2}$.

Изм.	Лист	№ докум.	Подп.	Дата	М691-04.01.018		
Разраб.		Попова			Патрубок	Лит.	Масса 0,045	Масштаб 1:1
Пров.		Розенштейн				Лист	Листов 1
Т.контр.		Брацлавский			Стержень винипластовый ТУ6-05-1573-77	Госстрой СССР Союзводоканалниипроект Харьковский Водоканалпроект	
Н.контр.		Козлов					
Утв.							

Формат А4

М691-04.01.019

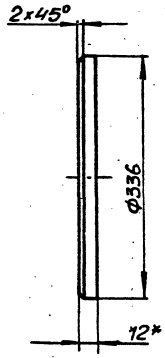

1. $h14, \pm \frac{t_2}{2}$.
2.* Размер для справок.

23016-03

Изм.	Лист	№ докум.	Подп.	Дата	М691-04.01.019		
Разраб.		Попова			Дно	Лит.	Масса 2,0	Масштаб 1:4
Пров.		Розенштейн				Лист	Листов 1
Т.контр.		Брацлавский			Лист винипласта ВН12 ГОСТ 9639-71	Госстрой СССР Союзводоканалниипроект Харьковский Водоканалпроект	
Н.контр.		Козлов					
Утв.							

Типовые конструкции · Серия 5.406-1 Выпуск

М691-04.00.001

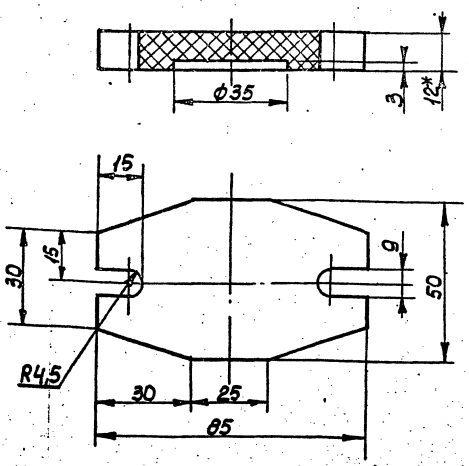

1. H14; h14; ± $\frac{t_2}{2}$
2.* Размер для справок

Изм.	Лист	№ докум.	Подп.	Дата	М691-04.00.001			
Разраб.		Муленко			Крышка	Лит.	Масса 0,06	Масштаб 1:1
Пров.		Розенштейн				Лист	Листов 1	
Т. контр.		Браулавский			лист винипласт ВН12 ГОСТ 9639-71	Госстрой СССР Союзводоканалниипроект Харьковский Водоканалпроект		
Н. контр.		Козлов						
Утв.								

Формат А4

М691-04.00.004

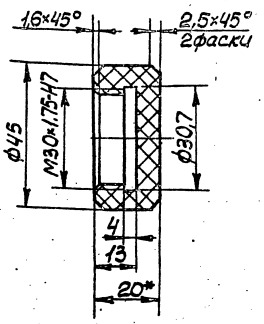

1. H14, h14, ± $\frac{t_2}{2}$
2* Размеры для справок

Изм.	Лист	№ докум.	Подп.	Дата	М691-04.00.004			
Разраб.		Муленко			Пробка	Лит.	Масса 0,015	Масштаб 1:1
Пров.		Розенштейн				Лист	Листов 1	
Т. контр.		Браулавский			Лист винипласта ВН20 ГОСТ 9639-71	Госстрой СССР Союзводоканалниипроект Харьковский Водоканалпроект		
Н. контр.		Козлов						
Утв.								

Формат А4

Формат	Зона	Поз.	Обозначение	Наименование	Кол.	Примечание
				Документация		
А4			М691-12.00.000 СБ	Сборочный чертеж		
				Детали		
			М691-04.01.005			
А4		1	М691-04.01.005	Штуцер	1	
А4		2	М691-12.00.001	Кольцо	1	

Изм.	Лист	№ докум.	Подп.	Дата	М691-12.00.000			
Разраб.		Анопко			Штуцер	Лит.	Лист	Листов 1
Пров.		Толминский				Госстрой СССР Союзводоканалниипроект Харьковский Водоканалпроект		
Рук. гр.		Браулавский						
Н. контр.		Козлов						
Утв.								

Формат А4

М691-04.01.001

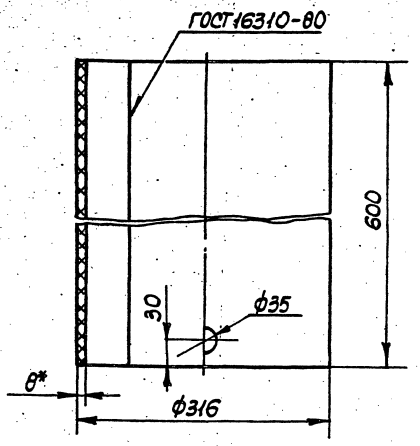

1. Развернутая длина: L = 967 мм
2. H14, h14, ± $\frac{t_2}{2}$
3.* Размер для справок

23016-03

Изм.	Лист	№ докум.	Подп.	Дата	М691-04.01.001			
Разраб.		Муленко			Цилиндр	Лит.	Масса 8,3	Масштаб 1:4
Пров.		Розенштейн				Лист	Листов 1	
Т. контр.		Браулавский			Лист винипласта ВН8 ГОСТ 9639-71	Госстрой СССР Союзводоканалниипроект Харьковский Водоканалпроект		
Н. контр.		Козлов						
Утв.								

Копия Кулешова

Формат А4

Типовые конструкции. Серия 3.900-1 Вып. [illegible]

Формат	Зона	Поз.	Обозначение	Наименование	Кол.	Примечание
				Документация		
А2			М691-07.00.000 СБ	Сборочный чертеж		
				Сборочные единицы		
А4		1	М691-07.01.000 СБ	Кронштейн	1	
				Детали		
А4		2	М691-07.00.001	Патрубок	2	
				Стандартные изделия		
		4		Винт М6×50,58 ГОСТ 1491-80	8	
		5		Гайка М6,5 ГОСТ 5915-70	8	
		6		Шайба 6 65Г ГОСТ 6402-70	8	
		7		Пневмораспределитель крановый 16-21 УХЛ-4 ГОСТ 18467-73	2	
		8		Вентиль муфтовый 15Б 16р Ду15 ГОСТ 9086-74	5	
		9		Кран пробковый проходной Натяжной газовый муфтовый 11ч3бк Ду25 ГОСТ 9086-74	1	

Инв. № подл. | Подп. и дата | Взам. инв. № | Инв. № дубл. | Подп. и дата

Изм.	Лист	№ докум.	Подп.	Дата
Разраб.		Розенштейн		
Пров.		Толчинский		
Рук. гр.		Брацлавский		
Н. контр.		Козлов.		
Утв.				

М691-07.00.000

Узел управления сжатым воздухом

Лит.	Лист	Листов
	1	2

Госстрой СССР Союзводоканалниипроект Харьковский Водоканалпроект

Формат А4

Формат	Зона	Поз.	Обозначение	Наименование	Кол.	Примечание
				Материалы		
		10		Труба 15×2,8 ГОСТ 3262-75	кг	0,006

Инв. № подл. | Подпись и дата | Взам. инв. № | Инв. № дубл. | Подпись и дата

Изм.	Лист	№ докум.	Подп.	Дата

М691-07.00.000

Лист 2

Формат А4

Формат	Зона	Поз.	Обозначение	Наименование	Кол.	Примечание
				Документация		
А3			М691-05.00.000	Сборочный чертеж		
				Детали		
Б4		1	М691-05.00.001	Щит		
				Лист 6 ГОСТ 19903-74		
				10 ГОСТ 14637-79		
				230×230 h14	2	4,96кг
Б4		2	М691-05.00.002	Труба		
				Труба 33×2 ГОСТ 10704-76		
				10 ГОСТ 10705-80		
				L=365 h14	1	0,43кг
Б4		3	М691-05.00.003	Дно		
				Квадрат 100 ГОСТ 2591-71		
				10 ГОСТ 535-79		
				L=6 h14	1	0,43кг

Инв. № подл. | Подп. и дата | Взам. инв. № | Инв. № дубл. | Подп. и дата

Изм.	Лист	№ докум.	Подп.	Дата
Разраб.		Муленко		
Пров.		Розенштейн		
Рук. гр.		Брацлавский		
Н. контр.		Козлов		
Утв.				

М691-05.00.000

Стойка

Лит.	Лист	Листов
		1

Госстрой СССР Союзводоканалниипроект Харьковский Водоканалпроект

Формат А4

Формат	Зона	Поз.	Обозначение	Наименование	Кол.	Примечание
				Документация		
А4			М691-06.00.000	Сборочный чертеж		
				Детали		
Б4		1	М691-06.00.001	Лист		
				Круг 40-В ГОСТ 2590-71		
				10 ГОСТ 535-79		
				L=6 h14	1	0,06кг
Б4		2	М691-06.00.002	Труба		
				Труба 33×2 ГОСТ 10704-76		
				10 ГОСТ 10705-80		
				L=1088 h14	1	1,28кг
Б4		3	М691-06.00.003	Плита		
				Лист 6 ГОСТ 19903-74		
				10 ГОСТ 14637-79		
				70×40 h14	1	0,13кг

Инв. № подл. | Подп. и дата | Взам. инв. № | Инв. № дубл. | Подп. и дата

23016-03

Изм.	Лист	№ докум.	Подп.	Дата
Разраб.		Муленко		
Пров.		Розенштейн		
Рук. гр.		Брацлавский		
Н. контр.		Козлов.		
Утв.				

М691-06.00.000

Стойка

Лит.	Лист	Листов
		1

Госстрой СССР Союзводоканалниипроект Харьковский Водоканалпроект

Копир. Кулешова

Формат А4

Типовые конструкции. Серия 5.905-1 Выпуск

М691-06.00.000СБ

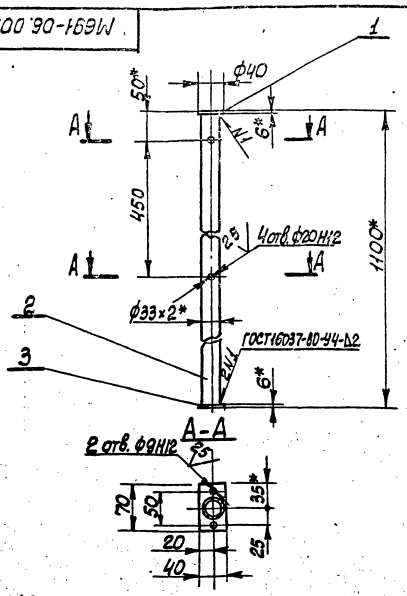

1. $\pm \frac{t2}{2}$
2. Шероховатость обрабатываемых поверхностей деталей БЧ выполнить $\frac{25}{}$
3. * Размеры для справок.

Изм.	Лист	№ докум.	Подп.	Дата
Разраб.		Муленко		
Пров.		Розенштейн		
Т.контр.		Зельцер		
Н.контр.		Козлов		
Утв.				

М691-06.00.000СБ

Стойка
Сборочный чертеж

Лит.	Масса	Масштаб
	1.5	1:5
Лист	Листов 1	

Госстрой СССР Союзводоканалниипроект Харьковский Водоканалпроект

Формат А4

Инв.№подл. | Подп. и дата | Взам.инв.№ | Инв.№дубл. | Подп. и дата

М691-09.01.026

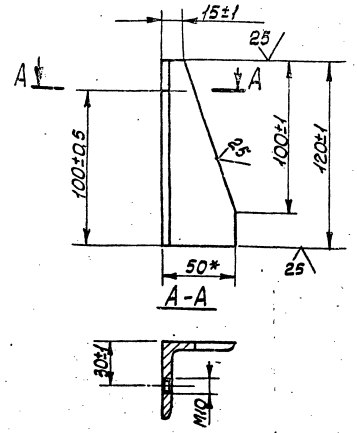

* Размер для справок.

Изм.	Лист	№ докум.	Подп.	Дата
Разраб.		Муленко		
Пров.		Розенштейн		
Т.контр.		Зельцер		
Н.контр.		Козлов		
Утв.				

М691-09.01.026

Уголок

Лит.	Масса	Масштаб
	0,45	1:2
Лист	Листов 1	

Уголок 50х50х5 ГОСТ 8509-72 / 10 ГОСТ 535-79

Госстрой СССР Союзводоканалниипроект Харьковский Водоканалпроект

Формат А4

Инв.№подл. | Подп. и дата | Взам.инв.№ | Инв.№дубл. | Подп. и дата

М691-05.00.000СБ

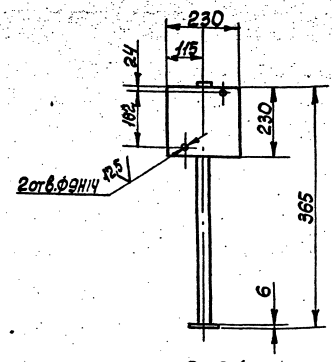

Вид А

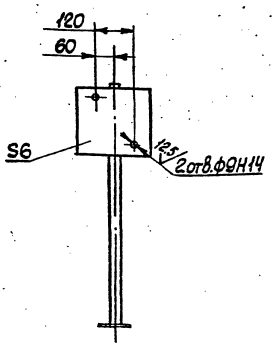

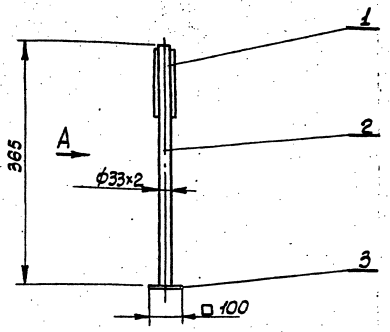

1. Конструкция сварная. Сварку производить сплошным швом по линии примыкания свариваемых поверхностей в соответствии со стандартом на сварку и технологией применяемой заводом-изготовителем. Высота катета шва равно меньшей толщине свариваемых элементов
2. Шероховатость обработанных поверхностей деталей БЧ выполнить $\frac{25}{}$, остальное - ✓
3. Размеры для справок.

23016-03

Изм.	Лист	№ докум.	Подп.	Дата
Разраб.		Муленко		
Пров.		Розенштейн		
Т.контр.		Зельцер		
Н.контр.		Козлов		
Утв.				

М691-05.00.000СБ

Стойка
Сборочный чертеж

Лит.	Масса	Масштаб
	5.9	1:10
Лист	Листов 1	

Госстрой СССР Союзводоканалниипроект Харьковский Водоканалпроект

Копир. Кулешова

Формат А3

Инв.№подл. | Подп. и дата | Взам.инв.№ | Инв.№дубл. | Подп. и дата

Типовые конструкции Серия 5.406-1 Выпуск 1

М691-07.00.000СБ

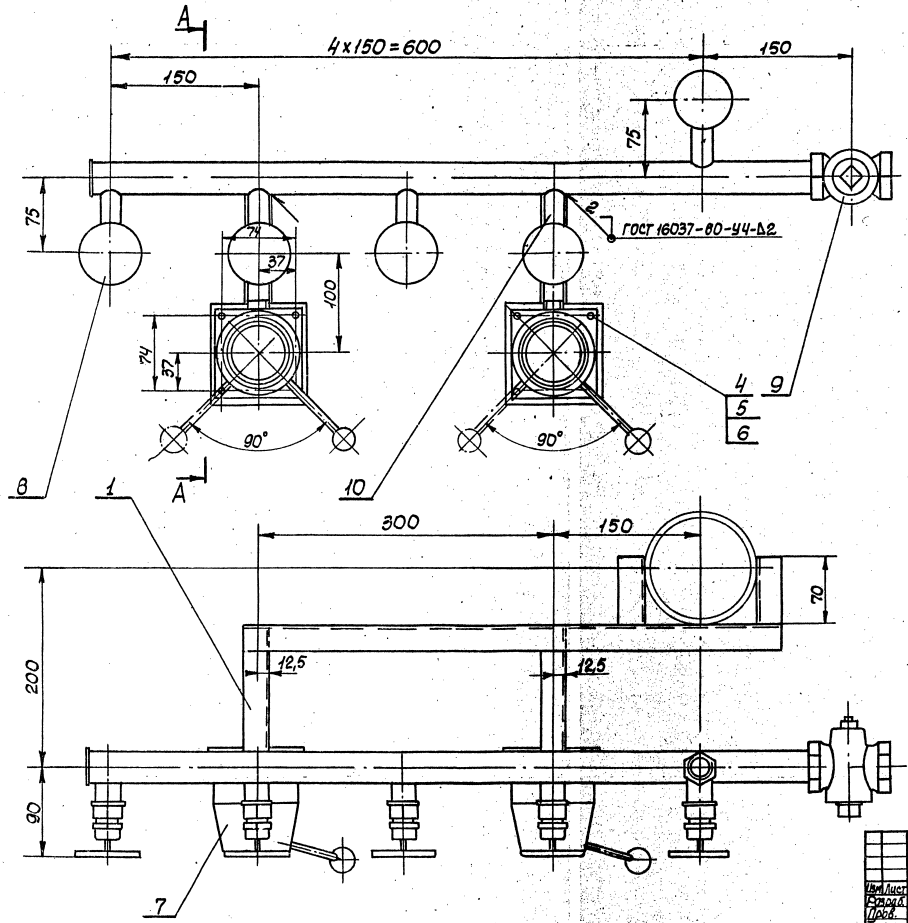

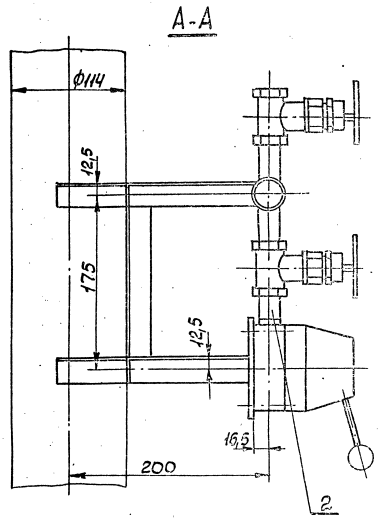

1. Резьбовые соединения уплотнить льном в виде пряди ГОСТ 10330-76, пропитанной свинцовым суриком ГОСТ 19151-73, разведенным на натуральной олифе ГОСТ 7931-76
2. Размеры для справок.

23016-03

Изм.	Лист	№ докум.	Подп.	Дата	М691-07.00.000СБ		
Разраб.		Розенштейн			Узел управления сжатым воздухом Сборочный чертеж	Лит.	Масса 3,5 Масштаб 1:2,5
Пров.		Токинский				Лист	Листов 1
Т.контр.		Брацлавский				Госстрой СССР Союзводоканалпроект Харьковский Водоканалпроект	
Н.контр.		Козлов					
Утв.							

Инв. № подл. | Подп. и дата | Взам. инв. № | Инв. № дубл. | Подп. и дата

Типовые конструкции, Серия 5.406-1 Вып. ...

М691-07.00.001

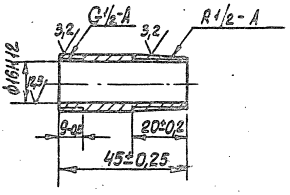

Изм.	Лист	№ докум.	Подп.	Дата
Разраб.		Попова		
Пров.		Розенштейн		
Т.контр.		Браулавский		
Н.контр.		Козлов		
Утв.				

М691-07.00.001

Патрубок

Лит. | Масса 0,1 | Масштаб 1:1

Лист | Листов 1

Ст3 ГОСТ 380-71

Госстрой СССР Союзводоканалпроект Харьковский Водоканалпроект

Формат А4

Формат	Зона	Поз.	Обозначение	Наименование	Кол.	Примечание
				Документация		
А3			М691-07.01.000 СБ	Сборочный чертеж		
				Детали		
Б4		1	М691-07.01.001	Патрубок		
				Труба 15×2,8 ГОСТ 3262-75		
				L = 40-1	3	0,003кг
Б4		2	М691-07.01.002	Плита		
				Лист 6 ГОСТ 19903-74 / Ст3 ГОСТ 14637-79		
				□ 100±1	2	0,5кг
Б4		3	М691-07.01.003	Труба		
				Труба 25×3,2 ГОСТ 3262-75		
				L = 741±1,5	1	0,12кг
Б4		4	М691-07.01.004	Заглушка		
				Лист 4 ГОСТ 19903-74 / Ст3 ГОСТ 14637-79		
				ф40h14	1	0,04кг
				Уголки		
				Уголок 25×25×3-Б-ГОСТ 8509-72 / Ст3 ГОСТ 535-79		
Б4		5	М691-07.01.005	L = 127	2	0,14кг
Б4		6	М691-07.01.006	L = 535±1	1	0,6кг
Б4		7	М691-07.01.007	L = 70±1	2	0,08кг
Б4		8	М691-07.01.008	L = 150±0,5	2	0,2кг
Б4		9	М691-07.01.009	L = 117-1	2	0,13кг

Изм.	Лист	№ докум.	Подп.	Дата
Разраб.		Попова		
Пров.		Розенштейн		
Рук.гр.		Браулавский		
Н.контр.		Козлов		
Утв.				

М691-07.01.000

Кронштейн

Лит. | Лист | Листов 1

Госстрой СССР Союзводоканалпроект Харьковский Водоканалпроект

Формат А4

М691-07.01.000СБ

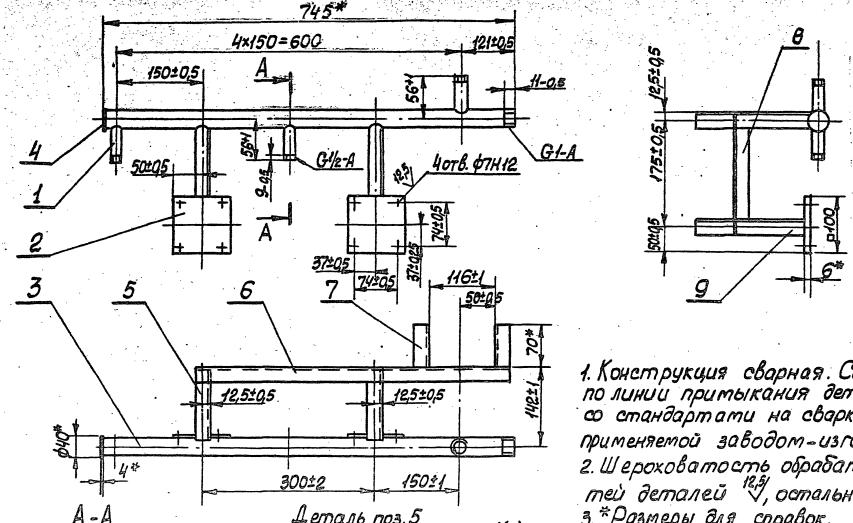

1. Конструкция сварная. Сварку производить по линии примыкания деталей, в соответствии со стандартами на сварку и технологией, применяемой заводом-изготовителем.
2. Шероховатость обрабатываемых поверхностей деталей 12,5, остальное ⌀.
3. *Размеры для справок.

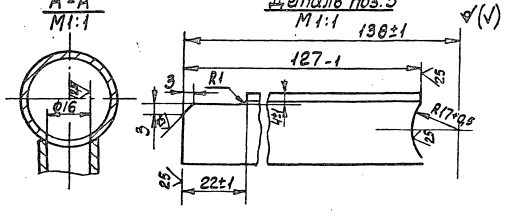

23016-03

Изм.	Лист	№ докум.	Подп.	Дата
Разраб.		Попова		
Пров.		Розенштейн		
Т.контр.		Браулавский		
Н.контр.		Козлов		
Утв.				

М691-07.01.000 СБ

Кронштейн
Сборочный чертеж

Лит. | Масса 3,0 | Масштаб 1:5

Лист | Листов 1

Госстрой СССР Союзводоканалпроект Харьковский Водоканалпроект

Копир. Кулешова

Формат А3

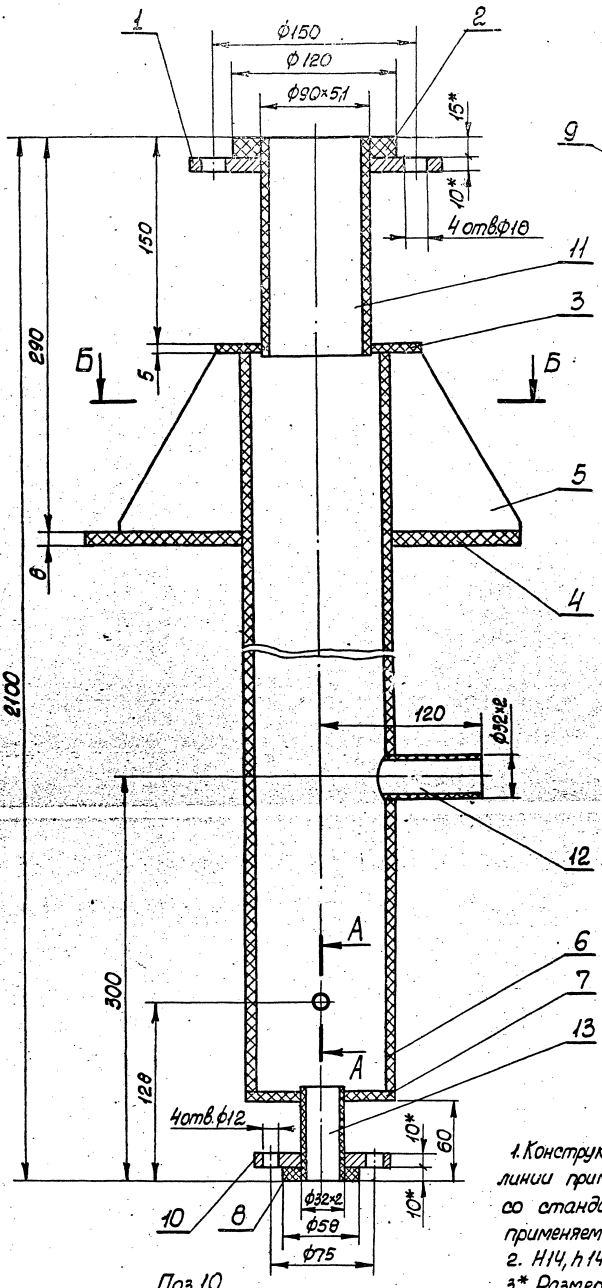

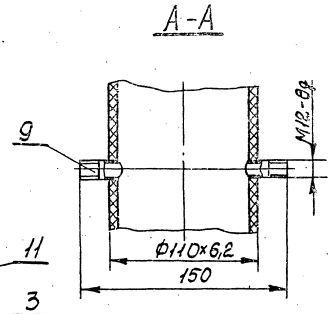

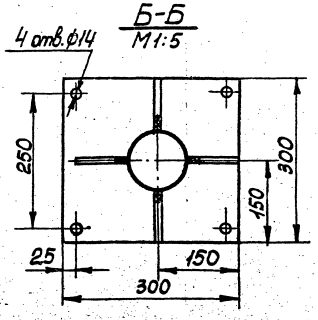

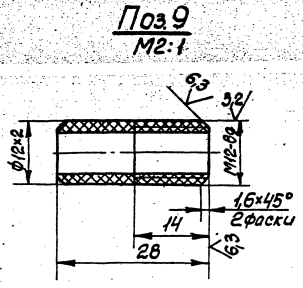

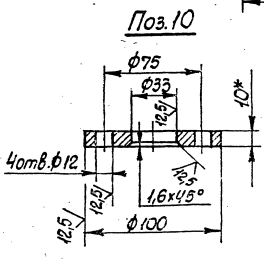

1. Конструкция сварная. Сварку производить по линии примыкания деталей, в соответствии со стандартом на сварку и технологией, применяемой заводом-изготовителем.
2. $H14, h14, \pm\frac{t_2}{2}$.
3.* Размеры для справок.
4. Неуказанная шероховатость обрабатываемых поверхностей деталей $Б4\overset{25}{\vee}$.

23016-03

					М691-08.00.000 СБ			
Изм.	Лист	№ докум.	Подп.	Дата	Корпус Сборочный чертеж	Лит.	Масса	Масштаб
Разраб.		Анопко					7,7	1:2
Пров.		Розенштейн				Лист	Листов 1	
Т.контр.		Брацлавский				Госстрой СССР Союзводоканалпроект Харьковский Водоканалпроект		
Н.контр.		Козлов						
Утв.								

Копис. Кулешова

Формат А2

Выпуск 1

Типовые конструкции Серия 5.406-1

М691-08.00.000 СБ

Инв.№ подл. | Подп. и дата | Взам. инв.№ | Инв.№ дубл. | Подп. и дата

Типовые конструкции. Серия 5.406-1 Выпуск 1

М691-08.00.001

12,5 (√)

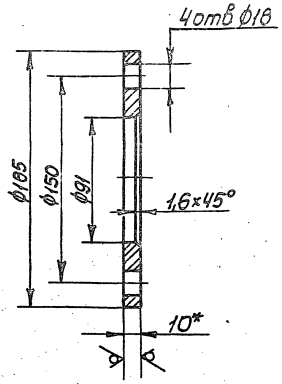

1. H14, h14, $\pm\frac{t_2}{2}$.
2*. Размер для справок.

Изм.	Лист	№ докум.	Подп.	Дата	М691-08.00.001		
Разраб.		Анопко			Фланец	Лит. / Масса 1,51	Масштаб 1:2
Пров.		Толчинский				Лист	Листов 1
Т. контр.		Брацлавский			Лист 10 ГОСТ 19903-74 / Ст3 ГОСТ 14637-79	Госстрой СССР Союзводоканалпроект Харьковский Водоканалпроект	
Н. контр.		Козлов					
Утв.							

Инв. № подл. | Подп. и дата | Взам. инв. № | Инв. № дубл. | Подп. и дата

Формат А4

М691-08.00.002

12,5

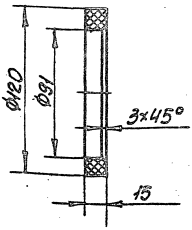

Предельные отклонения размеров H14, h14, $\pm\frac{t_2}{2}$

Изм.	Лист	№ докум.	Подп.	Дата	М691-08.00.002		
Разраб.		Анопко			Кольцо	Лит. / Масса 0,07	Масштаб 1:2
Пров.		Толчинский				Лист	Листов 1
Т. контр.		Брацлавский			ПНД ГОСТ 16338-77	Госстрой СССР Союзводоканалпроект Харьковский Водоканалпроект	
Н. контр.		Козлов					
Утв.							

Инв. № подл. | Подп. и дата | Взам. инв. № | Инв. № дубл. | Подп. и дата

Формат А4

М691-08.00.003

12,5

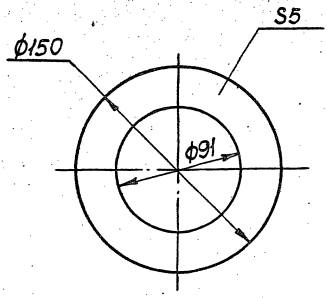

Предельные отклонения размеров H14, h14.

Изм.	Лист	№ докум.	Подп.	Дата	М691-08.00.003		
Разраб.		Анопко			Кольцо	Лит. / Масса 0,05	Масштаб 1:2
Пров.		Толчинский				Лист	Листов 1
Т. контр.		Брацлавский			ПНД ГОСТ 16338-77	Госстрой СССР Союзводоканалпроект Харьковский Водоканалпроект	
Н. контр.		Козлов					
Утв.							

Инв. № подл. | Подп. и дата | Взам. инв. № | Инв. № дубл. | Подп. и дата

Формат А4

М691-08.00.004

12,5

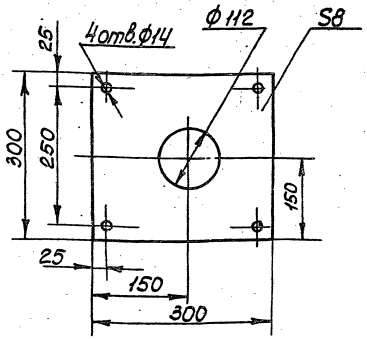

Предельные отклонения размеров H14, h14, $\pm\frac{t_2}{2}$.

23016-03

Изм.	Лист	№ докум.	Подп.	Дата	М691-08.00.004		
Разраб.		Анопко			Лист	Лит. / Масса 0,66	Масштаб 1:5
Пров.		Толчинский				Лист	Листов 1
Т. контр.		Брацлавский			ПНД ГОСТ 16338-77	Госстрой СССР Союзводоканалпроект Харьковский Водоканалпроект	
Н. контр.		Козлов					
Утв.							

Инв. № подл. | Подп. и дата | Взам. инв. № | Инв. № дубл. | Подп. и дата

Копировал: Кузнецова

Формат А4

Типовые конструкции. Серия 5.406-1 Выпуск 1

Инв.№подл. | Подп. и дата | Взам. инв.№ | Инв.№дубл. | Подп. и дата

М691-08.00.005

12,5

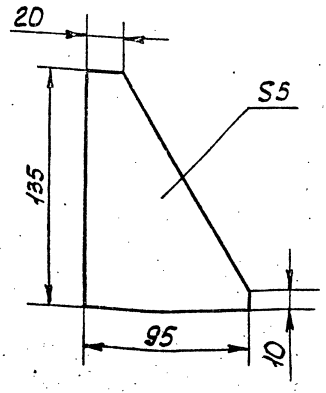

Предельные отклонения размеров $h14; \pm \frac{t_2}{2}$.

Изм.	Лист	№ докум.	Подп.	Дата
Разраб.		Анопко		
Пров.		Гончинский		
Т.контр.		Брошлавский		
Н.контр.		Козлов		
Утв.				

М691-08.00.005

Ребро

Лит.	Масса	Масштаб
	0,04	1:2

Лист | Листов 1

ПНД ГОСТ 16338-77

Госстрой СССР Союзводоканалниипроект Харьковский Водоканалпроект

Формат А4

Инв.№подл. | Подп. и дата | Взам. инв.№ | Инв.№дубл. | Подп. и дата

М691-08.00.006

12,5 (√)

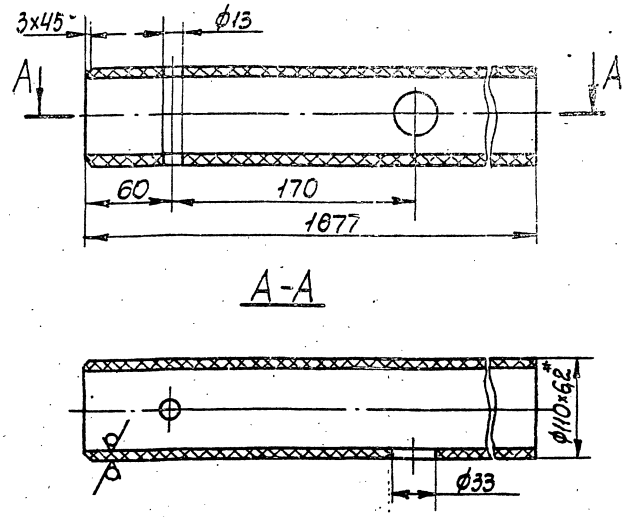

1. $H14; h14; \pm \frac{t_2}{2}$.
2*. Размер для справок.

Изм.	Лист	№ докум.	Подп.	Дата
Разраб.		Анопко		
Пров.		Гончинский		
Т.контр.		Брошлавский		
Н.контр.		Козлов		
Утв.				

М691-08.00.006

Труба

Лит.	Масса	Масштаб
	3,95	1:2,5

Лист | Листов 1

Труба ПНД 110С ГОСТ 18599-83

Госстрой СССР Союзводоканалниипроект Харьковский Водоканалпроект

Формат А4

Инв.№подл. | Подп. и дата | Взам. инв.№ | Инв.№дубл. | Подп. и дата

М691-08.00.007

12,5

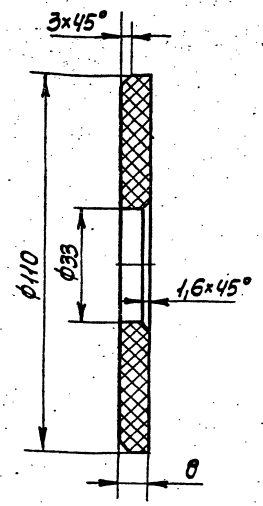

Предельные отклонения размеров $H14; h14; \pm \frac{t_2}{2}$.

Изм.	Лист	№ докум.	Подп.	Дата
Разраб.		Анопко		
Пров.		Гончинский		
Т.контр.		Брошлавский		
Н.контр.		Козлов		
Утв.				

М691-08.00.007

Дно

Лит.	Масса	Масштаб
	0,07	1:1

Лист | Листов 1

ПНД ГОСТ 16338-77

Госстрой СССР Союзводоканалниипроект Харьковский Водоканалпроект

Формат А4

Инв.№подл. | Подп. и дата | Взам. инв.№ | Инв.№дубл. | Подп. и дата

М691-08.00.008

12,5

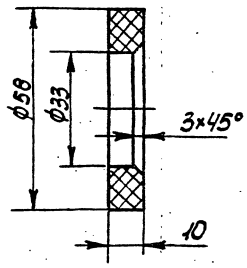

Предельные отклонения размеров $H14; h14; \pm \frac{t_2}{2}$.

23016-03

Изм.	Лист	№ докум.	Подп.	Дата
Разраб.		Анопко		
Пров.		Гончинский		
Т.контр.		Брошлавский		
Н.контр.		Козлов		
Утв.				

М691-08.00.008

Кольцо

Лит.	Масса	Масштаб
	0,02	1:1

Лист | Листов 1

ПНД ГОСТ 16338-77

Госстрой СССР Союзводоканалниипроект Харьковский Водоканалпроект

Копир. Куличкова

Формат А4

Типовые конструкции. Серия 5.905-1 Выпуск 1

Формат	Зона	Поз.	Обозначение	Наименование	Кол.	Примечание
				Документация		
А2			М691-09.00.000 СБ	Сборочный чертеж		
				Сборочные единицы		
А4		1	М691-09.01.000	Лестница	1	
				Детали		
				Швеллеры		
				Швеллер 16 ГОСТ 8240-72 / Ст3 ГОСТ 535-79		
Б4		2	М691-09.00.001	L=704±1	1	10 кг
Б4		3	М691-09.00.002	L=700±1	1	10кг
Б4		4	М691-09.00.003	L=878±1	1	12,5 кг
Б4		5	М691-09.00.004	L=814±1	1	11,6 кг
Б4		6	М691-09.00.005	L=1128±1	2	16,4кг
Б4		7	М691-09.00.006	L=994±1	1	14,1кг
Б4		8	М691-09.00.007	L=1064±1	6	15,1кг
Б4		9	М691-09.00.008	L=1154±1	1	16,5кг
Б4		10	М691-09.00.009	L=1494±1	2	21,2кг
Б4		11	М691-09.00.011	L=2198-2	5	31,2кг
Б4		12	М691-09.00.012	L=1820±1	2	25,8кг
Б4		13	М691-09.00.013	L=4590±3	1	65,2кг
А4		14	М691-09.00.014	Стойка	1	
		15	-01	Стойка	1	
				Швеллеры		

Инв.№ подл. | Подп. и дата | Взам. инв.№ | Инв.№ дубл. | Подп. и дата

Изм.	Лист	№ докум.	Подп.	Дата
Разраб.		Розенштейн		
Пров.		Гольчинский		
Рук. гр.		Брацлавский		
Н. контр.		Козлов		
Утв.				

М691-09.00.000

Металлоконструкция

Лит.	Лист	Листов
	1	3

Госстрой СССР Союзводоканалпроект Харьковский Водоканалпроект

Формат А4

Формат	Зона	Поз.	Обозначение	Наименование	Кол.	Примечание
				Швеллер 16 ГОСТ 8240-72 / Ст3 ГОСТ 535-79		
Б4		16	М691-09.00.015	L=3089-3	1	55,2кг
Б4		17	М691-09.00.016	L=6105±3	1	86,7кг
Б4		18	М691-09.00.017	L=6805±3	2	96,6кг
А4		19	М691-09.00.018	Ребро	12	
Б4		20	М691-09.00.019	Ребро		
				Лист 6 ГОСТ 19903-74 / Ст3 ГОСТ 14637-79		
				150±1×160±1	4	0,94кг
А4		21	М691-09.00.021	Ребро	5	
				Швеллеры		
				Швеллер 16 ГОСТ 8240-72 / Ст3 ГОСТ 535-79		
Б4		22	М691-09.00.022	L=2210-2	3	31,4кг
Б4		23	М691-09.00.023	L=1170-1	1	16,7кг
Б4		24	М691-09.00.024	L=3890±2,5	1	55,2кг
Б4		25	М691-09.00.025	Уголок		
				Уголок 50×50×5-Б ГОСТ 8509-72 / Ст3 ГОСТ 535-79		
				L=400±1	4	1,5кг
А4		26	М691-09.00.026	Уголок	4	
Б4		27	М691-09.00.027	Патрубок		
				Труба 45×2,5 ГОСТ 10704-76 / 10 ГОСТ 10705-80		
				L=176±1	2	0,5кг
Б4		28	М691-09.00.028	Уголок		
				Уголок 50×50×5-Б ГОСТ 8509-72 / Ст3 ГОСТ 535-79 L=150	1	0,6кг
				Стандартные изделия		
				Болты ГОСТ 7798-70		

Инв.№ подл. | Подп. и дата | Взам. инв.№ | Инв.№ дубл. | Подп. и дата

Изм.	Лист	№ докум.	Подп.	Дата

М691-09.00.000

Лист 2

Формат А4

Формат	Зона	Поз.	Обозначение	Наименование	Кол.	Примечание
		30		М12×35.58	8	
		31		М12×50.58	16	
		32		М16×75.58	8	
		33		Шайба 16.01 ГОСТ 10906-78	8	
		34		Фланец 1-40-2,5-В Ст3 сп2		
				ГОСТ 12820-80	8	
				Материалы		
		38		Лист ромб О-ПН-4,0 ст3		
				ГОСТ 8568-77	670кг	

Инв.№ подл. | Подп. и дата | Взам. инв.№ | Инв.№ дубл. | Подп. и дата

Изм.	Лист	№ докум.	Подп.	Дата

М691-09.00.000

Лист 3

Формат А4

Формат	Зона	Поз.	Обозначение	Наименование	Кол.	Примечание
				Документация		
А3			М691-09.01.000 СБ	Сборочный чертеж		
				Детали		
Б4		1	М691-09.01.001	Стойка		
				Труба 93×2 ГОСТ 10704-76 / 10 ГОСТ 10705-80		
				L=500 h14	4	0,77кг
Б4		2	М691-09.01.002	Ступенька		
				Полоса 5×150 ГОСТ 103-76 / 10 ГОСТ 535-79		
				L=688 h14	9	4,05кг
Б4		3	М691-09.01.003	Ребро		
				Полоса 5×40 ГОСТ 103-76 / 10 ГОСТ 535-79		
				L=688 h14	20	1,08кг
А4		4	М691-09.01.004	Косоур	2	
Б4		5	М691-09.01.005	Ступенька		
				Полоса 5×140 ГОСТ 103-76 / 10 ГОСТ 535-79		
				L=688 h14	1	3,8
				23016-03		

Инв.№ подл. | Подп. и дата | Взам. инв.№ | Инв.№ дубл. | Подп. и дата

Изм.	Лист	№ докум.	Подп.	Дата
Разраб.		Мыленко		
Пров.		Розенштейн		
Рук. гр.		Брацлавский		
Н. контр.		Козлов		
Утв.				

М691-09.01.000

Лестница

Лит	Лист	Листов
	1	1

Госстрой СССР Союзводоканалпроект Харьковский Водоканалпроект

Копировал

Формат А4

М691-09.00.000 СБ

Типовые конструкции Серия 5.406-1 Выпуск 1

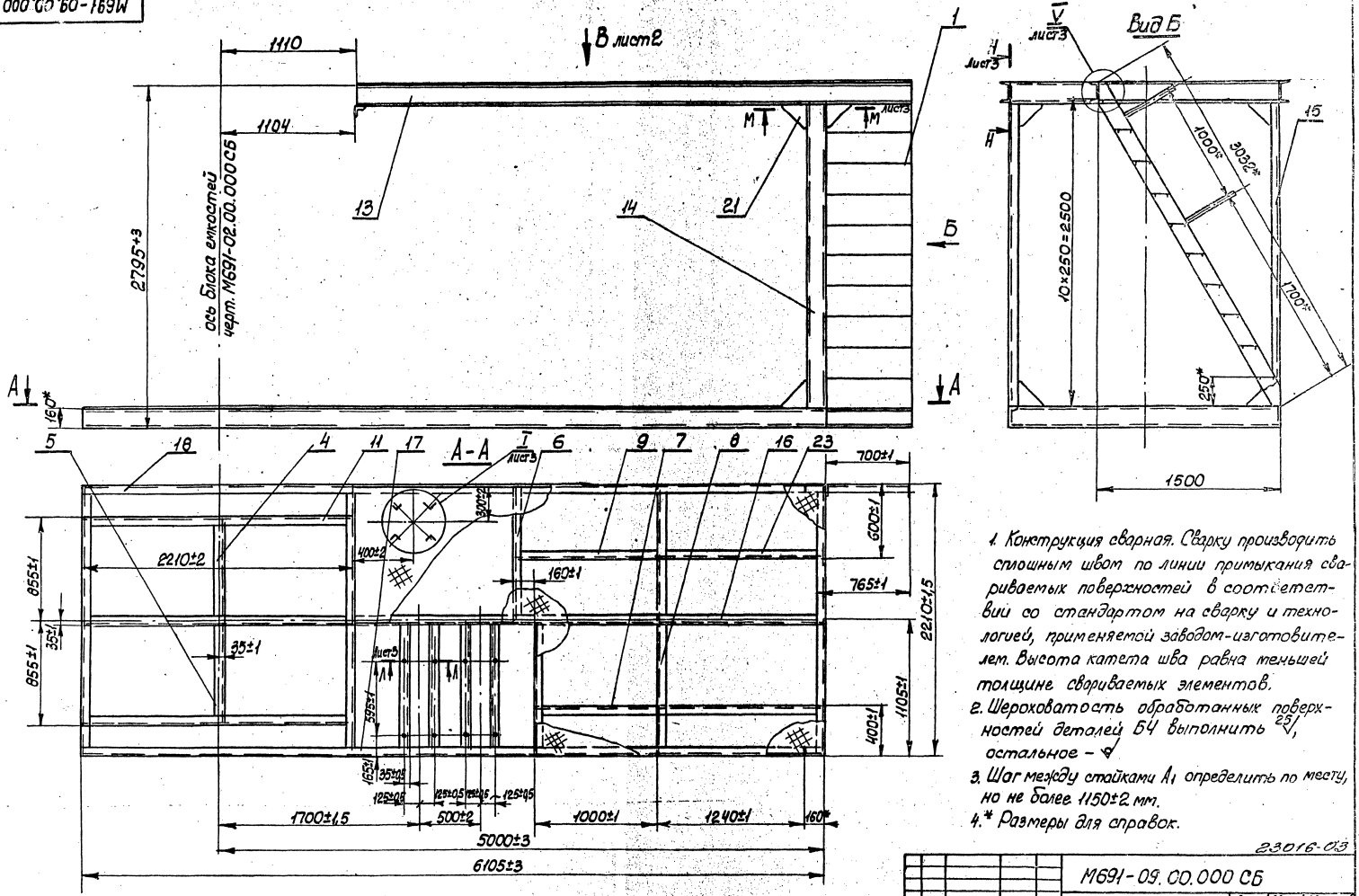

1. Конструкция сварная. Сварку производить сплошным швом по линии примыкания свариваемых поверхностей в соответствии со стандартом на сварку и технологией, применяемой заводом-изготовителем. Высота катета шва равна меньшей толщине свариваемых элементов.
2. Шероховатость обработанных поверхностей деталей Б4 выполнить 25/, остальное – ⌀
3. Шаг между стойками А1 определить по месту, но не более 1150±2 мм.
4.* Размеры для справок.

23016-03

Изм.	Лист	№ докум.	Подп.	Дата	М691-09.00.000 СБ	Лит.	Масса	Масштаб
Разраб.		Розенштейн			Металлоконструкция		1940	1:20
Пров.		Толчинский			Сборочный чертеж	Лист 1	Листов 3	
Т. контр.		Брацлавский				Гростроя ССР Союзводоканалниипроект Харьковский Водоканалпроект		
Н. контр.		Козлов						
Утв.								

Инв. № подл. | Подп. и дата | Взам. инв. № | Инв. № дубл. | Подп. и дата

Копир. Гулешова

Формат А2

Вид В лист 1

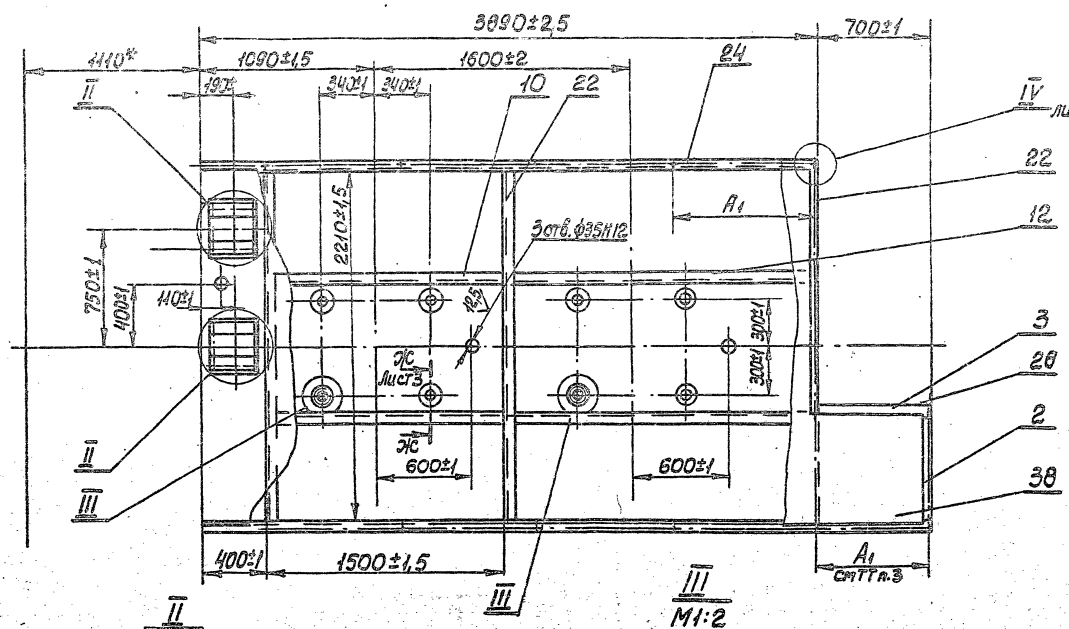

II
М1:5

III
М1:2

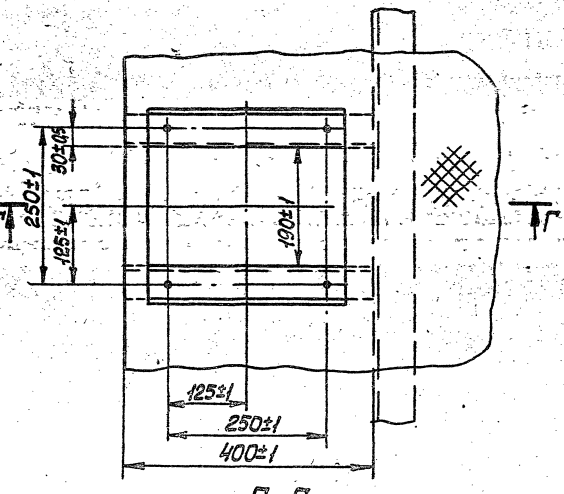

Г-Г
М1:5

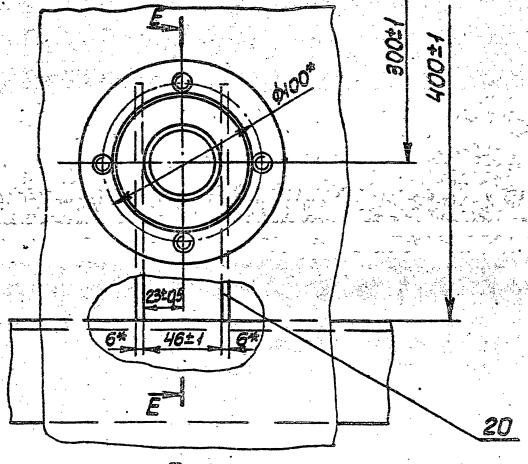

Е-Е
М1:2 повернуто

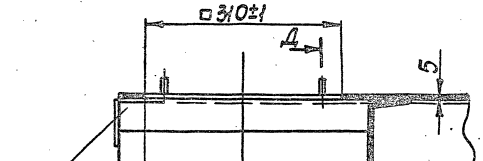

Д-Д
М1:2

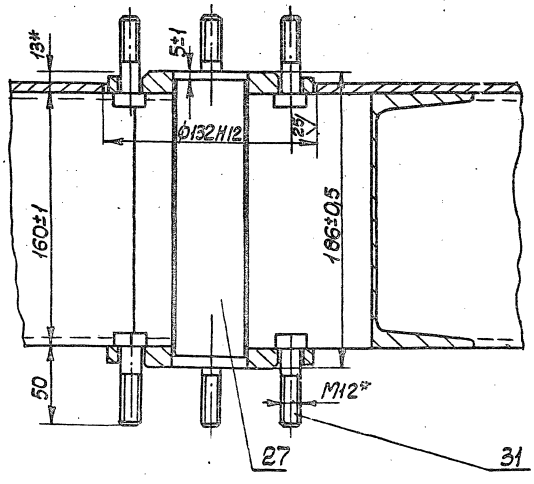

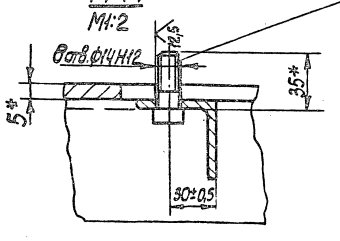

23016-03

Инв. № подл. | Подп. и дата | Взам. инв. № | Инв. № дубл. | Подп. и дата
Типовые конструкции. Серия 5.406-1

Ж-Ж лист 2, повернуто
М1:2

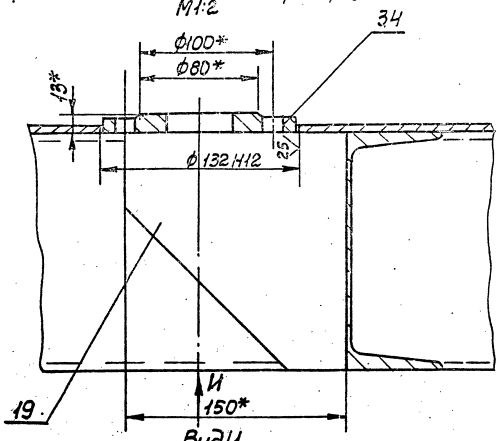

Вид И
М1:2

IV лист 2
М1:2

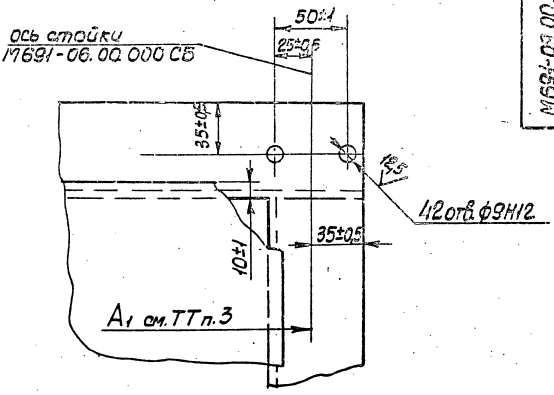

V
М1:5 лист 1

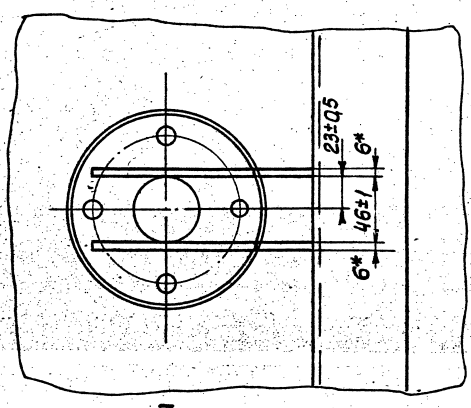

I
М1:5 лист 1

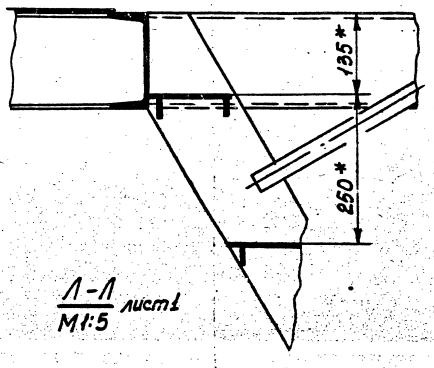

Л-Л
М1:5 лист 1

32
33

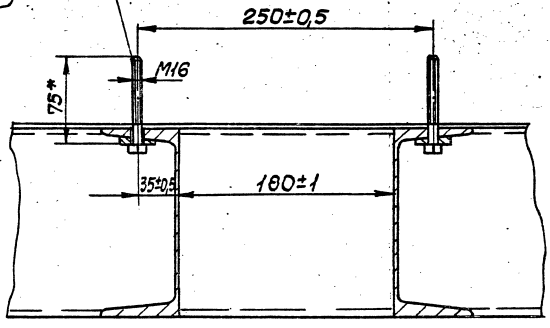

М-М
М1:5 лист 1

Н-Н
М1:5 лист 1

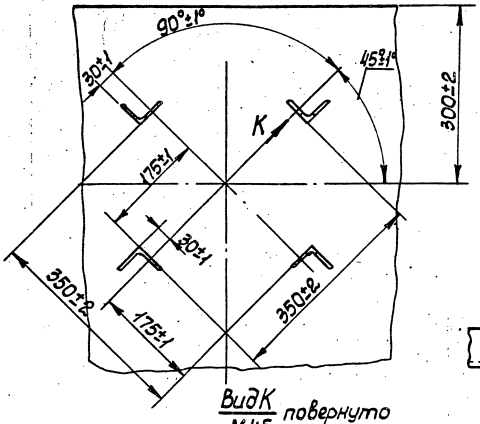

Вид К повернуто
М1:5

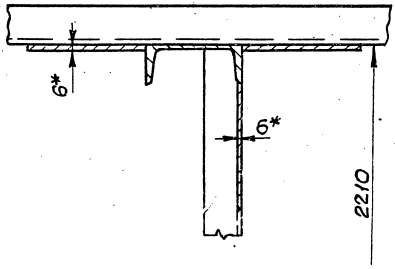

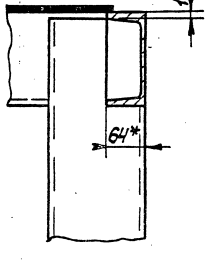

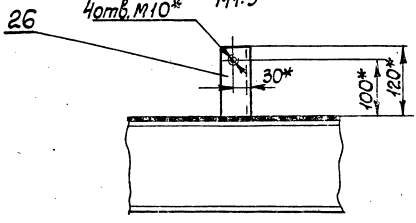

Типовые конструкции. Серия 5.903-1 Вып.1

М691-09.01.000 СБ

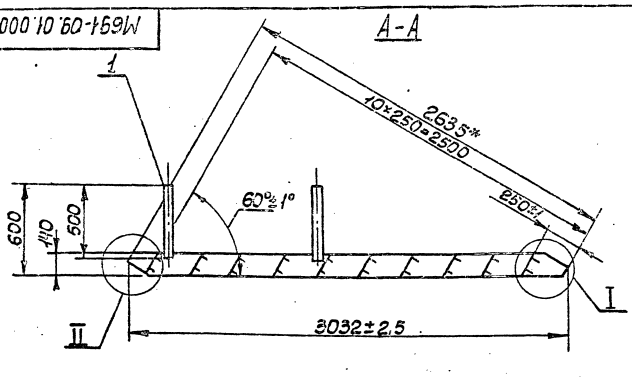

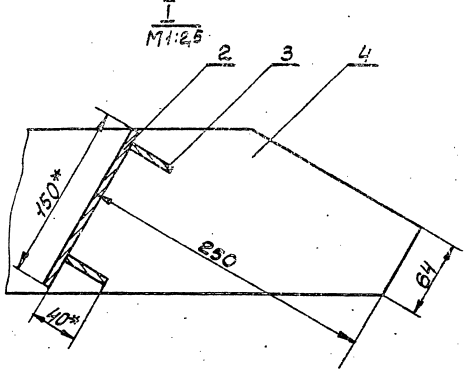

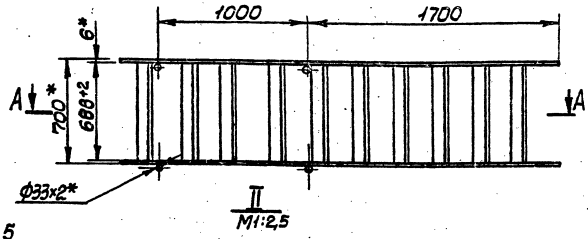

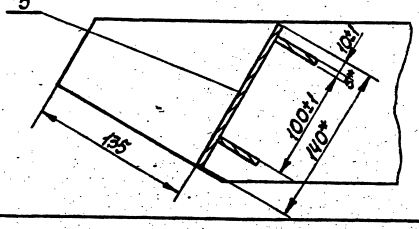

1. Конструкция сварная. Сварку производить сплошным швом по линии примыкания свариваемых поверхностей в соответствии со стандартом на сварку и технологией, применяемой заводом-изготовителем. Высота катета шва равна меньшей толщине свариваемых элементов.
2. Шероховатость обработанных поверхностей деталей Б4 поз. 1, 2, 4 выполнить $\frac{25}{}$, остальное ✓
3. * Размеры для справок

Изм.	Лист	№ докум.	Подп.	Дата	М691-09.01.000 СБ			
Разраб.		Муленко			Лестница	Лит.	Масса	Масштаб
Пров.		Розинкевич			Сборочный чертеж		101.5	1:20
Т.контр.		Зельцер				Лист	Листов 1	
Н.контр.		Козлов				Госстрой СССР Союзводоканалмонтажпроект Одесское Водоканалпроект		
Утв.								

Формат А3

М691-09.01.004

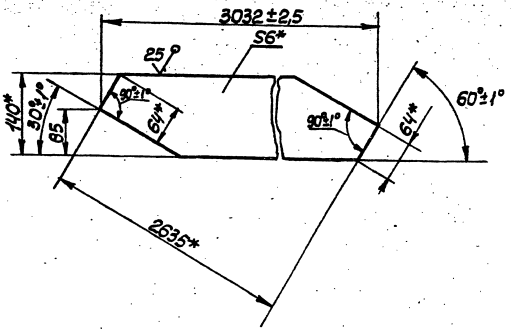

* Размеры для справок

Изм.	Лист	№ докум.	Подп.	Дата	М691-09.01.004			
Разраб.		Муленко			Косоур	Лит.	Масса	Масштаб
Пров.		Розинкевич					19	1:5
Т.контр.		Зельцер				Лист	Листов	
Н.контр.		Козлов			Полоса 6×140 ГОСТ 103-76 / 10 ГОСТ 535-79	Госстрой СССР Союзводоканалмонтажпроект Одесское Водоканалпроект		
Утв.								

Формат А4

М691-09.00.018

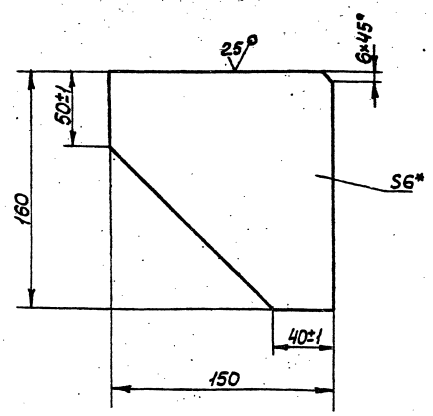

* Размер для справок.

23016-03

Изм.	Лист	№ докум.	Подп.	Дата	М691-09.00.018			
Разраб.		Муленко			Ребро	Лит.	Масса	Масштаб
Пров.		Розинкевич					0.8	1:2
Т.контр.		Зельцер				Лист	Листов 1	
Н.контр.		Козлов			Лист 6 ГОСТ 19903-74 / 10 ГОСТ 14637-79	Госстрой СССР Союзводоканалмонтажпроект Одесское Водоканалпроект		
Утв.								

Копир. Кулешова

Формат А4

Инв.№ подл. | Подп. и дата | Взам. инв.№ | Инв.№ дубл. | Подп. и дата

М691-12.00.000СБ

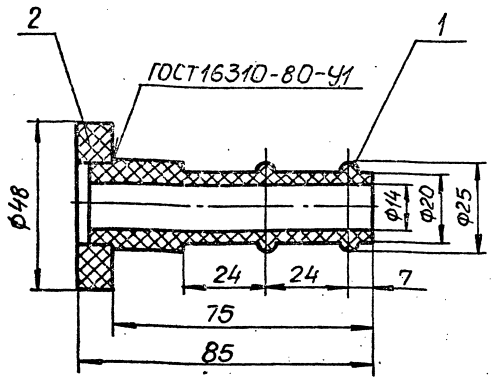

Размеры для справок.

Изм.	Лист	№ докум.	Подп.	Дата
Разраб.		Анопко		
Пров.		Гончинский		
Т.контр.		Брацихович		
Н.контр.		Козлов		
Утв.				

М691-12.00.000СБ

Штуцер
Сборочный чертеж

Лит.	Масса	Масштаб
	0,05	1:1
Лист	Листов 1	

Госстрой СССР Союзводоканалниипроект Харьковский Водоканалпроект

Формат А4

М691-12.00.001

12,5 / V (V)

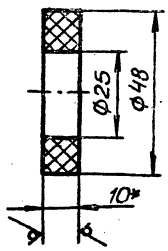

1. H14, h14.
2.* Размер для справок.

Изм.	Лист	№ докум.	Подп.	Дата
Разраб.		Анопко		
Пров.		Гончинский		
Т.контр.		Брацихович		
Н.контр.		Козлов		
Утв.				

М691-12.00.001

Кольцо
Лист винипласта ВН10 ГОСТ9639-71

Лит.	Масса	Масштаб
	0,02	1:1
Лист	Листов 1	

Госстрой СССР Союзводоканалниипроект Харьковский Водоканалпроект

Формат А4

Формат	Зона	Поз.	Обозначение	Наименование	Кол.	Примечание
				Документация		
А4			М691-13.00.000СБ	Сборочный чертеж		
				Детали		
Б4		1	М691-13.00.001	Шпилька		
				Круг 10-В ГОСТ2590-71 / Ст3-Т-ГОСТ535-79		
				L=45 h14	4	0,03 кг
				Стандартные изделия		
		2		Фланец 1-10-2,5-80Ст3сп2 ГОСТ12820-80	1	

М691-13.00.000

Фланец в сборе

Изм.	Лист	№ докум.	Подп.	Дата
Разраб.		Анопко		
Пров.		Гончинский		
Рук.гр.		Брацихович		
Н.контр.		Козлов		
Утв.				

Лит.	Лист	Листов
		1

Госстрой СССР Союзводоканалниипроект Харьковский Водоканалпроект

Формат А4

М691-13.00.000СБ

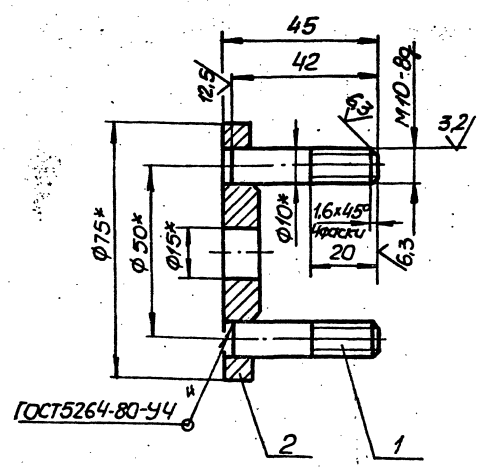

1. Неуказанные предельные отклонения размеров h14, $\pm\frac{t2}{2}$.
2.* Размеры для справок.

23016-03

М691-13.00.000СБ

Фланец в сборе
Сборочный чертеж

Изм.	Лист	№ докум.	Подп.	Дата
Разраб.		Анопко		
Пров.		Гончинский		
Т.контр.		Брацихович		
Н.контр.		Козлов		
Утв.				

Лит.	Масса	Масштаб
	0,4	1:1
Лист	Листов 1	

Госстрой СССР Союзводоканалниипроект Харьковский Водоканалпроект

Формат А4

Копир. Мастерень

gost.e-ecolog.ru