УДК 6I2.643-2I9 Группа Е 25

ОТРАСЛЕВОЙ СТАНДАРТ

БЛОК ПРУЖИННЫЙ СДВОЕННЫЙ
Конструкция и размеры

ОСТ
34-I0-744-93

ОКП 3I I3I2

Дата введения
I994.0I.0I

I. Настоящий стандарт распространяется на пружинные сдвоенные блоки для пружинных подвесок трубопроводов ТЭС, АЭС и пылегазовоздухопроводов ТЭС.

2. Блоки предназначены для работы при температуре окружающей среды до плюс I20 °С.

3. Конструкция и размеры блоков пружин при рабочих деформациях должны соответствовать указанным на чертеже и в табл.I и 2.

Пружины должны изготавливаться согласно ОСТ I08.764.0I.

3.I. Определение рабочих нагрузок, выбор и расчет затяжки пружин для подвесок следует выполнить по руководящим техническим материалам: " Выбор упругих опор для трубопроводов тепловых и атомных электростанций " РТМ 24.038.I2-72.

3.2. Предельные отклонения размеров: $\pm \frac{IT\ I4}{2}$.

3.3. Остальные технические требования по ТУ 34-42-I0380 и по ОСТ 34-I0-723.

Пример условного обозначения блока пружинного сдвоенного с допускаемой нагрузкой на пружину I,26 кН (I28 кгс) и прогибом пружины 2I0 мм:

БЛОК ПРУЖИННЫЙ СДВОЕННЫЙ 0I ОСТ 34-I0-744

Издание официальное Перепечатка воспрещена

gost.e-ecolog.ru

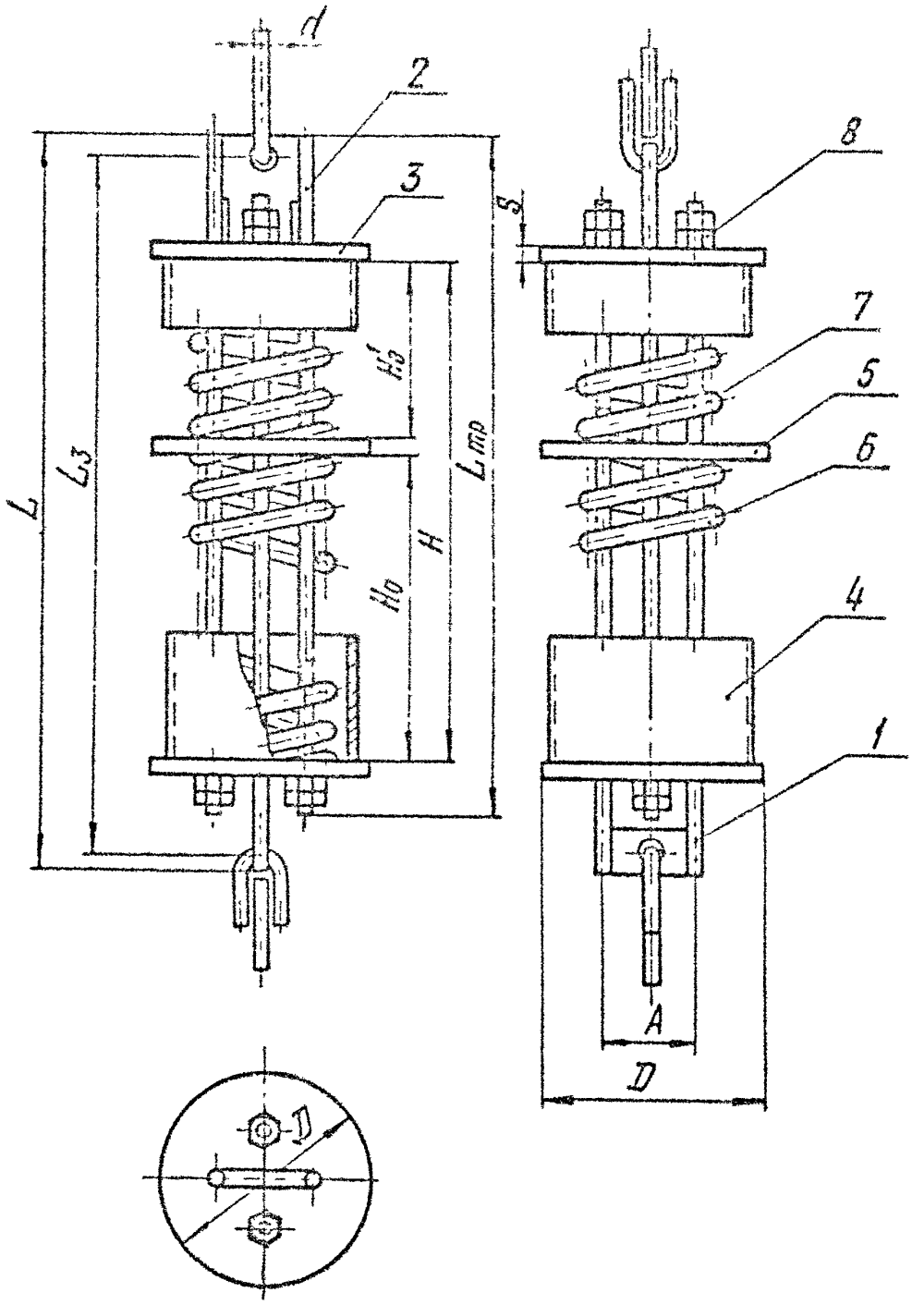
d
2
3
8
S
7
5
6
4
1
L
L3
H0'
H
H0
Lтр
A
D
D

Продолжение табл.1

Размеры в мм

Обозначение блока пружинного	$L_{тр}$	A	D	d	d_1	S	Масса, кг
с прогибом пружины λ = 210 мм							
-01	650	76	150	12	12	10	13,5
- 02							15,4
-03	750	92	180	16	16	12	28,6
-04							31,6
-05	850		200	20		16	45,3
-06							49,0
-07	900						58,1
-08	950		250	24	20	20	83,9
-09	1100	108		30			114,0
-10							122,6
-11	1200		290		24		149,7
-12		130		36		25	173,8
с прогибом пружины λ = 280 мм							
-13	800	76	150	12	12	10	15,7
-14							18,1
-15	900	92	180	16	16	12	33,3
-16							37,1
-17	1000		200	20		16	52,8
-18							57,5
-19	1100						73,5
-20	1350	108	250	24	20	20	97,6
-21				30			138,3
- 22							149,0
-23	1400		290		24		178,0
-24		130		36		25	205,0

Таблица 1

Размеры в мм

Обозначение пружины	Допускаемая нагрузка P_1 (кгс)		H_0	H_0'	H	L	L_3
	на стол**	на пружину	в свободном состоянии пружины				
	с прогибом пружины λ = 210 мм						
-01	4,41(450)	1,26(128)	270	145	423	725	690
-02		2,72(278)	284	151	445		
-03	14,71(1500)	5,24(534)	308	166	486	860	820
-04		8,00(816)	327	177	516		
-05	23,53(2400)	11,67(1190)	346	183	550	980	880
-06		16,34(1666)	369	201	586		
-07	33,34(3400)	19,63(2005)	414	228	656	1010	960
-08		23,34(2686)	399	221	640		
-09	47,10(4800)	32,60(3325)	507	277	804	1210	1150
-10		40,00(4080)	528	289	837		
-11	58,93(5500)	38,60(4965)	549	304	873	1280	1200
-12	63,80(6800)	58,45(5960)	508	284	817	1240	
	с прогибом пружины λ = 280 мм						
-13	4,41(450)	1,25(128)	270	270	550	855	820
-14		2,72(278)	284	284	578		
-15	14,71(1500)	5,24(534)	308	308	628	1010	970
-16		8,00(816)	327	327	669		
-17	23,53(2400)	11,67(1190)	346	346	709	1100	1050
-18		16,34(1666)	369	369	764		
-19	33,34(3400)	19,63(2005)	414	414	844	1210	1150
-20		26,34(2686)	399	399	818		
-21	47,10(4800)	32,60(3325)	507	507	1034	1450	1370
-22		40,00(4080)	528	528	1076		
-23	58,93(5500)	42,60(4965)	549	549	1118	1500	1400
-24	63,80(6800)	58,45(5960)	508	508	1041		

** Нагрузка при разгруженной пружине.

Размеры в мм

Таблица 2

Обозначение блока пружинного	Поз.1 Траверса 1 шт.	Поз.2 Траверса с тягами 1 шт.	Поз.3 1) Стакан 1 шт	Поз.4 1) Стакан		Поз.5 Диск 1 шт.	Поз.6 Пружина		Поз.7 Пружина		Поз.8 Гайка 8 шт
	ОСТ 34-10-743						ОСТ 108.764.01				ГОСТ
	Обозначение			Обозначение	Кол.	Обозначение	Обозначение	Кол.	Обозначение	Кол.	5915
01	1-05	1-06	2-01	2-02	1	3-02	13	1	01	1	M12.5
02			2-03	2-04			14		02		
03	1-13	1-14	2-05	2-06		3-04	15		03		M16.5
04							16		04		
05	1-21	1-22	2-07	2-08		3-06	17		05		
06							18		06		
07	1-23	1-24	2-09	2-10			19		07		
08	1-33	1-34	2-11	2-12		3-08	20		08		M20.5
09	1-41	1-42	2-13	2-14			21		09		
10							22		10		
11	1-49	1-50	2-15	2-16		3-10	23		11		M24.5
12	1-57	1-58	2-17	2-18		3-12	24		12		

1) Допускается применение стаканов, изготовленных по исполнениям 3 или 4

Размеры в мм

Продолжение табл. 2

Обозначение блока пружинного	Поз.1 Траверса с тягами 1 шт.	Поз.2 Траверса с тягами 1 шт.	Поз.3 1) Стакан 1 шт	Поз 4 1) Стакан		Поз.5 Диск 1 шт	Поз.6 Пружина		Поз.7 Пружина	Поз.8 Гайка 8 шт.
	ОСТ 34-10-743						ОСТ 108.764.01			ГОСТ 5915
	Обозначение			Обозначение	Кол	Обозначение	Обозначение	Кол.		
13	1-07	1-08	—	2-02	2	3-02	13	2	—	М12.5
14				2-04			14			
15	1-15	1-16		2-06		3-04	15			М16.5
16							16			
17	1-25	1-26		2-08		3-06	17			
18							18			
19	1-27	1-28		2-10			19			
20	1-35	1-36		2-12		3-08	20			М20.5
21	1-43	1-44		2-14			21			
22							22			
23	1-51	1-52		2-16		3-10	23			М24.5
24	1-59	1-60		2-18		3-12	24			

ИНФОРМАЦИОННЫЕ ДАННЫЕ

УТВЕРЖДЕН ПРИКАЗОМ Министерства топлива и энергетики Российской Федерации № 158 от 12 июля 1993 г.

ИСПОЛНИТЕЛИ

В.И.Есарев,В.В.Горбачев,О.В.Стрельников (руководитель темы), Н.В.Паутов,И.П.Горяинова

ВЗАМЕН ОСТ 34-42-744-85

ССЫЛОЧНЫЕ НОРМАТИВНО-ТЕХНИЧЕСКИЕ ДОКУМЕНТЫ

Обозначение НТД, на которые дана ссылка	Номер пункта,подпункта, перечисления,приложения
ГОСТ 5915-70	Таблица 2
ТУ 34-42-10380-83	п.3.3
ОСТ 108.764.01-80	Таблица 2
ОСТ 34-10-723-93	п.3.3
ОСТ 34-10-743-93	Таблица 2

gost.e-ecolog.ru