УДК 621.643-219 Группа Е 25

ОТРАСЛЕВОЙ СТАНДАРТ

ТЯГА ШАРНИРНАЯ ОСТ

Конструкция и размеры 34-10-742-93

ОКП 31 1312

Дата введения

1994.01.01

1.Настоящий стандарт распространяется на тяги шарнирные для подвесок трубопроводов ТЭС,АЭС и пылегазовоздухопроводов ТЭС.

2.Выполнение монтажных приварок тяг подвесок приведены в приложении 2 ОСТ 34-10-723.

3.Конструкция,основные размеры,допускаемые нагрузки и материал деталей должны соответствовать указанным на чертеже и в табл.1 и 2.

Издание официальное

Перепечатка воспрещена

gost.e-ecolog.ru

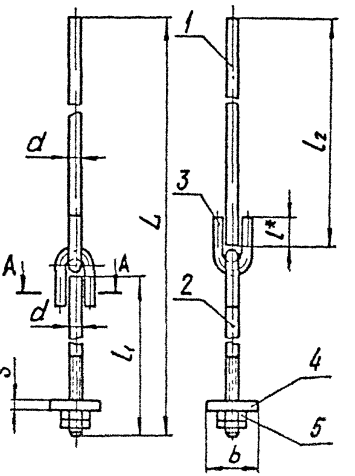
1
d
L
L2
3
l*
A
A
2
d
L1
4
S
5
b

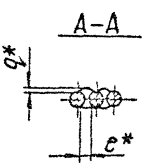
A–A
g*
c*

Таблица I

Размеры в мм

Обозначение тяги шарнирной	Допускаемая нагрузки кН(кгс)	d	L	l	l_1	l_2	B	S	e	q	Масса, кг
01	4,41 (450)	I2	795	35	I60	600	60	6	I0	I	0,9
02			II95			I000					I,3
03			I595			I400					I,6
04			2I95			2000					2,2
05			835		200	600					0,9
06			I235			I000					I,3
07			I635			I400					I,7
08			2235			2000					2,2
09	I4,7I (I500)	I6	899	45	250	600	90	8	I2		2,3
I0			I299			I000					2,9
II			I699			I400					3,4
I2			2299			2000					4,5

Продолжение табл.I

Размеры в мм

Обозначение тяги шарнирной	Допускаемая нагрузка кН(кгс)	d	L	l	l_1	l_2	B	S	e	g	Масса, кг
I3	23,53 (2400)	20	904	50	250	600	90	8	I4	I	3,2
I4			I304			I000					4,2
I5			I704			I400					5,2
I6			2304			2000					6,6
I7	33,34 (3400)	24	968	60	300	600	I00	I0	I6		6,0
I8			I368			I000					7,0
I9			I768			I400					9,0

Продолжение табл.I

Размеры в мм

Обозначение тяги шарнирной	Допускаемая нагрузка кН(кгс)	d	L	l	l_1	l_2	b	S	e	g	Масса, кг
20	33,34 (3400)	24	2368	60	300	2000	I00	I0	I6	I	II,0
2I			I068		400	600					6,0
22			I468			I000					7,0
23			I868			I400					9,0
24			2468			2000					II,0
25	53,93 (5500)	30	975	80	300	600	I20	I2	20	2	I0,5
26			I375			I000					I2,7
27			I775			I400					I4,7
28			2375			2000					I8,0
29			II75		600	600					II,0
30			I575			I000					I3,2
3I			I975			I400					I5,4

Продолжение табл.I

Размеры в мм

Обозначение тяги шарнирной	Допускаемая нагрузка кН(кгс)	d	L	l	l_1	l_2	B	S	e	q	Масса, кг
32	53,93(5500)	30	2575	80	600	2000	I20	I2	20		I8,5
33			I290			600					I7,0
34			I690			I000					20,2
35	78,40(8000)	36	2090	90	500	I400	I60	I6	25		23,4
36			2690			2000				2	28,2
37			I305			600					24,I
38			I705			I000					28,4
39	I07,90(II000)	42	2I05	I00	600	I400	I60	I6	30		32,8
40			2705			2000					39,3

Пример условного обозначения тяги шарнирной d 30мм и L 2575мм:

ТЯГА ШАРНИРНАЯ 36 ОСТ 34-10-742

3.I. Размеры для справок, кроме отмеченных*.

3.2. Неуказанные предельные отклонения размеров: $\pm \frac{IT14}{2}$

3.3. Остальные технические требования - по ТУ34-42-I0380 *и по ОСТ 34-10-723*.

Таблица 2

Обозначение тяги шарнирной	Поз.1 Тяга гладкая 1шт.	Поз.2 Тяга резьбовая 1шт.	Поз.3 Ушко 2шт.	Поз.4 Плита 1шт.	Поз.5 Гайка 2шт.
	Обозначение по				
	2-ОСТ 34-10-729	ОСТ 34-10-739	ОСТ 34-10-729	ОСТ 34-10-740	ГОСТ 5915
01	2-03	3-37	I-01	2-01	М12.8
02	2-05				
03	2-07				
04	2-10				
05	2-03	3-01			
06	2-05				
07	2-07				
08	2-10				
09	2-33	3-42	I-02	2-02	М16.8
10	2-35				
11	2-37				
12	2-40				

Продолжение табл.2

Обозначение тяги шарнирной	Поз.1 Тяга гладкая 1шт.	Поз.2 Тяга резьбовая 1шт.	Поз.3 Ушко 2шт.	Поз.4 Щита 1шт.	Поз.5 Гайка 2шт.
	Обозначение по				
	2-ОСТ34-10-729	ОСТ 34-10-739	ОСТ 34-10-729	ОСТ 34-10-740	ГОСТ 5915
I3	2-63	3-53	I-03	2-03	М20.8
I4	2-65				
I5	2-67				
I6	2-70				
I7	2-93	3-II	I-04	2-04	М24.8
I8	2-95				
I9	2-97				
20	2-100				
21	2-93	3-I2			
22	2-95				
23	2-97				
24	2-100				
25	2-123	3-I3	I-05	2-05	М30.8
26	2-125				
27	2-127				

Продолжение табл.2

Обозначение тяги шарнирной	Поз.1 Тяга гладкая 1шт.	Поз.2 Тяга резьбовая 1шт.	Поз.3 Ушко 2шт.	Поз.4 Плита 1шт.	Поз.5 Гайка 2шт.
	Обозначение по				
	2-ОСТ34-10-729	ОСТ 34-10-739	ОСТ 34-10-729	ОСТ34-10-740	ГОСТ 5915
28	2-130	3-13	I-05	2-05	М30.8
29	2-123	3-15			
30	2-125				
31	2-127				
32	2-130				
33	2-153	3-17	I-06	2-06	М36.8
34	2-155				
35	2-157				
36	2-160				
37	2-183	3-20	I-07	2-07	М42.8
38	2-185				
39	2-187				
40	2-190				

ИНФОРМАЦИОННЫЕ ДАННЫЕ

УТВЕРЖДЕН ПРИКАЗОМ Министерства топлива и энергетики Российской Федерации № 158 от 12 июля 1993 г.

ИСПОЛНИТЕЛИ

В.И.Есарев,В.В.Горбачев,О.В.Стрельников (руководитель темы), Н.В.Паутов,И.П.Горяинова

ВЗАМЕН ОСТ 34-42-742-85

ССЫЛОЧНЫЕ НОРМАТИВНО-ТЕХНИЧЕСКИЕ ДОКУМЕНТЫ

Обозначение НТД, на которые дана ссылка	Номер пункта,подпункта, перечисления,приложения
ГОСТ 5915-70	Таблица 2
ТУ 34-42-10380-83	п.3.3
ОСТ 34-10-723-93	п.3.3
ОСТ 34-10-729-93	Таблица 2
ОСТ 34-10-739-93	Таблица 2
ОСТ 34-10-740-93	Таблица 2

gost.e-ecolog.ru