УДК 621.643-219 Группа Е 25

ОТРАСЛЕВОЙ СТАНДАРТ

ХОМУТ ДЛЯ ГОРИЗОНТАЛЬНЫХ ТРУБОПРОВОДОВ

Конструкция и размеры

ОКП 31 1312

ОСТ 34-10-735-93

Дата введения

1994.01.01

1. Настоящий стандарт распространяется на хомуты для подвесок горизонтальных трубопроводов ТЭС и АЭС Дн 57 ÷ 530 мм.

2. Конструкция, основные размеры, допускаемые нагрузки и материал деталей должны соответствовать указанным на черт.1 и в табл.1 и 2.

Издание официальное Перепечатка воспрещена

gost.e-ecolog.ru

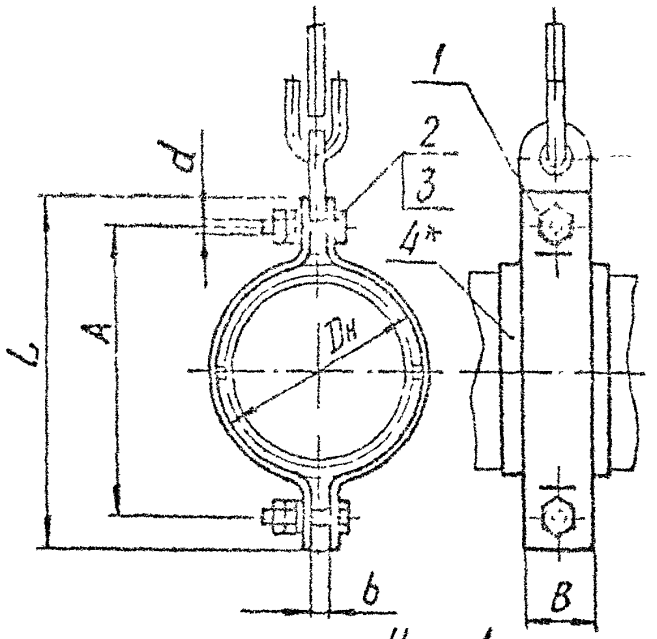

Черт. 1

Таблица 1

Размеры в мм

Обозначение хомутов для горизонтальных трубопроводов из стали		Допускаемая нагрузка кН (кгс)	Dн	A	L	B	b	d	Масса, кг (без учета поз 4)
углерод	коррозион.								
01	02	0,9 (90)	57	104	140	30	8	12	0,40
03	04	1,5 (150)	76	124	160				0,50
05	06	2,0 (200)	89	140	180				0,52
07	08	2,9 (300)	108	160	200	40			0,74
09	10	3,8 (390)	133	180	220				0,82
11	12	5,4 (550)	159	240	300	60	12	16	2,10
13	14	11,7 (1200)	219	300	360				2,66
15	16	18,1 (1850)	273	360	430	90	16	20	6,50
17	18	23,5 (2400)	325	420	490				7,90
19	20	28,4 (2900)	377	480	550	100	20	24	13,00
21	22	33,3 (3400)	426	530	600				13,80
23	24		530	640	710				16,50

Пример условного обозначения хомута для трубопровода Дн=426 мм из углеродистой стали:

ХОМУТ 426У-2I ОСТ 34-10-735-93

то же для трубопровода из коррозионностойкой стали:

ХОМУТ 426К-2I ОСТ 34-10-735-93

2.1.Размеры для справок.

2.2.Остальные технические требования по ТУ 34-10-10380 и по ОСТ 34-10-723.

2.3.*Для трубопроводов из коррозионностойкой стали с хомутом из углеродистой стали.

Продолжение табл.2

Обозначение хомутов для горизонтальных трубопроводов из стали		Поз.1 Полухомут 2 шт. ОСТ34-10-735		Поз.2 Болт 2 шт. ГОСТ 7798		Поз.3 Гайка 4 шт. ГОСТ 5915		Поз.4 Прокладка 2 шт. ОСТ34-10-735	
углер.	корроз.	углер.	корроз.	Сталь 35	12Х13Н10Т	Сталь 35	08Х18Н10Т	08Х18Н10Т	Масса, кг, 1шт.
01	02	1-01	1-02					4-01	0,14
03	04	1-03	1-04					4-03	0,19
05	06	1-05	1-06	М12х45.58	М12х45.21	М12.6	М12.21	4-05	0,22
07	08	1-07	1-08					4-07	0,31
09	10	1-09	1-10					4-09	0,38
11	12	1-11	1-12	М16х60.58	М16х60.21	М16.6	М16.21	4-11	0,65
13	14	1-13	1-14					4-13	0,85
15	16	1-15	1-16					4-15	1,09
17	18	1-17	1-18	М20х70.58	М20х70.21	М20.6	М20.21	4-17	1,53
19	20	1-19	1-20					4-19	1,77
21	22	1-21	1-22	М24х90.58	М24х90.21	М24.6	М24.21	4-21	2,49
23	24	1-23	1-24					4-23	3,09

3.Конструкция и размеры полухомута должны соответствовать указанным на черт.2 и в табл.3

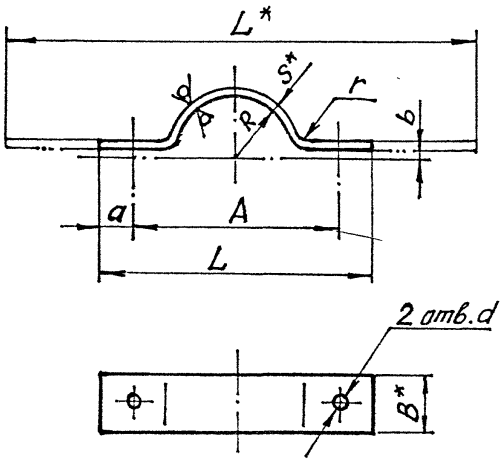

Черт.2

3.1.* Размеры для справок.

3.2.** или Лист $\frac{\text{Б-ПН-S ГОСТ 19903}}{\text{20-3-Т ГОСТ 1577}}$ для трубопроводов из углеродистой стали с температурой среды до 350°С, свыше 350°С-сталь 20К-II ГОСТ 5520 - для ТЭС и 092С или 16ГС по ГОСТ 19281 - для АЭС.

3.3.Неуказанные предельные отклонения размеров:

валов h14, остальных $\pm \frac{\text{IT14}}{2}$.

Размеры в мм

Таблица 3

Обозначение полухомута / Материал: Полоса ** Б-2-5×8 ГОСТ103 / 20-Б ГОСТ1050	Полоса Б.Дп 5 ГОСТ 19903 / 08Х18Н10Т ГОСТ7350	Для трубопроводов Ду	R	A	B	L	S	a	b	r (Предельное +0,5)	d (Предельное +0,4)	L_1	Масса, кг
1-01	1-02	57	30	104	30	140	4	18	4	5	14	162	0,12
1-03	1-04	76	39	124		160						192	0,15
1-05	1-06	89	46	140		180		20				220	0,16
1-07	1-08	108	55	160	40	200						250	0,27
1-09	1-10	133	67	180		220						286	0,31
1-11	1-12	159	80	240	60	300	6	30	6	8	18	376	0,85
1-13	1-14	219	111	300		360						468	1,13
1-15	1-16	273	139	360	90	430	8	35	8	12	23	560	3,10
1-17	1-18	325	165	420		490						650	3,60
1-19	1-20	377	191	480	100	550	10		10	15	27	734	5,90
1-21	1-22	426	216	530		600						810	6,30
1-23	1-24	530	268	640		710						960	7,60

Пример условного обозначения полухомута R 29 мм для трубопровода Ду 57 мм из углеродистой стали:

Полухомут 01 ОСТ34-42-735

то же для трубопровода из коррозионностойкой стали:

Полухомут 02 ОСТ 34-42-735

4. Конструкция и размеры прокладки должны соответствовать указанным на черт.3 и в табл 4

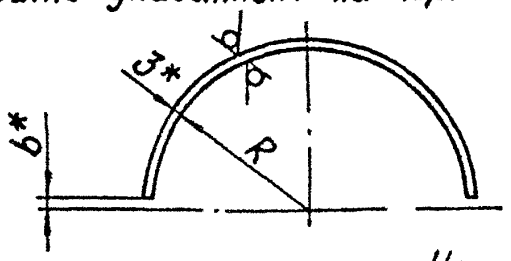

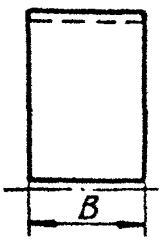

25 V (V)

Черт.3

Таблица 4

Размеры в мм

Обозначение прокладки	Для трубопроводов Dн	B пред. откл. ±1,0	b	K		Развернутая длина*	Масса, кг
				Номин	пред откл		
4-01	57	70	5	29	±1,0	85	0,14
4-03	76			39	±1,5	115	0,19
4-05	89			45		135	0,22
4-07	108	80		55		165	0,31
4-09	133			67		205	0,38
4-11	159	110		80		245	0,63
4-13	219		10	111		330	0,85
4-15	273			139	±2,0	420	1,09
4-17	325	130		165		500	1,53
4-19	377			191		580	1,77
4-21	426	160		216		660	2,49
4-23	530			268		820	3,09
4-24	630			318		980	3,69

Пример условного обозначения прокладки для трубопровода Dн 57 мм:

Прокладка 4-01 ОСТ34-10-735

4.1.* Размеры для справок.

4.2. Материал: Лист $\frac{\text{Б-ПН-3 ГОСТ 19903}}{\text{08Х18Н10Т ГОСТ 7350}}$

ИНФОРМАЦИОННЫЕ ДАННЫЕ

УТВЕРЖДЕН ПРИКАЗОМ Министерства топлива и энергетики Российской Федерации № 158 от 12 июля 1993 г.

ИСПОЛНИТЕЛИ

В.И.Есарев, В.В.Горбачев, С.В.Стрельников (руководитель темы), Н.В.Паутов, И.П.Горянинова

ВЗАМЕН ОСТ 34-42-735-85

ССЫЛОЧНЫЕ НОРМАТИВНО-ТЕХНИЧЕСКИЕ ДОКУМЕНТЫ

Обозначение НТД, на которые дана ссылка	Номер пункта, подпункта, перечисления, приложения
ГОСТ 103-76	Табл.3
ГОСТ 1050-88	Табл.3, п.4.2
ГОСТ 1577-81	п.3.1
ГОСТ 5520-79	п.3.1
ГОСТ 5915-70	Табл.2
ГОСТ 7350-77	Табл.3
ГОСТ 7798-70	Табл.2
ГОСТ 19281-89	п.3.1
ГОСТ 19903-74	п.3.1, Табл.3.4.2
ТУ 34-42-10380-83	п.2.2
ОСТ 34-10-723-93	п.2.2

ИЗМЕНЕНИЕ №1 ОСТ 34-10-735-93 «Сборочные единицы и детали подвесок станционных трубопроводов атомных станций Рраб < 2,2 МПа (22 кгс/см²). Хомут для горизонтальных трубопроводов. Конструкция и размеры».

Принято и введено в действие приказом Северо-Западного энергетического инжинирингового центра РАО «ЕЭС РОССИИ» от 25 апреля 2005 г. № 119/12-04

Дата введения 2005-05-01

В таблице 1, для типоразмеров 1-0941-24, графу масса изложить в новой редакции:

Обозначение хомутов			Масса, кг (без учета поз.4)
09	10		1,14
11	12		2,66
13	14		4,16
15	16		8,06
17	18		9,70
19	20		12,44
21	22		13,88
23	24		18,66

Страница 3. Пример условного обозначения. Заменить «426К-21» на «426К-22».

На чертеже 2 заменить «L*» на «L_1*».

Подпункт 3.2 изложить в новой редакции:

«3.2 Допускается применение листовой стали марки 20 по ГОСТ 1577.

Для трубопроводов с рабочей температурой среды более 300 °С применять листовую сталь по ГОСТ 5520 (16 и 18 категорий) из сталей марок:

- для трубопроводов АЭС - 16ГС и 09Г2С по ГОСТ 19281;

- для трубопроводов ТЭС - 17ГС и 17Г1С по ГОСТ 19281; при рабочей температуре до 400 °С допускается применение сталей марок 16ГС и 10Г2С1 по ГОСТ 19281.

Температура испытаний листов из сталей марок 16ГС и 10Г2С1 - 400 °С, из сталей марок 17ГС и 17Г1С - 450 °С.».

Таблицу 3 изложить в новой редакции.

Страница 8. В таблице «Ссылочные нормативно-технические документы» заменить «п.3.1» на «п.3.2» в четырех местах.

Таблица 3

Размеры в миллиметрах

Обозначение полухомута		D_H трубопровода	R	A	B	L	S	a	b	r (Пред. откл. +0,5)	d (Пред. откл. H14)	L_1	Масса, кг
Материал**													
Полоса $\frac{S \times B - 2 - 1\ ГОСТ\ 103 - 76}{20 - а\ ГОСТ\ 1050 - 88}$	Лист $\frac{Б - ПН - S\ ГОСТ\ 19903 - 74}{08Х18Н10Т\ ГОСТ\ 7350 - 77}$												
1-01	1-02	57	30	104	30	140	4	18	4	5	14	162	0,12
1-03	1-04	76	39	124		160						192	0,15
1-05	1-06	89	46	140		180		20				220	0,16
1-07	1-08	108	55	160	40	200						250	0,27
1-09	1-10	133	67	180		220	6			8		286	0,47
1-11	1-12	159	81	240	60	300	8	30	6	12	18	376	1,13
1-13	1-14	219	111	300		360	10			15		468	1,88
1-15	1-16	273	139	360	90	430		35	8		23	560	3,88
1-17	1-18	325	165	420		490	16			24		650	4,50
1-19	1-20	377	191	480	100	550			10		27	734	10,62
1-21	1-22	426	216	530		600	18			27		810	11,34
1-23	1-24	530	268	640		710						980	13,68

gost.e-ecolog.ru