УДК 621.9.04:629.7

Группа Г30

ОТРАСЛЕВОЙ СТАНДАРТ

НАКАТКА КОЛЬЦЕВАЯ СТЕРЖНЕЙ БОЛТ-ЗАКЛЕПОК
Размеры

ОСТ 1 00135-75

На 6 страницах

Взамен 694АТ

Проверен в 1989 г.
Подлежит проверке в 1999 г.
Проверен в 1984 г.
Подлежит проверке в 1989 г.

ОКСТУ 7502

Распоряжением Министерства от 11 марта 1975 г. № 087-16

срок введения установлен с 1 января 1976 г.

Несоблюдение стандарта преследуется по закону

1. Профиль и размеры кольцевой накатки стержней болт-заклепок из стали должны соответствовать указанным на чертеже и в табл.1, для стержней болт-заклепок из алюминиевого сплава – на чертеже и в табл.2.

№ изм. 1 7286 2 8573 3 9829

Инв. № дубликата 2425

Инв. № подлинника

Издание официальное ГР № 4175 от 25.03.75 **Перепечатка воспрещена**

gost.e-ecolog.ru

Инв. № дубликата		№ изм.	1	3									
Инв. № подлинника	2425	№ изв.	7286	9829									

6,3 (√)

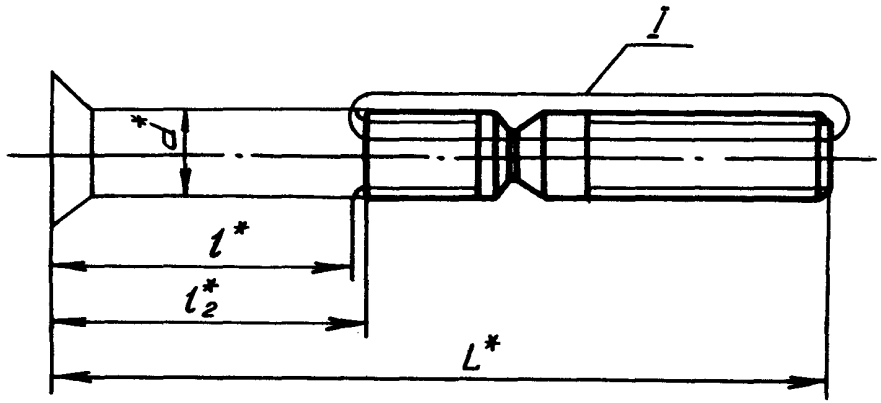

I

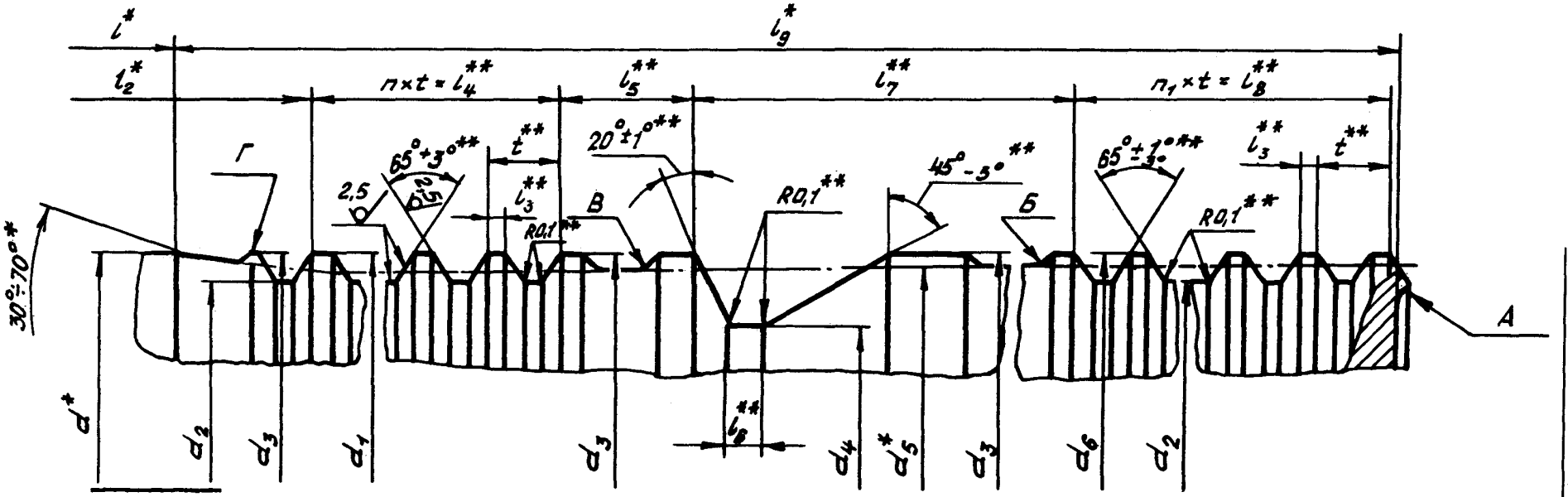

*Размеры для справок.
**Размеры обеспеч. инстр.

ОСТ 1 00135-75 Стр. 2

Инв. № дубликата		№ изм.	1	2	3								
Инв. № подлинника	2425	№ изв.	7286	9573	9829								

Таблица 1

Размеры в мм

d	d_1 Пред. откл по h12	d_2 Пред. откл по h11	d_3, не более	d_4 Пред. откл. по h11	Диаметр заготовки d_5	d_6 Пред. откл. по h12	l_3	l_4	l_5	l_6	l_7	l_8	l_9	t Номин.	t Пред. откл.	Кол. шагов n	Кол. шагов n_1
4	4	3,5	4	2,8	3,74	3,96	0,12	4,2	0,8	0,4	2,9	15,6	25	0,6	±0,012	7	26
												20,4	30				34
5	5	4,4	5	3,4	4,66	4,96	0,16	5,6	1,1	0,5	3,9	17,6	30	0,8			22
												22,4	35				28
6	6	5,3	6	4,1	5,60	5,96	0,20	6,0	1,2	0,6	4,0	16,0	30	1,0		8	16
												21,0	35				21
8	8	7,0	8	5,5	7,48	7,95	0,28	8,4	1,5	0,8	5,8	21,0	40	1,4			15
												25,2	45				18
												30,8	50				22
10	10	8,8	10	7,1	9,34	9,95	0,32	9,6		1,0	8,4	22,4	45	1,6	±0,015		14
												27,2	50				17
												32,0	55				20
												36,8	60				23

Инв. № дубликата		№ изм.	1	2	3								
Инв. № подлинника	2425	№ изв.	7286	9573	9829								

Таблица 2

Размеры в мм

d	d_1	d_2	d_3, не более	d_4 Пред. откл. по h11	Диаметр заготовки d_5	d_6 Пред. откл. по h12	l_3	l_4	l_5	l_6	l_7	l_8	l_9	t		Кол. шагов	
	Пред. откл.													Номин.	Пред. откл.	n	n_1
	по h12	по h11															
3,5	3,5	3,1	3,5	2,54	3,27	3,46	0,10	3,5	0,7	0,35	2,9	16,5	25	0,5	±0,012	7	33
4,0	4,0	3,5	4,0	2,96	3,74	3,96	0,12	4,2	0,8	0,40	2,9	15,6	25	0,6			26
5,0	5,0	4,4	5,0	3,69	4,66	4,96	0,16	5,6	1,1	0,50	3,9	17,6	30	0,8			22
6,0	6,0	5,3	6,0	4,41	5,60	5,96	0,20	6,0	1,2	0,60	4,0	16,0	30	1,0		6	16
7,0	7,0	6,2	7,0	5,16	6,54	6,95	0,24	7,2	1,4	0,70	6,0	18,0	35	1,2			15
8,0	8,0	7,0	8,0	5,87	7,48	7,95	0,28	8,4	1,5	0,80	5,8	21,0	40	1,4			15

2. Форма напильков А и $Г_1$ полостей Б и В не контролируется.

3. Размеры l, l_2 и L по стандартам конструкции и размеров, в которых имеется ссылка на настоящий стандарт.

4. Предельные отклонения размеров между двумя любыми несмежными нитками:

$\pm$0,025 мм – для шага $t \leq 1{,}4$ мм;

$\pm$0,030 мм – для шага $t > 1{,}4$ мм.

5. Неуказанные предельные отклонения размеров, допуски формы и расположения поверхностей – по ОСТ 1 00022–80.

№ изм. 2 3
№ изв. 9573 9829
Инв. № дубликата 2425
Инв. № подлинника

ЛИСТ РЕГИСТРАЦИИ ИЗМЕНЕНИЙ

№ изм.	Номера страниц				Номер "Изв. об изм."	Подпись	Дата	Срок введения изменения
	Измененных	Замененных	Новых	Аннулированных				
1	1, 2	3, 4	-	5	7286			01.01.79
2	1,3,4,6	-	6	-	9573	Антонов	13.06.84	01.01.85
3	1,2,3,4, 5,6	—	—	—	9829	[illegible]	19.04.90	01.07.90

Инвентарный № 2425

gost.e-ecolog.ru

(2) Нов. Изв. № 9573