АЛЬБОМ ТИПОВЫХ КОНСТРУКЦИЙ

ПРОКЛАДКИ ОВАЛЬНОГО И ВОСЬМИУГОЛЬНОГО СЕЧЕНИЯ СТАЛЬНЫЕ ДЛЯ ФЛАНЦЕВ АРМАТУРЫ.

Конструкция, размеры и технические требования

АТК 26-18-6-93

Заменен
ОСТ 26.260.461-99
с 01.09.99
г.

Издание официальное

gost.e-ecolog.ru

УДК Группа

АЛЬБОМ ТИПОВЫХ КОНСТРУКЦИЙ

ПРОКЛАДКИ ОВАЛЬНОГО И ВОСЬМИУГОЛЬНОГО СЕЧЕНИЯ СТАЛЬНЫЕ ДЛЯ ФЛАНЦЕВ АРМАТУРЫ.

Конструкция, размеры и технические требования

АТК 26-18-6-93

ОКП 36 0000

Дата введения 01.07.93.

Настоящий альбом типовых конструкций устанавливает конструкцию, размеры и технические требования на прокладки стальные овального и восьмиугольного сечения для фланцевых соединений арматуры и трубопроводов на условное давление Ру от 6,3 до 16,0 МПа и температуру от минус 70 до 600 °С.

I. КОНСТРУКЦИЯ И РАЗМЕРЫ

I.I. Альбом типовых конструкций устанавливает два типа прокладок:

тип I - овального сечения (черт.I, табл.I);

тип 2 - восьмиугольного сечения (черт.2, табл.2).

Издание официальное Перепечатка воспрещена

Тип I

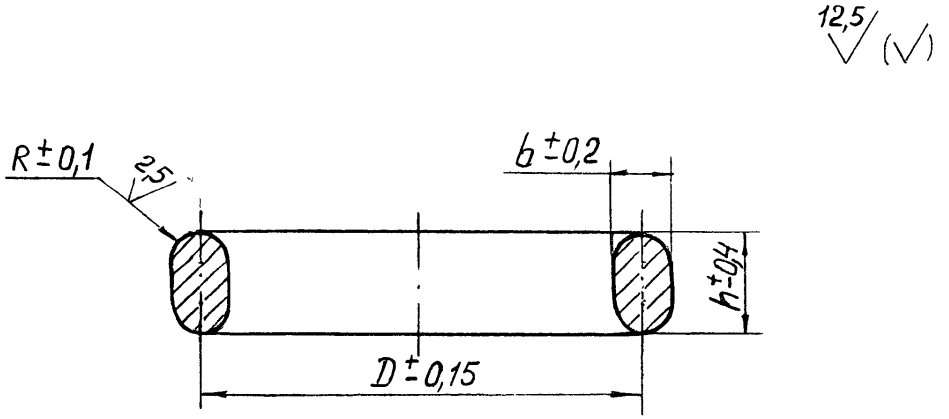

Черт.I

Тип 2

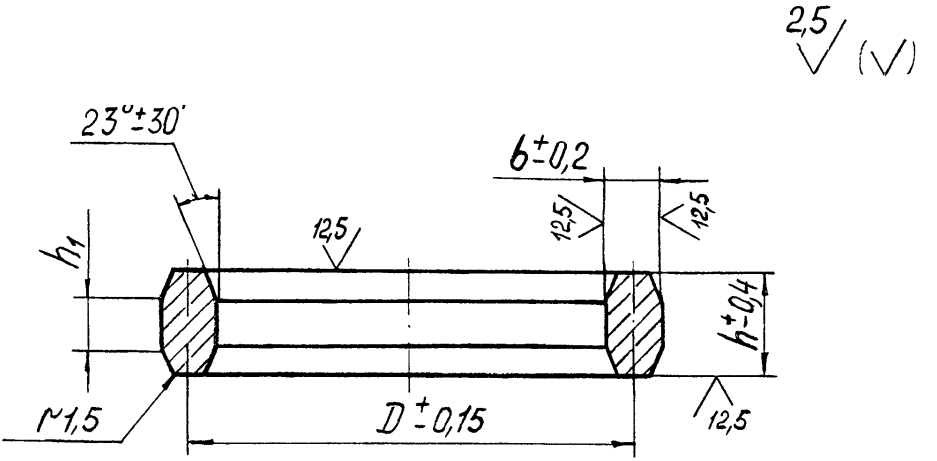

Черт.2

Таблица I

Размеры, мм

Проход условный фланцы D_y	Давление условное Ру, МПа	D	b	h	R	Масса, кг
I5	6,3;I0,0;I6,0	35	8	I4	4,0	0,085
20		45				0,I09
25		50				0,I2I
32		65				0,I57
40		75				0,I82
50	6,3;I0,0	85	II	I8	5,5	0,363
	I6,0	95				0,406
65	6,3;I0,0;I6,0	II0				0,470
80	6,3;I0,0	II5				0,49I
	I6,0	I30				0,55I
I00	6,3;I0,0	I45				0,6I9
	I6,0	I60				0,683
I25	6,3;I0,0	I75				0,747
	I6,0	I90				0,8II
I50	6,3;I0,0	205				0,845
	I6,0		I3	20	6,5	I,I3
200	6,3;I0,0	265	II	I8	5,5	
	I6,0	275	I6	22	8,0	2,02
250	6,3;I0,0	320	II	I8	5,5	I,37
	I6,0	330	I6	22	8,0	2,42

Продолжение табл.I

Размеры, мм

Проход условный фланца D_y	Давление условное Ру, МПа	D	b	h	R	Масса, кг
300	6,3;I0,0	375	II	I8	5,5	I,60
	I6,0	380	22	30	II	4,85
350	6,3	420	II	I8	5,5	I,79
	I0,0		I6	22	8,0	3,08
	I6,0		22	30	II	5,35
400	6,3	480	II	I8	5,5	2,05
	I0,0		I6	22	8,0	3,52
	I6,0		22	30	II	6,I2

Пример условного обозначения прокладки типа I для фланца Ду 300 мм на Ру 6,3 МПа из стали марки 08КП:

ПРОКЛАДКА I-300-6,3-I АТК 26 -I8-6-93

Таблица 2

Размеры, мм

Проход условный фланца D_y	Давление условное Ру, МПа	D	b	h	h_1	Масса, кг
200	I6,0	275	I6	22	I0	2,02
250		330				2,42
300	I0,0	375	II	I8	8	I,60
	I6,0	380	22	30	I2	5,08
350	I0,0	420	I6	22	I0	3,08
	I6,0		22	30	I2	5,60
400	I0,0	480	I5	22	I0	3,52
	I6,0		22	30	I2	6,40

Пример условного обозначения прокладки типа 2 для фланца Ду 300 мм на Ру I6,0 МПа из стали марки 08КП:

ПРОКЛАДКА 2-300-I6,0-I АТК 26-I8-6-93

2. ТЕХНИЧЕСКИЕ ТРЕБОВАНИЯ

2.I. Прокладки должны изготавливаться в соответствии с требованиями настоящего альбома типовых конструкций по чертежам утвержденным в установленном порядке.

2.2. Материал прокладок должен соответствовать табл.3.

Таблица 3

Шифр	Материал
I	Сталь 08КП по ГОСТ I050
2	I0895 по ГОСТ II036
3	Сталь 08Х13 по ГОСТ 5632
4	Сталь 08Х18Н10 по ГОСТ 5632
5	Сталь 08Х18Н10Т по ГОСТ 5632

Материал прокладок выбирается в каждом отдельном случае в зависимости от условий эксплуатации.

Допускается изготовление прокладок из других марок сталей, исходя из условий эксплуатации, по нормативно-технической документации, утвержденной в установленном порядке.

2.3. Торцевые привалочные поверхности прокладок должны быть без дефектов.

2.4. Допускается наличие на прокладке одного поперечного сварного шва. Разность в твердости основного металла и сварного шва не должна быть более 20 единиц по Бринеллю.

2.5. Прокладки из высоколегированных и коррозионностойких сталей следует подвергать термической обработке.

2.6. При поставке прокладок как самостоятельных изделий (запасные части) маркировать на бирке, прикрепленной к каждой прокладке товарный знак предприятия-изготовителя, условное обозначение, марку материала и номер настоящего документа.

На боковой поверхности прокладок клеймением наносится марка материала.

Для прокладок, не имеющих самостоятельной поставки, маркировать в порядке, принятом на предприятии-изготовителе.

I. УТВЕРЖДЕН И ВВЕДЕН В ДЕЙСТВИЕ

2. РАЗРАБОТЧИКИ:
Пролесковский А.Ю., Федорова А.М.

3. ССЫЛОЧНЫЕ НОРМАТИВНО-ТЕХНИЧЕСКИЕ ДОКУМЕНТЫ

Обозначение НТД, на которые дана ссылка	Номер пункта, подпункта, перечисления, приложения
ГОСТ I050-88	2.2
ГОСТ 5632-72	2.2
ГОСТ II036-75	2.2

Лист регистрации изменений

Изм.	Номера листов (страниц)				Номер документа	Подпись	Дата	Срок введения изменения
	измененных	замененных	новых	аннулированных				

gost.e-ecolog.ru