УДК 621.9.04:629.7

Группа Г30

ОТРАСЛЕВОЙ СТАНДАРТ

ОСТ 1 00120-74

НАКАТКА КОЛЬЦЕВАЯ СТЕРЖНЕЙ БОЛТ-ЗАКЛЕПОК ИЗ СТАЛИ

Размеры

На 5 страницах

Введен впервые

Проверен в 1989 г.
Подлежит проверке в 1999 г.
Проверен в 1984 г.
Подлежит проверке в 1989 г.

ОКСТУ 7502

Распоряжением Министерства от 22 июля 1974 г. № 087-16

срок введения установлен с 1 января 1975 г.

Несоблюдение стандарта преследуется по закону

1. Профиль и размеры кольцевой накатки стержней болт-заклепок из стали должны соответствовать указанным на чертеже и в таблице.

Издание официальное

ГР № 3578 от 02.09.74

Перепечатка воспрещена

№ изм. | 1 | 7284
№ изв. | 2 | 9572
3 | 9827
Инв. № подлинника | 1980
Инв. № дубликата

gost.e-ecolog.ru

Инв. № дубликата		№ изм.	1	3								
Инв. № подлинника	1980	№ изв.	7284	9827								

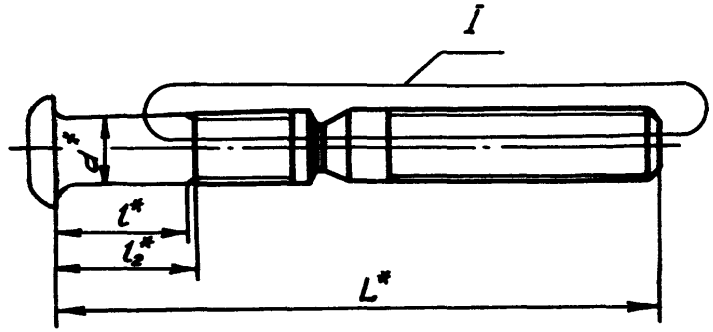

6,3 (√)

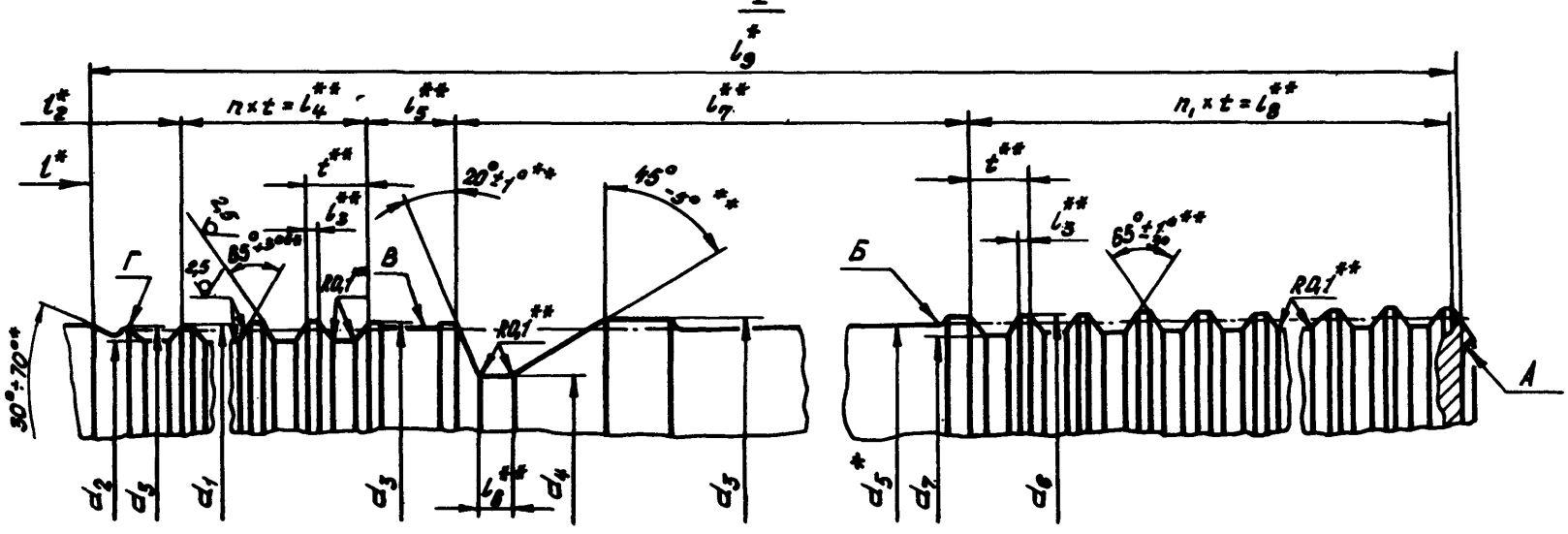

*Размеры для справок.

**Размеры обеспечиваются инструментом.

Инв. № дубликата		№ изм.	1	2	3								
Инв. № подлинника	1980	№ изв.	7284	9572	9827								

мм

d	d_1 Пред.откл. по h12	d_2 Пред.откл. по h11	d_3 max	d_4 Пред. откл. по h11	Диаметр заготовки d_5	d_6 Пред.откл. по h12	d_7 Пред.откл. по h12	l_3	l_4	l_5	l_6	l_7	l_8	l_9	t Номин.	t Пред. откл.	n	n_1
4	4	3,5	3,95	2,70	3,74	3,95	3,55	0,12	4,2	0,8	0,4	2,9	15,6	25	0,6	±0,012	7	26
5	5	4,4	4,95	3,40	4,64	4,95	4,45	0,16	5,6	1,1	0,5	3,9	17,6	30	0,8			22
6	6	5,3	5,95	4,10	5,58	5,90	5,35	0,20	6,0	1,2	0,6	4,0	16,0		1,0		6	16
													22,0	36				22
8	8	7,0	7,95	5,55	7,43	7,85	7,15	0,28	8,4	1,5	0,8	5,8	21,0	40	1,4			15
													25,2	45				18
													30,8	50				22
10	10	8,8	9,95	6,70	9,28	9,85	8,95	0,32	9,6		1,0	8,4	22,4	45	1,6	±0,015		14
													27,2	50				17
													32,0	55				20
													36,8	60				23

2. Форма наплывов А и Г, полостей Б и В не контролируется.

3. Размеры l, l_2 и L – по стандартам конструкции и размеров стержней болт-заклепок, в которых имеется ссылка на настоящий стандарт.

4. Предельные отклонения размеров между двумя любыми несмежными нитками:

±0,025 мм – для шага $t \leq 1{,}4$ мм;

±0,030 мм – для шага $t > 1{,}4$ мм.

5. Неуказанные предельные отклонения размеров, допуски формы и расположения поверхностей – по ОСТ 1 00022-80.

Инв. № дубликата		№ изм.	2	3
Инв. № подлинника	1980	№ изв.	9572	9827

② Зам. Изв. № 9572

ЛИСТ РЕГИСТРАЦИИ ИЗМЕНЕНИЙ

№ изм.	Номера страниц				Номер "Изв. об изм."	Подпись	Дата	Срок введения изменения
	Измененных	Замененных	Новых	Аннулированных				
1	1,2,3,5	–	–	4	7284			01.01.79
2	1, 3	5	5	–	9572		13.06.84	01.01.85
3	1,2,3,4	—	—	—	9827		19.04.90	01.07.90

② Нов. Изв. № 9572

Инвентарн № 1980

gost.e-ecolog.ru