УДК 621.643—219

Группа Е26

ОТРАСЛЕВОЙ СТАНДАРТ

ПЛИТЫ ОПОРНЫЕ ДЛЯ ОПОР ТРУБОПРОВОДОВ ТЭС И АЭС

КОНСТРУКЦИЯ И РАЗМЕРЫ

ОКП 31 1312

ОСТ 108.275.44—80

Взамен МВН 138—65

Указанием Министерства энергетического машиностроения от 30.06.80 № ЮК-002/5261 срок введения установлен

с 01.01.82

до 01.01.93

Несоблюдение стандарта преследуется по закону

1. Настоящий стандарт распространяется на опорные плиты, входящие в блоки катковых опор трубопроводов ТЭС и АЭС.
2. Конструкция, основные размеры и материал деталей должны соответствовать указанным на чертеже и в таблице.
3. Маркировать: обозначение по стандарту, товарный знак.
4. Технические требования — по ОСТ 108.275.50—80.

Издание официальное

Перепечатка воспрещена

Издание с Изменением № 1, утвержденным в ноябре 1980 г.

136 Проверен в 1983 г

gost.e-ecolog.ru

Изменение №2 ОСТ 108.275.44-80 Стр.2

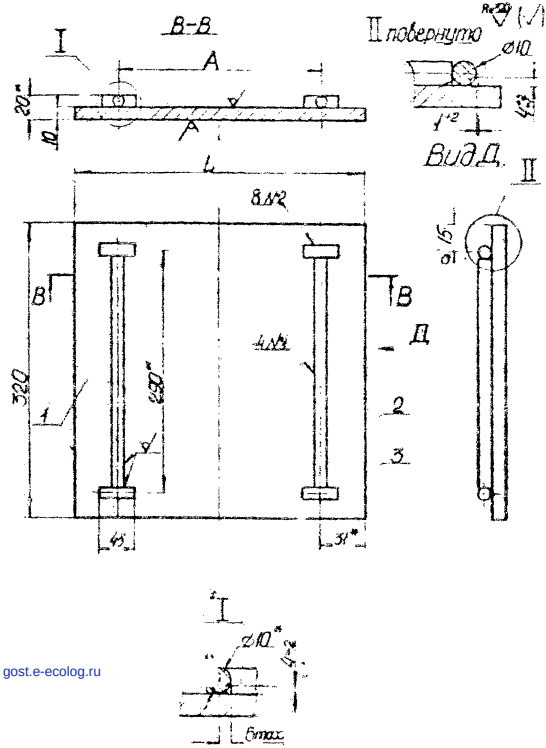

Основание: 2 - направляющая 3 - плоск.

gost.e-ecolog.ru