УДК 621.643-219

Группа Е26

ОТРАСЛЕВОЙ СТАНДАРТ

ОБОЙМЫ КАТКОВЫЕ ДЛЯ ОПОР ТРУБОПРОВОДОВ ТЭС И АЭС

КОНСТРУКЦИЯ И РАЗМЕРЫ

ОКП 31 1312

ОСТ 108.275.43—80

Взамен МВН 951—65

Указанием Министерства энергетического машиностроения от 30.06.80 № ЮК-002,5261 срок введения установлен

с 01.01.82 г.

Несоблюдение стандарта преследуется по закону

1. Настоящий стандарт распространяется на катковые обоймы, входящие в блоки катковых опор трубопроводов ТЭС и АЭС.
2. Конструкция, основные размеры и материал деталей должны соответствовать указанным на чертеже и в таблице.
3. Маркировать: обозначение по стандарту, товарный знак.
4. Технические требования — по ОСТ 108.275.50—80.

Издание официальное

Перепечатка воспрещена

Издание с Изменением № 1, утвержденным в ноябре 1980 г.

Проверен в 1983 г.

gost.e-ecolog.ru

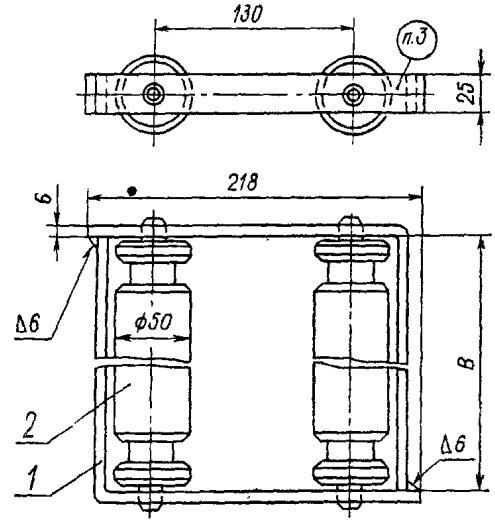

1 — угольник; *2* — направляющая

Размеры в мм

Исполнение	*B*	Масса, кг	Угольник, поз. *1* 2 шт.	Каток, поз. *2* 2 шт.
			Материал	
01	302	10,0	Вст3сп3 ГОСТ 14637—79	Сталь 45 ГОСТ 1050—74
02	452	14,5		

Пример условного обозначения катковой обоймы исполнения 01:

ОБОЙМА 01ОСТ 108.275.43—80

ЛИСТ РЕГИСТРАЦИИ ИЗМЕНЕНИЙ ОСТ 108.275.43—80

Изм.	Номера листов (страниц)				Номер документа	Подпись	Дата	Срок введения изменения
	измененных	замененных	новых	аннулированных				

gost.e-ecolog.ru