УДК 621.643—219

Группа Е28

ОТРАСЛЕВОЙ СТАНДАРТ

ПЛИТЫ НАПРАВЛЯЮЩИЕ ДЛЯ ОПОР ТРУБОПРОВОДОВ ТЭС И АЭС

КОНСТРУКЦИЯ И РАЗМЕРЫ

ОКП 31 1312

ОСТ 108.275.41—80

Взамен МВН 137—63

Указанием Министерства энергетического машиностроения от 30.06.80 № ЮК-002/5261 срок введения установлен

с 01.01.82

Несоблюдение стандарта преследуется по закону

1. Настоящий стандарт распространяется на направляющие плиты для хомутовых и приварных скользящих направляющих опор станционных и турбинных трубопроводов из бесшовных труб наружным диаметром 57—720 мм и из электросварных труб наружным диаметром 530—1420 мм для ТЭС и АЭС.
2. Конструкция, размеры и материал деталей должны соответствовать указанным на чертеже и в таблице.
3. Сварку производить электродами типа Э46А ГОСТ 9467—75.
4. Маркировать: обозначение по стандарту, товарный знак.
5. Технические требования — по ОСТ 108.275.50—80.

Издание официальное **Перепечатка воспрещена**

Издание с Изменением № 1, утвержденным в ноябре 1980 г.

108 Проверен в 1983 г.

gost.e-ecolog.ru

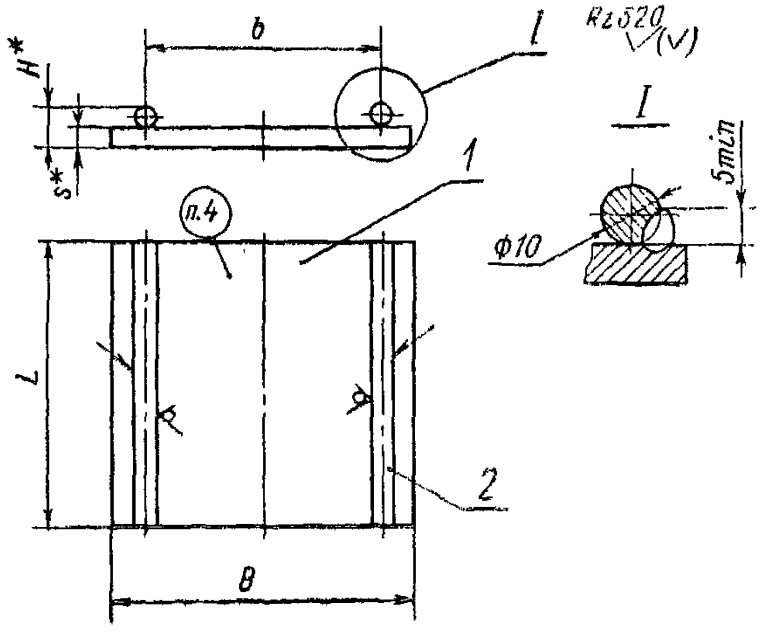

1 — основание; *2* — направляющая

Размеры в мм

Исполнение	Наружный диаметр трубопровода	B		b (пред. откл. ±1)	H	L		s	Масса наплавленного металла, кг	Масса, кг	Основание, поз. 1, 1 шт.		Направляющая, поз. 2, 2 шт.		
		Номин.	Пред. откл.			Номин.	Пред. откл.				Материал	Масса, кг	Материал	Масса, кг	
														1 шт.	общая
01	57	110	±1,5	75	16	250	±2,0	6	0,10	~~1,61~~ 1,61	ВСт3сп3 ГОСТ 14637—79	1,30	Сталь 20 ГОСТ 1050—74	0,185	0,370
02	76	125	±2,0	90						~~1,79~~ 1,80		1,48			
03	89	130		100						~~1,84~~ 1,84		1,53		~~0,193~~ 0,185	~~0,386~~ 0,370
04	108	150		115						~~2,08~~ 2,08		1,77		~~0,154~~ 0,154	~~0,308~~
05	133	175		140						~~2,38~~ 2,48		2,07			
06	159	205		165						~~2,73~~ 2,85		2,42			
07	194	235		200	18	300		8	0,12	~~4,79~~ 5,12		4,42		0,185	0,370
08	219	250		215						~~5,07~~ 5,19		4,70			
09	245	280		245						~~5,43~~ 5,75		5,26			
10	273	310		275						~~6,20~~ 6,32		5,83			
11	325	325	±3,0	295		400	±3,0		0,16	~~8,65~~ 8,82		8,16		~~0,246~~ 0,246	~~0,496~~ 0,492
12	377	350		325						~~9,28~~ 9,45		8,79			
13	426	410		370						~~10,79~~ 10,95		10,30			
14	465	440		405	20	500		10	0,20	~~17,89~~ 18,10		17,27		0,308	0,616
15	530	545		510						~~22,00~~ 22,10		21,39			
16	530[**]	325		295		400			0,16	~~10,60~~ 10,9		10,20		~~0,246~~ 0,249	0,492 0,498

Исполнение	Наружный диаметр трубопровода	B		b (пред. откл. = 1)	H*	L		s*	Масса наплавленного металла, кг	Масса, кг	Основание, поз. 1, 1 шт.		Направляющая, поз. 2, 2 шт.		
		Номин.	Пред. откл.			Номин.	Пред. откл.				Материал	Масса, кг	Материал	Масса, кг	общая
17	630	645	±3,0	610	20	500	±3,0	10	0,20	25,91	ВСт3пс5 ГОСТ 14637—79	25,32	Сталь 20 ГОСТ 1050—74	0,308	0,616
18	630**	380		345		400			0,16	12,42		11,93		0,246	0,492
19	720	715		680		500			0,20	28,68		28,06		0,308	0,616
18	720**	380		345		400			0,16	12,42		11,93		0,246	0,492
20	820** 920**	440		405						17,89		17,27			
21	1020**	510		475		500			0,20	20,64		20,02		0,308	0,616
22	1220**	590		555						23,78		23,16			
23	1420**	715		680						28,68		28,06			

* Размеры для справок.
** Электросварные трубы.

Пример условного обозначения направляющей плиты исполнения 12 для скользящей направляющей опоры трубопровода наружным диаметром 377 мм:

ПЛИТА 377 12ОСТ 108.275.41—80

gost.e-ecolog.ru