УДК 621.643—219

Группа Е26

ОТРАСЛЕВОЙ СТАНДАРТ

КОРПУСЫ ОПОР ТРУБОПРОВОДОВ ТЭС И АЭС

КОНСТРУКЦИЯ И РАЗМЕРЫ

ОКП 31 1312

ОСТ 108.275.39—80

Взамен МВН 122—64

Указанием Министерства энергетического машиностроения от 30.06.80 № ЮК-002/5261 срок введения установлен

с 01.01.82 до 01.01.93

Несоблюдение стандарта преследуется по закону

1. Настоящий стандарт распространяется на корпусы однохомутовых неподвижных опор трубопроводов наружным диаметром 57—159 мм и на корпусы скользящих опор трубопроводов наружным диаметром 57—273 мм из хромомолибденованадиевых, кремнемарганцовистых, углеродистой и коррозионно-стойкой стали аустенитного класса для ТЭС и АЭС.

2. Конструкция, основные размеры и материал деталей должны соответствовать указанным на чертеже и в таблицах 1—7.

3. Маркировать: обозначение по стандарту, товарный знак.

4. Технические требования — по ОСТ 108.275.50—80.

Издание официальное

Перепечатка воспрещена

Издание с Изменением № 1, утвержденным в ноябре 1980 г.

Проверен в 1983 г.

gost.e-ecolog.ru

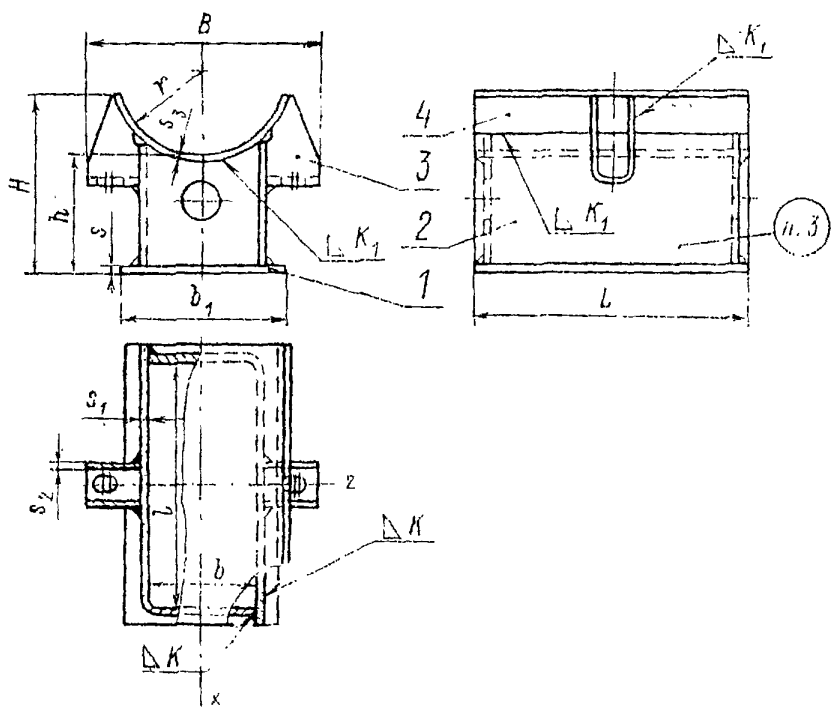

1 — основание; *2* — угольник; *3* — проушина; *4* — подушка

Таблица 1

Основные размеры корпусов однохомутовых неподвижных опор трубопроводов из хромомолибденованадиевых сталей

Размеры в мм

Исполнение	Наружный диаметр трубопровода $D_н$	B	b	b_1	H	h	K	K_1	L	l	r	s	s_1	s_2	s_3	Масса, кг
01*	57	102	34	60	106	93	4	4	90	64	29	4	5	5	5	1,2
02*	76	116	48	75	110	90					38					1,4
03	108	167	65	100	132	100	6	5	155	120	54	6	6			3,7
04	133	202	90	125	145	104			175	140	66					5,0
05	159	228	112	150	146	98			260	225	80					7,6

* Исполнения 01 и 02 использовать для корпусов скользящих опор.

Таблица 2

Основные размеры корпусов однохомутовых неподвижных опор трубопроводов из углеродистой и кремнемарганцовистых сталей

Размеры в мм

Исполнение	Наружный диаметр трубопровода $D_н$	B	b	b_1	H	h	K	K_1	L	l	r	s	s_1	s_2	s_3	Масса, кг
06*	57	102	34	60	106	93	4	4	90	64	29	4	4	4	4	1,2
07*	76	116	48	75	110	90					38					1,4
08*	89	135	55	85	112						45					1,5
09	108	167	65	100	132	100	6	5	155	120	54	6	6			3,7
10	133	202	90	125	145	104			175	140	66					5,0
11	159	228	112	150	146	98			260	225	80					7,6

* Исполнения 06, 07 и 08 использовать для корпусов скользящих опор.

Таблица 3

Основные размеры корпусов однохомутовых неподвижных опор трубопроводов из коррозионно-стойкой стали аустенитного класса

Размеры в мм

Исполнение	Наружный диаметр трубопровода $D_н$	B	b	b_1	H	h	K	K_1	L	l	r	s	s_1	s_2	s_3	Масса, кг
12*	57	106	34	60	106	93	4	4	90	64	29	4	4	4	4	1,2
13*	76	126	48	75	110	90					38					1,4
14*	89	135 133	55	85	112						45					1,5
15	108	167	65	100	132	100	6	5	155	120	54	6	6			3,7
16	133	202	90	125	145	104			175	140	66					5,0
17	159	228	112	150	146	98			260	225	80					7,6

* Исполнения 12, 13 и 14 использовать для корпусов скользящих опор

Таблица 4

Основные размеры корпусов однохомутовых скользящих опор трубопроводов из хромомолибденованадиевых сталей

Размеры в мм

Исполнение	Наружный диаметр трубопровода $D_н$	B	b	b_1	H	h	K	K_1	L	l	r	s	s_1	s_2	s_3	Масса, кг
18	108	157	65	100	132	100	6	5	80	50	54	6	6	5	5	2,2
19	133	192	96	125	145	104			85	55	66					2,9
20	159	220	112	150	146	98					80					3,5
21	194	258	146	185	211	152		6	105	70	97			6	6	6,4
22	219	298	166	200	224	157			120	85	110					7,9
23	245	324	192	230	223	149					122					8,7
24	273	364	222	260	238	144					136					9,3

Таблица 5

Основные размеры корпусов однохомутовых скользящих опор трубопроводов из углеродистой и кремнемарганцовистых сталей

Размеры в мм

Исполнение	Наружный диаметр трубопровода $D_н$	B	b	b_1	H	h	K	K_1	L	l	r	s	s_1	s_2	s_3	Масса, кг
25	108	144 157	60 65	100	132	100	6	5	80	50	54	6	6	4	4	2,2
26	133	168 192	85 90	125	145	104			85	55	66					2,9
27	159	214 220	112	150	146	98					80					3,4
28	194	258	146	185	211	152		6	105	70	97			6	6	6,4
29	219	298	166	200	224	157			120	85	110					7,9
30	273	358 334	261 222	260	238	144					136					9,3

Таблица 6

Основные размеры корпусов однохомутовых скользящих опор трубопроводов из коррозионно-стойкой стали аустенитного класса

Размеры в мм

Исполнение	Наружный диаметр трубопровода $D_н$	B	b	b_1	H	h	K	K_1	L	l	r	s	s_1	s_2	s_3	Масса, кг
31	108	152 167	66	100	132	100	6	5	80	50	54	6	6	4	4	2,2
32	133	188 192	86 90	125	145	104			85	55	66					2,9
33	159	224 220	112	150	146	98					80					3,4
34	219	298	166	200	224	157		6	120	85	110			6	6	7,9
35	245	324	192	230	221 223	149					122					8,7
36	273	354 358	222	260	238	144					136					9,3

Таблица 7

Спецификация корпусов

Наименование деталей	Количество, шт.	Материал деталей корпуса							
		для паропроводов из хромомолибденованадиевых сталей для ТЭС		для трубопроводов из углеродистой и кремнемарганцовистых сталей для ТЭС и АЭС			для трубопроводов из коррозионностойкой стали аустенитного класса для АЭС		
		Исполнение							
		01, 02	03—05, 18—24	06—08	09—11, 25—27	28—30	12—14	15—17, 31—33	34—36
Основание (поз. 1)	1	Сталь 20 ГОСТ 1577—70	Сталь 20К ГОСТ 5520—79	ВСт3 ГОСТ 14637—79					
Угольник (поз. 2)	2	Сталь 12ХМ ТУ 14—1—642—73		Сталь 20 ГОСТ 1577—70	Сталь 20К ГОСТ 5520—79		Сталь 20 ГОСТ 1577—70	Сталь 20К ГОСТ 5520—79	
Проушина (поз. 3)	2	Сталь 12ХМ ТУ 14—1—642—73		Сталь 20 ГОСТ 1577—70	Сталь 20К ГОСТ 5520—79		Сталь 20 ГОСТ 1577—70	Сталь 20К ГОСТ 5520—79	
Подушка (поз. 4)	1	Сталь 12ХМ ТУ 14—1—642—73		Сталь 20 ГОСТ 1577—70	Сталь 20К ГОСТ 5520—79		Сталь 12Х18Н10Т ГОСТ 7350—77		

Пример условного обозначения корпуса исполнения 20 для однохомутовой скользящей опоры трубопровода наружным диаметром 159 мм из хромомолибденованадиевой стали:

КОРПУС 159 20ОСТ 108.275.39—80

gost.e-ecolog.ru