УДК 621.643—219

Группа Е26

ОТРАСЛЕВОЙ СТАНДАРТ

КОРПУСЫ ОПОР ТРУБОПРОВОДОВ ТЭС И АЭС

КОНСТРУКЦИЯ И РАЗМЕРЫ

ОКП 31 1312

ОСТ 108.275.40—80

Взамен МВН 111—64

Указанием Министерства энергетического машиностроения от 30.06.80 № ЮК-002/5261 срок введения установлен

с 01.01.82

Несоблюдение стандарта преследуется по закону

1. Настоящий стандарт распространяется на корпусы:

двуххомутовых неподвижных опор трубопроводов наружным диаметром 194—720 мм из хромомолибденованадиевых, углеродистой и кремнемарганцовистых сталей для ТЭС, наружным диаметром 194—630 мм из углеродистой и кремнемарганцовистых сталей для АЭС, наружным диаметром 219—325 мм из коррозионностойкой стали аустенитного класса АЭС;

двуххомутовых скользящих опор трубопроводов наружным диаметром 325—720 мм из хромомолибденованадиевых, углеродистой и кремнемарганцовистых сталей для ТЭС, наружным диаметром 325—730 мм из углеродистой и кремнемарганцовистых сталей для АЭС, наружным диаметром 325 мм из коррозионно-стойкой стали аустенитного класса для АЭС.

2. Конструкция, основные размеры и материал деталей должны соответствовать указанным на чертеже и в табл. 1—7.

3. Маркировать: обозначение по стандарту, товарный знак.

4. Технические требования — по ОСТ 108.275.50—80.

Издание официальное **Перепечатка воспрещена**

Издание с Изменением № 1, утвержденным в ноябре 1980 г.

gost.e-ecolog.ru

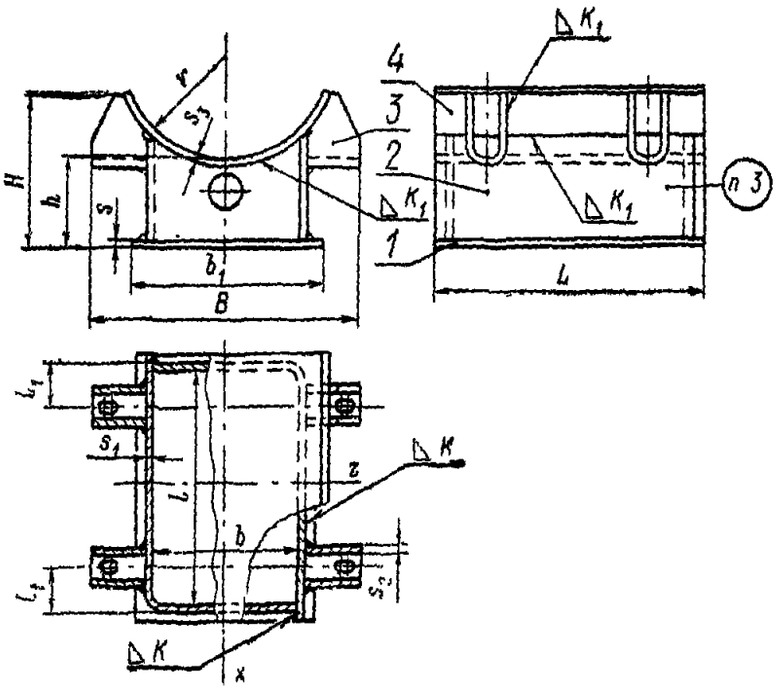

1 — основание; *2* — угольник; *3* — проушина; *4* — подушка

Таблица 1

Основные размеры корпусов двухкомутовых неподвижных опор трубопроводов из хромомолибденованадиевых сталей

Размеры в мм

Исполнение	Наружный диаметр трубопровода	B	b	b_1	H	h	K	K_1	L	l	l_1	r	s	s_1	s_2	s_3	Масса, кг
01	194	~~262~~ 254	146	185	213	154	8	7	325	280	40	97	8	8	6	6	18,4
02	219	302	166	210	226	159					42	110					21,0
03	245	328	192	235	225	151			350	308		122					23,9
04	273	~~358~~ 348	222	265	240	146			410	368		136					~~29,5~~ 29,3
05	325	419	273	320	264	151			530	485	45	162	10				~~45,8~~ 45,7
06	377	~~479~~ 485	313	355	266	145		8	575	530	52	189			8	8	~~59,0~~ 58,7
07	426	544	368	410	~~288~~ 296	151			625	580		213					72,4
08	465	577	401	450	310	150			660	615		232					~~81,5~~ 81,0
09	530	640	440	500	324	152	10	10	535	490	64	267		10		10	89,4
10	630	754	534	590	374	170			610	560		318	13		10	12	~~134,0~~ 136,0
11	720	842	602	660	~~408~~ 396	174			700	650	75	363					~~171,0~~ 169,0

Таблица 2

Основные размеры корпусов двухкомутовых неподвижных опор трубопроводов из углеродистой и кремнемарганцовистых сталей

Размеры в мм

Исполнение	Наружный диаметр трубопровода	B	h	b_1	H	h	K	K_1	L	l	l_1	r	s	s_1	s_2	s_3	Масса, кг
12	194	~~254~~ ~~262~~	146	185	213	154	8	7	325	280	40	97	8	8	6	6	18,4
13	219	302	166	210	226	159					42	110					21,0
14	273	~~358~~ 358	222	265	240	146			410	308		136					~~29,5~~ 25,3
15	325	~~419~~ ~~420~~	273	320	262	151			530	485	45	162	10				~~46,0~~ 45,7
16	377	~~479~~	313	355	264	145		8	575	530	52	189			8	8	~~59,0~~ 58,7
17	426	544	368	410	~~286~~ 296	151			625	580		213					72,4
18	465	577	401	450	308	150			660	615		232					~~81,5~~ 81,0
19	530	640	440	500	324	152	10	10	535	490	64	267		10	10	10	89,4
20	630	754	534	590	374	170			610	560		318	12			13	~~136,0~~ 136,4
21	720	842	602	660	~~398~~ ~~408~~	171			700	650	75	363					~~172,0~~ 171,0

Таблица 3

Основные размеры корпусов двухкомутовых неподвижных опор трубопроводов из коррозионно-стойкой стали аустенитного класса

Размеры в мм

Исполнение	Наружный диаметр трубопровода	B	b	b_1	H	h	K	K_1	L	l	l_1	r	s	s_1	s_2	s_3	Масса, кг
22	219	302	166	210	226	159	8	7	325	280	42	110	8	8	6	6	21,0
23	245	328	192	235	225	151			350	308		122					23,9
24	273	358	222	265	240	146			410	368		136					29,5
25	325	419	273	320	264	151			530	485	45	162	10				~~45,8~~ 45,7

Таблица 4

Основные размеры корпусов двухкомутовых скользящих опор трубопроводов из хромомолибденованадиевых сталей

Размеры в мм

Исполнение	Наружный диаметр трубопровода	B	b	b_1	H	h	K	K_1	L	l	l_1	r	s	s_1	s_2	s_3	Масса, кг
26	325	410	238	275	266	153	6	6	215	180	42	162	6	6	6	6	17,7
27	377	459	267	305	282	150			225	190		189					20,3
28	426	508	316	355	312	156						213					22,8
29	465	548	346	385	307	149						232					24,7
30	530	616	440	490	324	150	8	8	275	230	55	267	8	8	8	10	47,3
31	630	734	534	590	372	167	10	10	305	250	62	318	10	10	10	12	74,7
32	720	822	602	660	406	171			330	280	75	363					90,4

Таблица 5

Основные размеры корпусов двухкомутовых скользящих опор трубопроводов из углеродистой и кремнемарганцовистых сталей

Размеры в мм

Исполнение	Наружный диаметр трубопровода	B	b	b_1	H	h	K	K_1	L	l	l_1	r	s	s_1	s_2	s_3	Масса, кг
33	325	~~410~~ 408	238	275	266	153	6	6	215	180	42	162	6	6	6	6	~~17,7~~ 17,3
34	377	~~459~~ 458	267	305	282	150			225	190		189					20,3 19,9
35	426	~~508~~ 508	316	355	312	156						213					~~22,8~~ 22,5
36	465	548	346	385	307	149						232					~~24,7~~ 24,3
37	530	616	440	490	324	150	8	8	275	230	55	267	8	8	8	10	47,3
38	630	734	534	590	372	168	10	10	305	250	62	318	10	10	10	13	~~78,6~~ 77,0
39	720	822	602	660	~~406~~ 364	172			330	280	75	363					~~93,0~~ 92,0

Таблица 6

Основные размеры корпусов двухкомутовой скользящей опоры трубопроводов из коррозионно-стойкой стали аустенитного класса

Размеры в мм

Исполнение	Наружный диаметр трубопровода	B	b	b_1	H	h	K	K_1	L	l	l_1	r	s	s_1	s_2	s_3	Масса, кг
40	325	~~410~~ 408	238	275	266	153	6	6	215	180	42	162	6	6	6	6	~~17,5~~ 17,1

Таблица 7

Спецификация корпусов

Наименование деталей	Количество, шт	Материал деталей корпуса		
		для паропроводов из хромомолибденованадиевых сталей для ТЭС	для трубопроводов из углеродистой и кремнемарганцовистых сталей для ТЭС и АЭС	для трубопроводов из коррозионно-стойкой стали аустенитного класса для АЭС
		Исполнение		
		01—11, 26—32	12—21, 33—39	22—25, 40
Основание (поз. *1*)	1	Сталь 20К ГОСТ 5520—79	ВСт3 ГОСТ 14637—79	
Угольник (поз. *2*)	2	Сталь 12ХМ ТУ 14—1—642—73	Сталь 20К ГОСТ 5520—79	
Проушина (поз. *3*)	4	Сталь 12ХМ ТУ 14—1—642—73	Сталь 20К ГОСТ 5520—79	
Подушка (поз. *4*)	1	Сталь 12ХМ ТУ 14—1—642—73	Сталь 20К ГОСТ 5520—79	Сталь 12Х18Н10Т ГОСТ 7350—77

Пример условного обозначения корпуса исполнения 21 для двухкомутовой неподвижной опоры трубопровода наружным диаметром 720 мм из кремнемарганцовистой стали:

КОРПУС 720 21ОСТ 108.275.40—80

ЛИСТ РЕГИСТРАЦИИ ИЗМЕНЕНИЙ ОСТ 108.275.40—80

Изм.	Номера листов (страниц)				Номер документа	Подпись	Дата	Срок введения изменения
	измененных	замененных	новых	аннулированных				

gost.e-ecolog.ru