УДК 621.643—219

Группа Е26

ОТРАСЛЕВОЙ СТАНДАРТ

ОПОРЫ ОДНОХОМУТОВЫЕ ТРУБОПРОВОДОВ ТЭС И АЭС

КОНСТРУКЦИЯ И РАЗМЕРЫ

ОКП 31 1312

ОСТ 108.275.37—80

Введен впервые

Указанием Министерства энергетического машиностроения от 30.06.80 № ЮК-002/5261 срок введения установлен

с 01.01.82

Несоблюдение стандарта преследуется по закону

1. Настоящий стандарт распространяется на однохомутовые опоры, являющиеся составной частью неподвижных опор трубопроводов наружным диаметром 57—159 мм для ТЭС и АЭС и составной частью скользящих опор трубопроводов наружным диаметром 57—273 мм из коррозионно-стойкой стали аустенитного класса для АЭС.

2. Конструкция и основные размеры опор должны соответствовать указанным на чертеже и в табл. 1—5.

3. Маркировать: обозначение по стандарту, товарный знак.

4. Технические требования — по ОСТ 108.275.50—80.

Издание официальное

Перепечатка воспрещена

Издание с Изменением № 1, утвержденным в ноябре 1980 г.

Проверен в 1983 г

gost.e-ecolog.ru

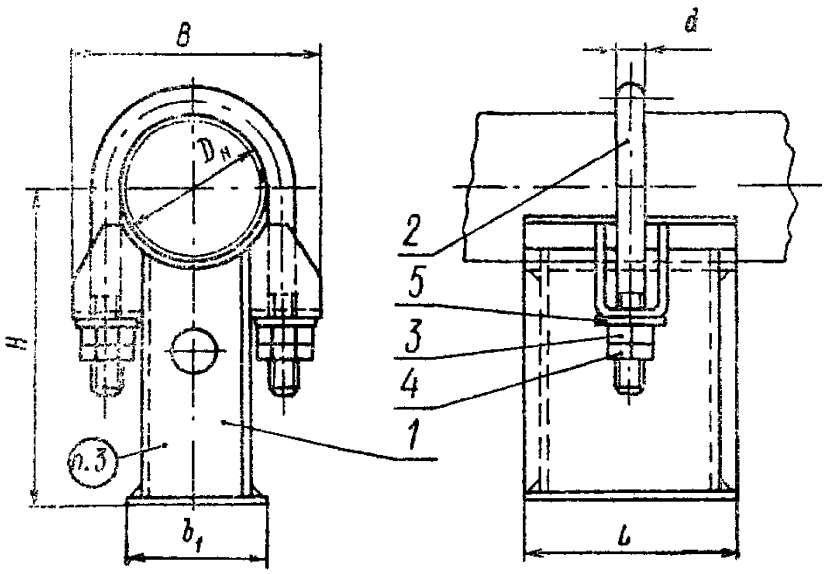

1 — корпус; *2* — хомут; *3* — гайка; *4* — гайка низкая; *5* — шайба

Таблица 1

Основные размеры однохомутовых неподвижных опор

Размеры в мм

Исполнение	Наружный диаметр трубопровода $D_н$	B	b_1	d	H	L	Масса, кг
01 06	57	102 102	60	12	122	90	1,6 1,6
12		106					
02 07	76	116 116	75		128		2,0 1,7
13		126					
08 14	89	133 133	85		135		1,9
03 09 15	108	167	100	16	154	155	4,3 4,5
04 10	133	202	125	20	171	175	6,5 6,5
16							6,5
05 11 17 18	159	228	150		178	260	9,7 9,2

Таблица 2

Основные размеры однохомутовых скользящих опор из коррозионно-стойкой стали аустенитного класса

Размеры в мм

Исполнение	Наружный диаметр трубопровода $D_н$	B	b_1	d	H	L	Масса, кг
12	57	106	60	12	122	90	1,5
13	76	126	75		128		1,7
14	89	133	85		135		1,9
19	108	152	100		154	80	2,6
20	133	192	125	16	171	85	3,9
21	159	220	150		178		4,4
22							3,6
23	219	298	200	20	267	120	9,9
24	245	324	230	24	272		12,0
25	273	354	260		281		12,7

Таблица 3

Основные размеры и спецификация опор трубопроводов из хромомолибденованадиевых сталей

Размеры в мм

Исполнение	Наружный диаметр трубопровода $D_н$	Корпус, поз. *1* 1 шт.	Хомут, поз. *2* 1 шт.	Гайка ГОСТ 5915—70, поз. *3* Сталь 20Х1М1Ф1ТР ГОСТ 20072—74 2 шт.			Гайка ГОСТ 5916—70, поз. *4* Сталь 20Х1М1Ф1ТР ГОСТ 20072—74 2 шт.			Шайба ГОСТ 11371—78, поз. *5* Сталь 12ХМ ТУ 14—1—642—73 2 шт.				
		Исполнение		Номинальный диаметр резьбы	Масса, кг		Номинальный диаметр резьбы	Масса, кг		d_1	d_2	s	Масса, кг	
		по ОСТ 108.275.39—80	по ОСТ 108.343.01—80		1 шт.	общая		1 шт.	общая				1 шт.	общая
01	57	01	01	М12	0,015	0,030	М12	0,010	0,020	13,0	24,0	3	0,008	0,016
02	76	02	02											
03	108	03	04	М16	0,033	0,066	М16	0,019	0,038	17,0	30,0		0,011	0,022
04	133	04	06	М20	0,062	0,124	М20	0,034	0,068	21,0	37,0	4	0,022	0,044
05	159	05	08											

Примечание. Допускается шайбы для резьбы М12, М16 изготавливать из стали 12Х1МФ

Таблица 4

Основные размеры и спецификация опор трубопроводов из углеродистой и кремнемарганцовистых сталей

Размеры в мм

Исполнение	Наружный диаметр трубопровода $D_н$	Корпус, поз 1, 1 шт	Хомут, поз 2, 1 шт	Гайка ГОСТ 5915—70, поз 3, Сталь 35 ГОСТ 1050—74, 2 шт.			Гайка ГОСТ 5916—70, поз 4, Сталь 35 ГОСТ 1050—74, 2 шт			Шайба ГОСТ 11371—78, поз 5, ВСт3 ГОСТ 380—71, 2 шт				
		Исполнение		Номинальный диаметр резьбы	Масса, кг		Номинальный диаметр резьбы	Масса, кг		d_1	d_2	s	Масса, кг	
		по ОСТ 108 275.39—80	по ОСТ 108 343.01—80		1 шт	общая		1 шт.	общая				1 шт	общая
06	57	06	27	M12	0,015	0,030	M12	0,010	0,020	13,0	24,0	3	0,008	0,016
07	76	07	28											
08	89	08	29											
09	108	09	31	M16	0,033	0,066	M16	0,019	0,038	17,0	30,0		0,011	0,022
10	133	10	33	M20	0,062	0,124	M20	0,034	0,068	21,0	37,0		0,017	0,034
11	159	11	35											

Основные размеры и спецификации опор трубопроводов из коррозионно-стойкой стали аустенитного класса

Таблица 3

Размеры в мм

Исполнение	Наружный диаметр трубопровода $D_н$	Корпус, поз 1, 1 шт	Хомут, поз 2, 1 шт.	Гайка ГОСТ 5915—70, поз 3, Сталь 35 ГОСТ 1050—74, 2 шт.			Гайка ГОСТ 5916—70, поз 4, Сталь 35 ГОСТ 1050—74, 2 шт			Шайба ГОСТ 11371—78, поз 5, ВСт3 ГОСТ 380—71, 2 шт					
		Исполнение		Номинальный диаметр резьбы	Масса, кг		Номинальный диаметр резьбы	Масса, кг		d_1	d_2	s	Масса, кг		
		по ОСТ 108 275.39—80	по ОСТ 108 343 01—80		1 шт.	общая		1 шт.	общая				1 шт	общая	
12	57	12	54	М12	0,015	0,03	М12	0,010	0,020	13,0	24,0	3	0,008	0,016	
13	76	13	55												
14	89	14	56												
19	108	31	57												
15		15	58	М16	0,033	0,066	М16	0,019	0,038	17,0	30,0		0,011	0,022	
20	133	32	59												
16		16	60	М20	0,062	0,124	М20	0,034	0,068	21,0	37,0		0,017	0,034	
21	159	33	61	М16	0,033	0,066	М16	0,019	0,038	17,0	30,0		0,011	0,022	
22			63												
17		17	62	М20	0,062	0,124	М20	0,034	0,068	21,0	37,0		0,017	0,034	
18			64												
23	219	34	65												
24	245	35	67	М24	0,107	0,214	М24	0,055	0,110	25,0	44,0	4	0,032	0,064	
25	273	36	68												

Пример условного обозначения однохомутовой опоры исполнения 20 для трубопровода наружным диаметром 133 мм из коррозионно-стойкой стали аустенитного класса

ОПОРА 133 20ОСТ 108 275.37—80

gost.e-ecolog.ru