УДК 621.643—219

Группа Е26

ОТРАСЛЕВОЙ СТАНДАРТ

ОПОРА СКОЛЬЗЯЩАЯ НАПРАВЛЯЮЩАЯ ТРУБОПРОВОДОВ НАРУЖНЫМ ДИАМЕТРОМ 325 мм ДЛЯ АЭС КОНСТРУКЦИЯ И РАЗМЕРЫ

ОКП 69 3719 0020

ОСТ 108.275.36—80

Введен впервые

Указанием Министерства энергетического машиностроения от 30.06.80 № ЮК-002/5261 срок введения установлен

с 01.01.82

Несоблюдение стандарта преследуется по закону

1. Настоящий стандарт распространяется на скользящую направляющую двухкомутовую опору трубопроводов наружным диаметром 325 мм из коррозионно-стойкой стали аустенитного класса с температурой среды не более 360°С для АЭС.
2. Конструкция и основные размеры должны соответствовать указанным на чертеже.
3. Масса опоры 35 кг.
4. Технические требования — по ОСТ 108.275.50—80.

Издание официальное

Перепечатка воспрещена

Издание с Изменением № 1, утвержденным в ноябре 1980 г.

Пересмотрен в 1983 г.

gost.e-ecolog.ru

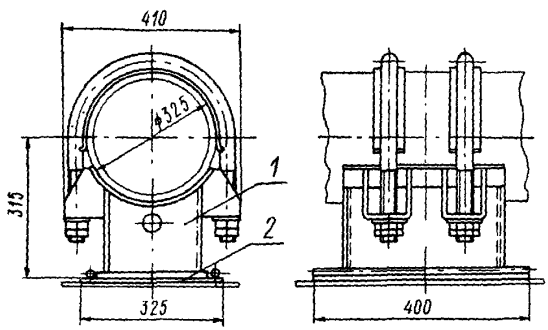

1 — опора скользящая 325 ОСТ 108.275.32—80; *2* — плита направляющая 325 ОСТ 108.275.41—80

Условное обозначение скользящей направляющей двухкомутовой опоры трубопровода наружным диаметром 325 мм:

ОПОРА 325 ОСТ 108.275.36—80

ЛИСТ РЕГИСТРАЦИИ ИЗМЕНЕНИЙ ОСТ 108.275.36—80

Изм.	Номера листов (страниц)				Номер документа	Подпись	Дата	Срок введения изменения
	измененных	замененных	новых	аннулированных				

gost.e-ecolog.ru