УДК 621.643—219

Группа Е26

ОТРАСЛЕВОЙ СТАНДАРТ

ОПОРЫ СКОЛЬЗЯЩИЕ НАПРАВЛЯЮЩИЕ ОДНОХОМУТОВЫЕ ТРУБОПРОВОДОВ ИЗ КОРРОЗИОННО-СТОЙКОЙ СТАЛИ АУСТЕНИТНОГО КЛАССА ДЛЯ АЭС

КОНСТРУКЦИЯ И РАЗМЕРЫ

ОКП 69 3719 0019

ОСТ 108.275.35—80

Введен впервые

Указанием Министерства энергетического машиностроения от 30.06.80 № ЮК-002 5261 срок введения установлен

с 01.01.82

Несоблюдение стандарта преследуется по закону

1. Настоящий стандарт распространяется на скользящие направляющие однохомутовые опоры для трубопроводов с наружным диаметром 57—273 мм из коррозионно-стойкой стали аустенитного класса с температурой среды не более 360°С и температурой среды не более 450°С для исполнения 07 (таблица) для АЭС.

2. Конструкция и основные размеры должны соответствовать указанным на чертеже и в таблице.

3. Технические требования — по ОСТ 108.275.50—80.

Издание официальное Перепечатка воспрещена

Издание с Изменением № 1, утвержденным в ноябре 1980 г.

gost.e-ecolog.ru

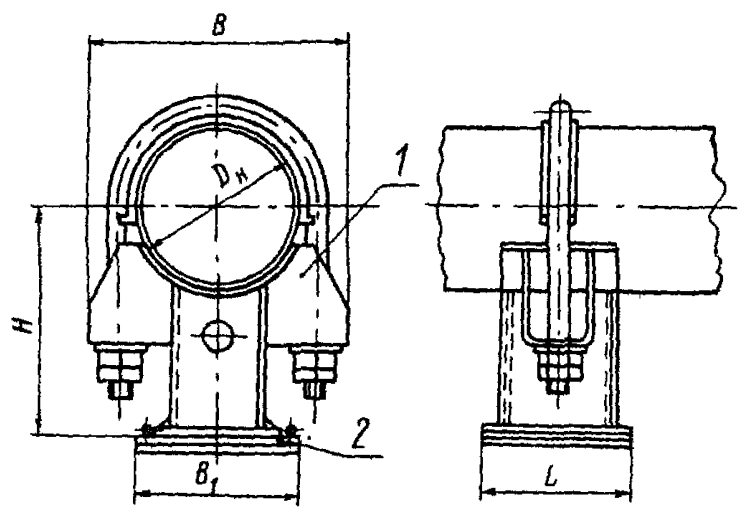

1 — опора скользящая однохомутовая; *2* — плита направляющая

Размеры в мм

Исполнение	Наружный диаметр трубопровода $D_н$	B	B_1	H	L	Масса, кг	Опора скользящая, поз. 1, 1 шт.	Плита направляющая, поз. 2, 1 шт.
							Исполнение	
							по ОСТ 108.275.31—80	по ОСТ 108.275.41—80
01	57	106	110	121	250	3,2	01	01
02	76	126	125	128		3,6	02	02
03	89	133	130	135		3,8	03	03
04	108	157	150	154		4,8	04	04
05	133	193	175	170		6,4	05	05
06	159	220	205	178		7,3	06	06
07							07	
08	219	293	250	267	300	15,3	08	08
09	245	324	280	271		18,0	09	09
10	273	354	310	280		19,3	10	10

Пример условного обозначения скользящей направляющей однохомутовой опоры исполнения 03 для трубопровода наружным диаметром 89 мм:

ОПОРА 89 03ОСТ 108.275.35—80

gost.e-ecolog.ru