621.643—219

Группа Е26

ТРАСЛЕВОЙ СТАНДАРТ

ОПОРЫ СКОЛЬЗЯЩИЕ ОДНОХОМУТОВЫЕ ТРУБОПРОВОДОВ ИЗ КОРРОЗИОННО-СТОЙКОЙ СТАЛИ АУСТЕНИТНОГО КЛАССА ДЛЯ АЭС

КОНСТРУКЦИЯ И РАЗМЕРЫ

ОКП 69 3719 0017

ОСТ 108.275.31—80

Введен впервые

Указанием Министерства энергетического машиностроения от 30 06 80 № ЮК-002/5261 срок введения установлен

с 01 01 ~~82~~ 85

до 01 01 93

Несоблюдение стандарта преследуется по закону

1 Настоящий стандарт распространяется на скользящие однохомутовые опоры трубопроводов наружным диаметром 57—273 мм из коррозионно-стойкой стали аустенитного класса с температурой среды не более 360°С и температурой среды не более 450°С для исполнения 07 (табл 1) для АЭС

2 Конструкция, основные размеры и допускаемые усилия на опоры (при использовании их в качестве неподвижных) должны соответствовать указанным на чертеже и в табл 1 и 2

3 Технические требования — по ОСТ 108 275 50—80

Издание официальное

Перепечатка воспрещена

Издание с Изменением № 1, утвержденным в ноябре 1980 г

Проверен с 1983г

Заказ 518

gost.e-ecolog.ru

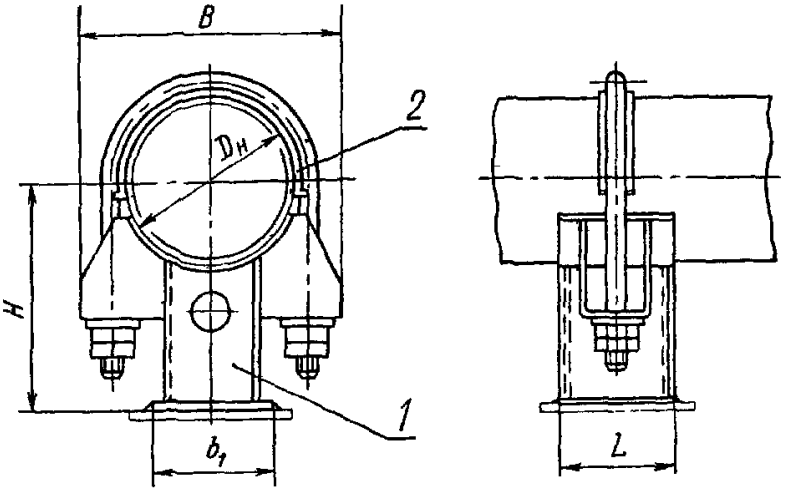

1 — опора однохомутовая; *2* — прокладка

Таблица 1

Размеры в мм

Исполнение	Наружный диаметр трубопровода $D_н$	B	b_1	H	L	Масса, кг	Опора однохомутовая, поз. 1, 1 шт.	Прокладка, поз 2, 1 шт
							Исполнение	
							по ОСТ 108 275 37—80	по ОСТ 108 386 02—80
01	57	106	60	122	90	1,6	12	01
02	76	126	75	128		1,8	13	02
03	89	~~133~~ 135	85	135		2,0	14	03
04	108	~~157~~ 152	100	154	80	2,7	19	04
05	133	~~151~~ 188	125	171	85	4,0	20	05
06	159	224	150	178		4,6	21	06
07		~~220~~ 224				~~4,6~~ 3,8	22	
08	219	298	200	267	120	10,2	23	07
09	245	324	230	272		12,4	24	08
10	273	~~351~~ 358	260	~~281~~ 280		13,1	25	09

Таблица 2

Усилия в кН(кгс)

Исполнение	Наружный диаметр трубопровода $D_н$, мм	F, см²	W_I, см³	W_{II}, см³	Допускаемое осевое усилие P_x при температуре среды, °С							
					20	280	360	450	20	280	360	450
					при поперечном усилии $P_z=P_y$				при поперечном усилии $P_z=0{,}5P_y$			
01	57	6,70	14,11	10,64	4,5 (459)	3,8 (387)	3,6 (367)	—	6,4 (653)	5,4 (550)	5,0 (510)	—
02	76	7,48	16,90	14,85	5,6 (571)	4,6 (469)	4,4 (449)	—	7,6 (775)	6,3 (642)	6,0 (612)	—
03	89	7,09	14,00	14,65	4,8 (489)	3,9 (398)	3,7 (377)	—	6,3 (642)	5,2 (530)	5,0 (510)	—
04	108	12,38	27,18	30,33	8,3 (846)	6,7 (683)	6,5 (663)	—	8,3 (846)	6,7 (683)	6.5 (663)	—
05	133	14,90	36,63	45,78	11,3 (1152)	9,8 (999)	9,3 (948)	—	14,9 (1519)	12,5 (1275)	11,9 (1213)	—
06	159	16,75	42,80	59,44	13,1 (1336)	11,3 (1152)	10,7 (1091)	—	16,7 (1703)	14,3 (1458)	13,1 (1336)	—
07								10,4 (1060)				13,1 (1336)
08	219	23,80	88,23	121,21	18,4 (1876)	15,5 (1580)	14,3 (1458)	—	23,8 (2427)	19,6 (1999)	18,4 (1876)	—
09	245	26,00	98,85	146,31	20,8 (2121)	17,3 (1764)	16,1 (1642)	—	26,2 (2672)	22,0 (2243)	20,8 (2121)	—
10	273	28,51	111,10	177,63	23,2 (2366)	19,6 (1999)	18,4 (1876)	—	28,6 (2916)	23,8 (2427)	22,6 (2304)	—

Примечания

1 W_I и W_{II} — моменты сопротивления расчетного сечения шва сварного соединения угольников с основанием относительно осей симметрии основания z и y соответственно (см. чертеж ОСТ 108 275 39—80)

2 F — площадь расчетного сечения шва сварного соединения угольников с основанием

Пример условного обозначения скользящей однохомутовой опоры исполнения 08 для трубопро-

ЛИСТ РЕГИСТРАЦИИ ИЗМЕНЕНИЙ ОСТ 108.275 31—80

Изм.	Номера листов (страниц)				Номер документа	Подпись	Дата	Срок введения изменения
	измененных	замененных	новых	аннулированных				

gost.e-ecolog.ru