УДК 621.643.4.063:629.7 Группа Д15

ОТРАСЛЕВЫЕ СТАНДАРТЫ

ТРОЙНИКИ ВВЕРТНЫЕ

Конструкция и размеры

ОСТ 1 13678-80
ОСТ 1 13679-80
ОСТ 1 13680-80
ОСТ 1 14703-90

На 6 страницах

Введен впервые

ОКП 75 9510

Проверено в 1985 г.

Распоряжением Министерства от 14 мая 1980 г. № 087-16

Срок введения установлен с 1 января 1981 г.

Несоблюдение стандарта преследуется по закону

1. Настоящие стандарты распространяются на ввертные тройники (в дальнейшем изложении – тройники), предназначенные для разъемных соединений трубопроводов.

Издание официальное ГР 8167153, 8167169, 8167174 от 10.06.80 Перепечатка воспрещена

№ изм. 1 8071 | 2 10017 | 3 10291 | 4 10829 | 5 11609
№ изв. 4292
Инв. № подлинника
Инв. № дубликата
gost.e-ecolog.ru

2. Конструкция и размеры тройников должны соответствовать указанным на черт. 1, 2 и в таблице.

Для $D_1 < D$

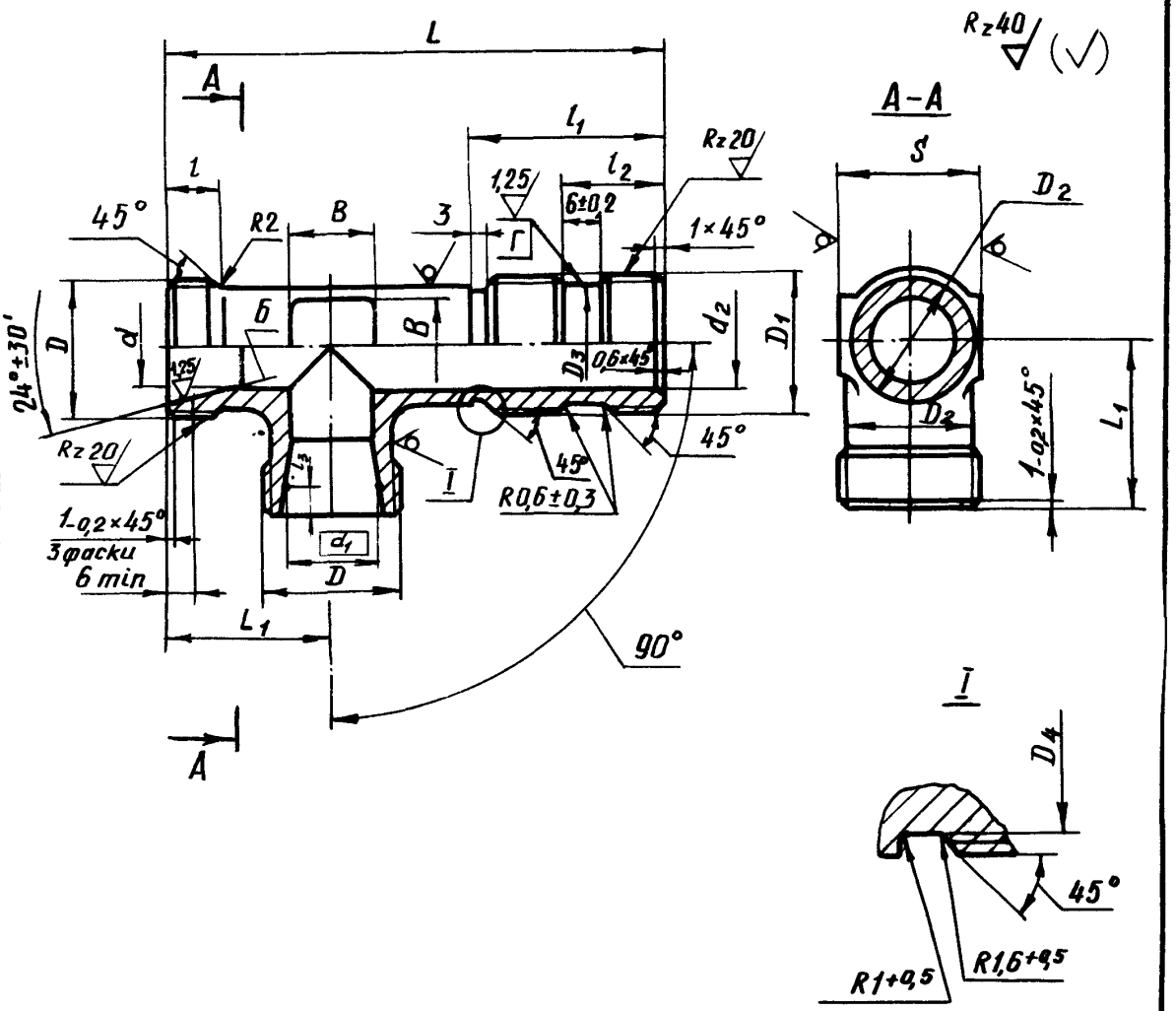

Черт. 1

Для $D_1 = D$

Остальное – см. черт. 1

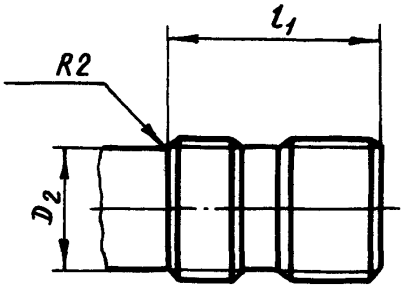

Черт. 2

Инв. № дубликата 4292
Инв. № подлинника
№ изм. 1 2 4 5
№ изв. 8071 10017 10829 11609

Размеры, мм

Наружный диаметр трубы D_H*	D	D_1	D_2	D_3 Пред. откл. h 11	D_4	d	d_1	d_2	S	l	l_1	l_2	l_3 Пред. откл. ±0,1	L	L_1	B	Масса, г Титановый сплав	Масса, г Сталь
6	MR12x1,25	MR10	9	7,6	7,8	5	8,0	4	9	9	24	13	1,3	51	19	7	21,2	36,6
														54			22,0	37,8
														62			23,9	41,0
	MR12x1,5													51			21,2	36,6
														54			22,0	37,8
														62			23,9	41,0
8	MR14x1,5	MR12x1,5	11	9,6	9,8	7	10,0	6	11		25	14		54	20		24,4	42,1
														60			26,4	45,2
														68			29,7	51,0
10	MR16x1,5	MR14x1,5	13	11,6	11,8	9	12,0	8	13	10				58	22	9	30,9	53,4
														66			34,2	58,6
														76			37,8	64,8
12	MR18x1,5	MR16x1,5	15	13,6	13,8	10	14,0	10	17	11	27	15		63	24	10	43,3	74,8
														71			47,2	80,9
														81			52,1	89,4
		MR18x1,5		15,6	–						24			63			47,5	82,0
														71			50,5	87,2
														81			55,9	96,4
14	MR20x1,5	MR20x1,5	17	17,6		12	16,0	12			26	16		67	25	12	51,7	89,2
														72			54,6	93,6
														82			60,4	103,5
16	MR22x1,5	MR22x1,5	19	19,6		14	18,0	14	19					69	27	14	56,7	97,8
														78			62,4	107,0
														88			69,0	118,2
18	MR24x1,5	MR24x1,5	21	21,6		16	20,0	16	22		28	18		73	28	16	66,9	115,4
														86			76,0	130,2
														98			84,7	145,2
20	MR27x1,5	MR27x1,5	24	24,6		18	22,4	18	24				1,5	78	30	18	92,9	160,2
														88			102,5	175,7
														100			114,0	196,0
22	MR30x1,5	MR30x1,5	27	27,6		20	24,4	20	27		30	19		86	31		118,1	203,7
														97			131,5	226,0
														110			146,6	251,9

*Размер для справок.

Инв. № дубликата 4292
Инв. № подлинника
№ изв. 8071 10017 10291 10829 11609 12258
изм. 1 2 3 4 5 6

Продолжение

Размеры, мм

Наружный диаметр трубы $D_н^*$	D	D_1	D_2	D_3 Пред. откл. h11	D_4	d	d_1	d_2	S	l	l_1	l_2	l_3 Пред. откл. ±0,1	L	L_1	B	Масса, г Титановый сплав	Масса, г Сталь
25	MR33x1,5	MR30x1,5	30	27,6	27,8	23	27,4	22	30	11	33	19	1,5	88	33	22	138,5	238,9
														99			155,5	267,1
														112			173,0	296,6
28	MR36x1,5	MR33x1,5	33	30,6	30,8	26	30,4	25	36		35	20		90	35	25	160,0	276,0
														105			185,6	319,0
														118			205,0	352,1
30	MR39x1,5	MR36x1,5	35	33,6	33,8	28	33,0	27				21	2,3	96	38	28	213,0	367,3
														108			235,0	404,0
														121			261,0	447,7
32	MR42x2	MR39x1,5	37	36,6	36,8	30	35,0	30						100	40	30	246,6	425,3
														116			275,0	471,5
														130			304,0	521,3
34			38			32	36,6		41	12			2,1	100			185,7	320,3
														116			218,0	374,0
														130			241,0	413,4
36	MR45x2	MR42x1,5	41	39,6	39,8	34	39,0	32			36	22	2,3	105			241,5	416,5
														116			269,0	461,0
														130			297,0	509,8
38	MR48x2	MR45x1,5	43	42,6	42,8	36	41,0	34	46					107	42		280,6	483,8
														118			309,0	530,0
														132			344,0	589,2
42	MR52x2	MR48x1,5	47	45,6	45,8	40	45,0	37	50					114	44	32	349,1	601,9
														125			380,0	658,0
														139			426,0	738,0

*Размер для справок.

Инв. № дубликата 4292
Инв. № подлинника
Изм. 1 № изв. 8071
6 12258
5 11609
4 10829
3 10291
2 10017
1 8071

3. Материал: титановые сплавы ВТ3-1, ВТ6 заготовка-штамповка ОСТ 1 90000-70, группа контроля III; сталь 13Х11Н2В2МФ-Ш заготовка-штамповка ОСТ 1 90176-75, группа контроля III; сталь 15Х16Н2АМ-Ш ТУ 14-1-948-74, заготовка-штамповка ОСТ 1 90176-75, группа контроля III.

4. Неуказанные штамповочные радиусы – 2,5 мм.

5. Неуказанные предельные отклонения размеров необрабатываемых поверхностей – по ОСТ 1 41187-78, класс точности 5.

6. Термическая обработка: тройники из титанового сплава – отжечь, группа контроля 5 ОСТ 1 00021-78; из стали – 25 . . . 35 $HRC_э$, группа контроля 4 ОСТ 1 00021-78*.

7. Неуказанные предельные отклонения размеров, формы и расположения поверхностей – по ОСТ 100022-80.

8. Допуск радиального биения поверхности *Б* относительно оси резьбы *Д* – 0,05 мм.

9. Допуск радиального биения поверхности *Г* относительно оси резьбы $Д_1$ – 0,08 мм.

10. Покрытие: тройников из титанового сплава – Ан.Окс 2-3; из стали – Хим.Пас.*

11. Маркировать обозначение и клеймить окончательную приемку на бирке для партии деталей.

12. Технические условия – по ОСТ 1 00943-79.

Пример наименования и обозначения ввертного тройника к трубопроводу наружным диаметром $Д_н$ = 12 мм и длиной L = 71 мм из титанового сплава ВТ3-1:

Тройник ввертной 12-71-ОСТ 1 13678-80

То же, из титанового сплава ВТ6:

Тройник ввертной 12-71-ОСТ 1 14703-90

То же, из стали 13Х11Н2В2МФ-Ш:

Тройник ввертной 12-71-ОСТ 1 13679-80

То же, из стали 15Х16Н2АМ-Ш:

Тройник ввертной 12-71-ОСТ 1 13680-80

В обозначение ввертного тройника к трубопроводу $Д_н$ = 6 мм с резьбой *Д* = MR12x1,5 дополнительно вводится шаг резьбы, например:

Тройник ввертной 6-1,5-54-ОСТ 1 13680-80

В обозначение ввертного тройника к трубопроводу $Д_н$ = 12 мм с резьбой $Д_1$ = MR18x1,5 дополнительно вводится диаметр резьбы, например:

Тройник ввертной 12-71-18-ОСТ 1 13680-80.

---

*По действующему в отрасли документу.

№ изм. | 1 | 2 | 3 | 4 | 11609
№ изв. | 8071 | 10017 | 10291 | 10829
Инв. № дубликата | Инв. № подлинника | 4282

ЛИСТ РЕГИСТРАЦИИ ИЗМЕНЕНИЙ

№ изм.	Номера страниц				Номер "Изв. об изм."	Подпись	Дата	Срок введения изменения
	измененных	замененных	новых	аннулированных				
Переиздан с учетом изменений № 1, 2, 3, 4, 5.								
6	3, 4	-	-	-	12258		26.10.94	01.07.94

4282
Инв. № дубл.
Инв. № подл.
gost.e-ecolog.ru