УДК 621.643.4.062:628.7 Группа Д15

ОТРАСЛЕВЫЕ СТАНДАРТЫ

УГОЛЬНИКИ ВВЕРТНЫЕ С УГЛОМ НАКЛОНА 135°

Конструкция и размеры

ОСТ 1 13675-80
ОСТ 1 13676-80
ОСТ 1 13677-80
ОСТ 1 14702-90

На 5 страницах

Введен впервые

ОКП 75 9510

Проверено в 1985 г.

Распоряжением Министерства от 14 мая 1980 г. № 087-16

срок введения установлен с 1 января 1981 г.

Несоблюдение стандарта преследуется по закону

1. Настоящие стандарты распространяются на ввертные угольники с углом наклона 135° (в дальнейшем изложении – угольники), предназначенные для разъемных соединений трубопроводов.

Издание официальное ГР 8167127, 8167132, 8167148 от 10.06.80 Перепечатка воспрещена

№ изм. 1 2 3 4 5
№ изв. 8071 10017 10291 10829 11609
Инв. № дубликата
Инв. № подлинника 4258
gost.e-ecolog.ru

2. Конструкция и размеры угольников должны соответствовать указанным на черт. 1, 2 и в таблице.

Для $D_2 < D$

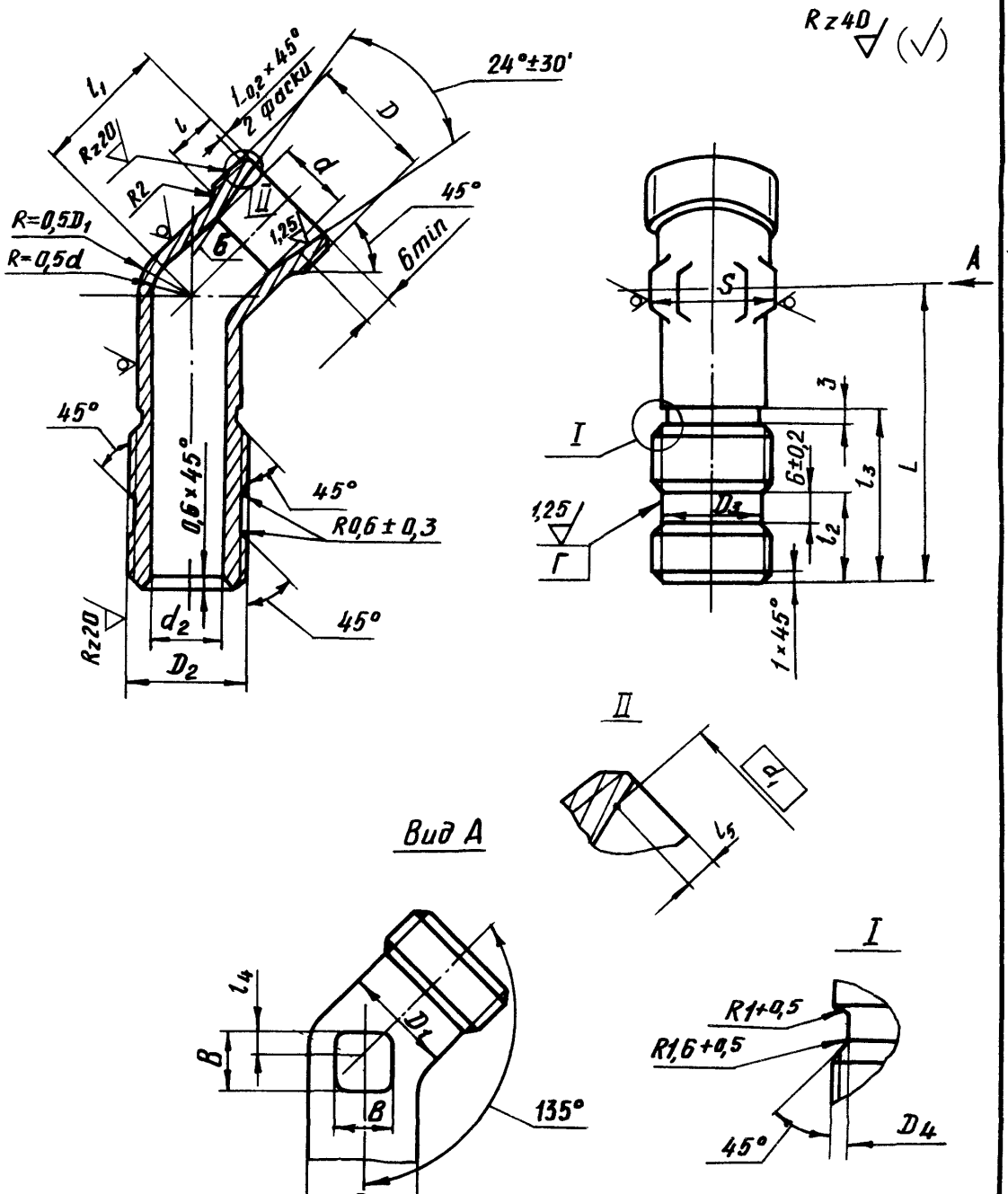

Черт. 1

Инв. № дубликата 4291
Инв. № подлинника
№ изм. 1 2 4 5
№ изв. 8071 10017 10829 11609

Для $D_2 = D$

Остальное – см. черт. 1

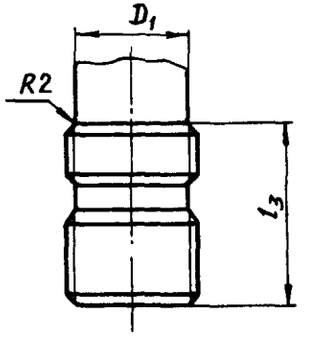

Черт. 2

Размеры, мм

Наружный диаметр трубы $D_н$ *	D	D_1	D_2	D_3 Пред. откл. h11	D_4	d	d_1	d_2	l	l_1	l_2	l_3	l_4	l_5 Пред. откл. ±0,1	L	S	B	Масса, г	
																		Титановый сплав	Сталь
6	MR12x1,25 / MR12x1,5	9	MR10	7,6	7,8	5	8,0	4	9	19	13	24	2	1,3	29	12	6	14,6	25,7
8	MR14x1,5	11	MR12x1,5	9,6	9,8	7	10,0	6		20	14	25			30	14	7	18,6	32,7
10	MR16x1,5	13	MR14x1,5	11,6	11,8	9	12,0	8	10	22			3		32	17	9	23,8	41,9
12	MR18x1,5	15	MR16x1,5	13,6	13,8	10	14,0	10,0	11	24	15	27	4		35	19	10	32,6	57,2
			MR18x1,5	15,6	–							24						39,0	68,4
14	MR20x1,5	17	MR20x1,5	17,6		12	16,0	12		25	16	26			36	22	13	45,4	79,7
16	MR22x1,5	19	MR22x1,5	19,6		14	18,0	14		27			5		38		15	53,6	94,2
18	MR24x1,5	21	MR24x1,5	21,6		16	20,0	16		28	18	28			42	24	17	63,4	111,3
20	MR27x1,5	24	MR27x1,5	24,6		18	22,4	18	11	30			6	1,5		27	18	85,0	148,7
22	MR30x1,5	27	MR30x1,5	27,6		20	24,4	20		31	19	30			46		21	113,7	199,5
25	MR33x1,5	30			27,8	23	27,4	22		33		33	7		51	30	22	124,9	219,2
28	MR36x1,5	33	MR33x1,5	30,6	30,8	26	30,4	25		35		35	8		57	32	26	152,0	266,2
30	MR39x1,5	35	MR36x1,5	33,6	33,8	28	33,0	27		38	20		9	2,3	56	36	28	177,7	312,0
32	MR42x2	37	MR39x1,5	36,6	36,8	30	35,0	30		40	21	36			58	41	30	191,0	335,4
34		38				32	36,6		12		22		10	2,1				162,0	284,0
36	MR45x2	41	MR42x1,5	39,6	39,8	34	39,0	32						2,3				206,0	361,0
38	MR48x2	43	MR45x1,5	42,6	42,8	36	41,0	34		42						46		235,8	414,0
42	MR52x2	47	MR48x1,5	45,6	45,8	40	45,0	37		44						50	32	251,0	441,0

* Размер для справок.

№ изм. | 1 | 8071 | 2 | 10017 | 3 | 10291 | 4 | 10829 | 5 | 11609
Инв. № дубликата | 4298
Инв. № подлинника

3. Материал: титановые сплавы ВТ3-1, ВТ6, заготовка – штамповка ОСТ 1 90000-70, группа контроля III; сталь 13Х11Н2В2МФ-Ш заготовка – штамповка ОСТ 1 90176-75, группа контроля III; сталь 15Х16Н2АМ-Ш ТУ 14-1-948-74, заготовка– штамповка ОСТ 1 90176-75, группа контроля III.

4. Неуказанные штамповочные радиусы – 2,5 мм.

5. Неуказанные предельные отклонения размеров необрабатываемых поверхностей – по ОСТ 1 41187-78, класс точности 5.

6. Термическая обработка: угольники из титанового сплава – отжечь, группа контроля 5 ОСТ 1 00021-78; из стали – 25 . . . 35 $HRC_э$, группа контроля 4 ОСТ 1 00021-78.*

7. Неуказанные предельные отклонения размеров, формы и расположения поверхностей – по ОСТ 1 00022-80.

8. Допуск радиального биения поверхности *Б* относительно оси резьбы *D* – 0,05 мм.

9. Допуск радиального биения поверхности *Г* относительно оси резьбы D_2 – 0,08 мм.

10. Покрытие: угольников из титанового сплава – Ан.Окс 2-3; из стали – Хим.Пас*.

11. Маркировать обозначение и клеймить окончательную приемку на бирке для партии деталей.

12. Технические условия – по ОСТ 1 00943-79.

Пример наименования и обозначения ввертного угольника с углом наклона 135° к трубопроводу наружным диаметром $D_н$ = 12 мм из титанового сплава ВТ3-1:

Угольник ввертной 12-ОСТ 1 13675-80

То же, из титанового сплава ВТ6:

Угольник ввертной 12-ОСТ 1 14702-90

То же, из стали 13Х11Н2В2МФ-Ш:

Угольник ввертной 12-ОСТ 1 13676-80

То же, из стали 15Х16Н2АМ-Ш:

Угольник ввертной 12-ОСТ 1 13677-80

В обозначение ввертного угольника к трубопроводу $D_н$ = 6 мм с резьбой *D* = MR12x1,5 дополнительно вводится шаг резьбы, например:

Угольник ввертной 6-1,5-ОСТ 1 13677-80

В обозначение ввертного угольника к трубопроводу $D_н$ = 12 мм с резьбой D_2 = MR18x1,5 дополнительно вводится диаметр резьбы, например:

Угольник ввертной 12-18-ОСТ 1 13677-80

Инв. № дубликата | 4291
Инв. № подлинника
№ изв. | 8071 | 10017 | 10291 | 10829 | 11609
Изм. | 1 | 2 | 3 | 4 |

ЛИСТ РЕГИСТРАЦИИ ИЗМЕНЕНИЙ

№ изм.	Номера страниц				Номер "Изв. об изм."	Подпись	Дата	Срок введения изменения
	измененных	замененных	новых	аннулированных				
Переиздан с учетом изменений № 1, 2, 3, 4, 5.								

Инв. № дубл.
Инв. № подл.
428
gost.e-ecolog.ru