УДК 621.643.4.063:629.7 Группа Д15

ОТРАСЛЕВЫЕ СТАНДАРТЫ

ТРОЙНИКИ ФЛАНЦЕВЫЕ ГЕРМЕТИЗИРУЕМЫЕ

Конструкция и размеры

ОСТ 1 13669-80
ОСТ 1 13670-80
ОСТ 1 13671-80
ОСТ 1 14700-90

На 5 страницах

Введен впервые

ОКП 75 9510

Проверено в 1985 г.

Распоряжением Министерства от 14 мая 1980 г. № 087-16

срок введения установлен с 1 января 1981 г.

Несоблюдение стандарта преследуется по закону

1. Настоящие стандарты распространяются на фланцевые герметизируемые тройники (в дальнейшем изложении – тройники), предназначенные для разъемных соединений трубопроводов.

Инв. № подлинника 4289
Инв. № дубликата
№ изм. 1 2 3 4 5
№ изв. 8071 10017 10291 10829 11609

Издание официальное ГР 8167064, 8167072, 8167085 от 10.06.80 Перепечатка воспрещена

gost.e-ecolog.ru

2. Конструкция и размеры тройников должны соответствовать указанным на на чертеже и в таблице.

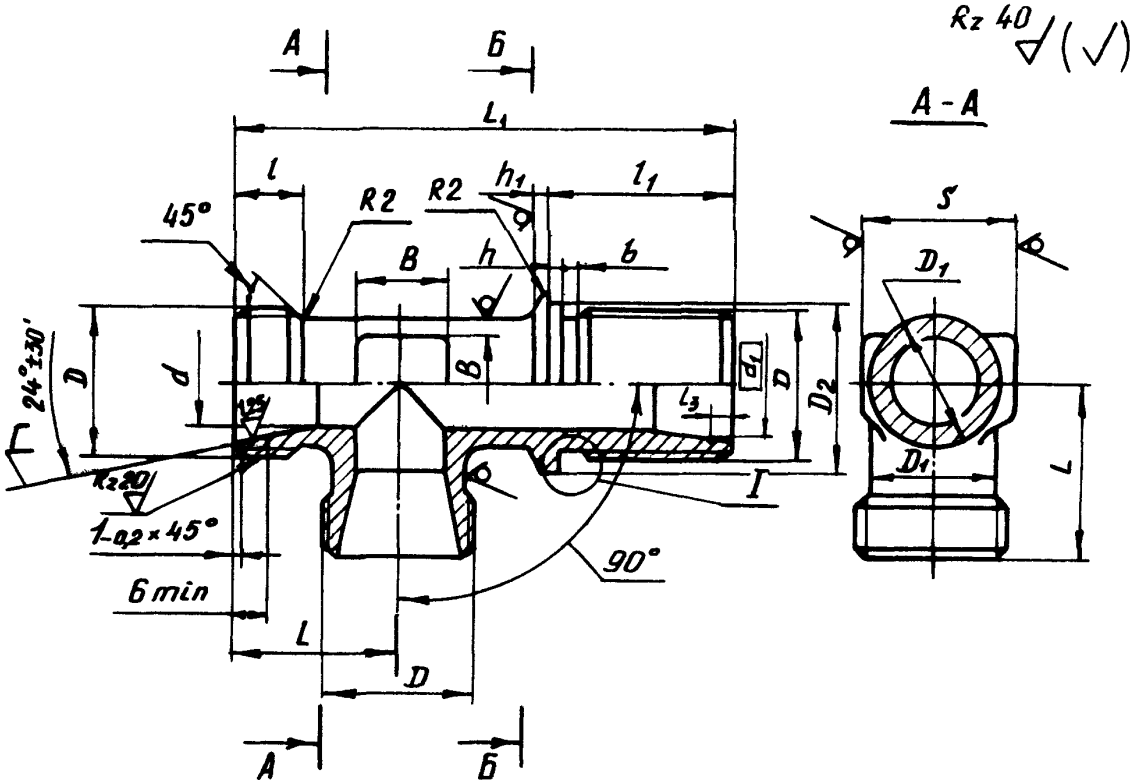

Б - Б

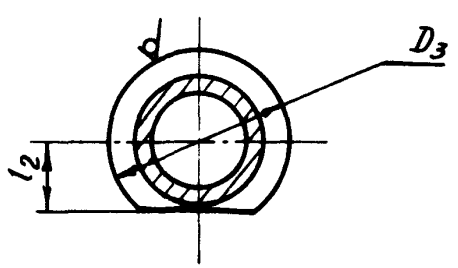

I

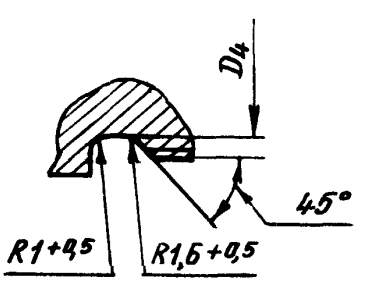

Инв. № дубликата	4289
Инв. № подлинника	

Инв. №	1	2	4	5
Инв. № подл.	8071	10017	10829	11609

Инв. № дубликата		№ изм.	1	2	3	4	5						
Инв. № подлинника	4289	№ изв.	8071	10017	10281	10829	11609						

Размеры, мм

Наружный диаметр трубы $D_н$*	D	D_1	D_2	D_3	D_4	d	d_1	S	l	l_1 Пред. откл. ±0,1	l_2	l_3 Пред. откл. ±0,1	L	L_1 Пред. откл. ±0,1	h	h_1	b	B	Масса, г Титановый сплав	Масса, г Сталь
6	MR12x1,25	9	12,2	16	10,2	5	8,0	9	9	24,0	6,1	1,3	19	55	2	1,5	2,5	7	20,6	35,3
	MR12x1,5				9,8												3,0			
8	MR14x1,5	11	14,2	17	11,8	7	10,0	11		25,5	7,1		20	68		2,0			24,3	41,6
10	MR16x1,5	13	16,2	19	13,8	9	12,0	13	10	27,5	8,1		22	69				9	28,1	48,3
12	MR18x1,5	15	18,2	22	15,8	10	14,0	17	11		9,1		24	70				10	42,6	73,0
14	MR20x1,5	17	20,2	25	17,8	12	16,0				10,1		25	72				12	48,2	82,6
16	MR22x1,5	19	22,2	28	19,8	14	18,0	19		28,5	11,1		27	76		2,5		14	57,6	98,9
18	MR24x1,5	21	24,2	30	21,8	16	20,0	22		29,0	12,1		28	78				16	64,6	110,6
20	MR27x1,5	24	27,2	34	24,8	18	22,4	24		30,0	13,6	1,5	30	83				18	92,6	158,9
22	MR30x1,5	27	30,2	37	27,8	20	24,4	27		31,0	15,1		31	86					116,5	199,4
25	MR33x1,5	30	33,2	39	30,8	23	27,4	30		32,0	16,6		33	91	3			22	138,0	236,2
28	MR36x1,5	33	36,2	43	33,8	26	30,4	36		33,0	18,1		35	96				25	170,0	290,6
30	MR39x1,5	35	39,2	46	36,8	28	33,0		12		19,1	2,3	38	99				28	215,0	368,6
32	MR42x2	37	42,2	48	39,0	30	35,0	41		33,5	21,1		40	105		3,0	4,0	30	256,0	439,8
34		38				32	36,6					2,1							202,0	346,8
36	MR45x2	41	45,2	55	42,0	34	39,0				22,6	2,3		109					247,0	423,0
38	MR48x2	43	48,2	56	45,0	36	41,0	46		34,5	24,1		42	112					308,0	529,8
42	MR52x2	47	52,2	58	49,0	40	45,0	50			26,1		44	119				32	363,0	629,0

* Размер для справок.

3. Материал: титановые сплавы ВТ3-1, ВТ6 заготовка-штамповка ОСТ 1 90000-70, группа контроля III; сталь 13Х11Н2В2МФ-Ш заготовка-штамповка ОСТ 1 90176-75, группа контроля III; сталь 15Х16Н2АМ-Ш ТУ 14-1-948-74, заготовка-штамповка ОСТ 1 90176-75, группа контроля III.

4. Неуказанные штамповочные радиусы – 2,5 мм.

5. Неуказанные предельные отклонения размеров необрабатываемых поверхностей – по ОСТ 1 41187-78, класс точности 5.

6. Термическая обработка: тройники из титанового сплава – отжечь, группа контроля 5 ОСТ 1 00021-78; из стали – 25 . . . 35 $HRC_э$, группа контроля 4 ОСТ 1 00021-78.*

7. Неуказанные предельные отклонения размеров, формы и расположения поверхностей – по ОСТ 1 00022-80.

8. Допуск радиального биения поверхности Γ относительно оси резьбы – 0,05 мм.

9. Покрытие: тройников из стали – Хим.Пас, из титанового сплава Ан.Окс 2-3*.

10. Маркировать обозначение и клеймить окончательную приемку на бирке для партии деталей.

11. Технические условия – по ОСТ 1 00943-79.

Пример наименования и обозначения фланцевого герметизируемого тройника к трубопроводу наружным диаметром $D_н$ =12 мм из титанового сплава ВТ3-1:

Тройник фланцевый 12-ОСТ 1 13669-80

То же, из титанового сплава ВТ6:

Тройник фланцевый 12-ОСТ 1 14700-90

То же, из стали 13Х11Н2В2МФ-Ш:

Тройник фланцевый 12-ОСТ 1 13670-70

То же, из стали 15Х16Н2АМ-Ш:

Тройник фланцевый 12-ОСТ 1 13671-80

В обозначение фланцевого герметизируемого тройника к трубопроводу наружным диаметром $D_н$ = 6 мм с резьбой МР 12 х 1,5 дополнительно вводится шаг резьбы, например:

Тройник фланцевый 6-1,5-ОСТ 1 13671-80

---

*По действующему в отрасли документу.

Инв. № дубликата 4289
Инв. № подлинника
№ изм. 1 8071 | 2 10017 | 3 10291 | 4 10829 | 11609

ЛИСТ РЕГИСТРАЦИИ ИЗМЕНЕНИЙ

№ изм.	Номера страниц				Номер "Изв. об изм."	Подпись	Дата	Срок введения изменения
	измененных	замененных	новых	аннулированных				
Переиздан с учетом изменений № 1, 2, 3, 4, 5.								

4289

Инв. № подлинника

Инв. № дубликата

gost.e-ecolog.ru