УДК 621.643.4.082:629.7

Группа Д15

ОТРАСЛЕВЫЕ СТАНДАРТЫ

УГОЛЬНИКИ ФЛАНЦЕВЫЕ ГЕРМЕТИЗИРУЕМЫЕ С УГЛОМ НАКЛОНА 135°

Конструкция и размеры

ОКП 75 9510

ОСТ 1 13663-80
ОСТ 1 13664-80
ОСТ 1 13665-80
ОСТ 1 14698-90

На 5 страницах

Введен впервые

Проверено в 1985 г.

Распоряжением Министерства от 14 мая 1980 г. № 087-16

срок введения установлен с 1 января 1981 г.

Несоблюдение стандарта преследуется по закону

1. Настоящие стандарты распространяются на фланцевые герметизируемые угольники с углом наклона 135° (в дальнейшем изложении – угольники), предназначенные для разъемных соединений трубопроводов.

Издание официальное

ГР 8167001, 8167017, 8167022 от 10.06.80

Перепечатка воспрещена

gost.e-ecolog.ru

№ изм. 1 2 3 4 5
№ изв. 8071 10017 10291 10829 11609
№ дубликата
№ подлинника 4287

2. Конструкция и размеры угольников должны соответствовать указанным на чертеже и в таблице.

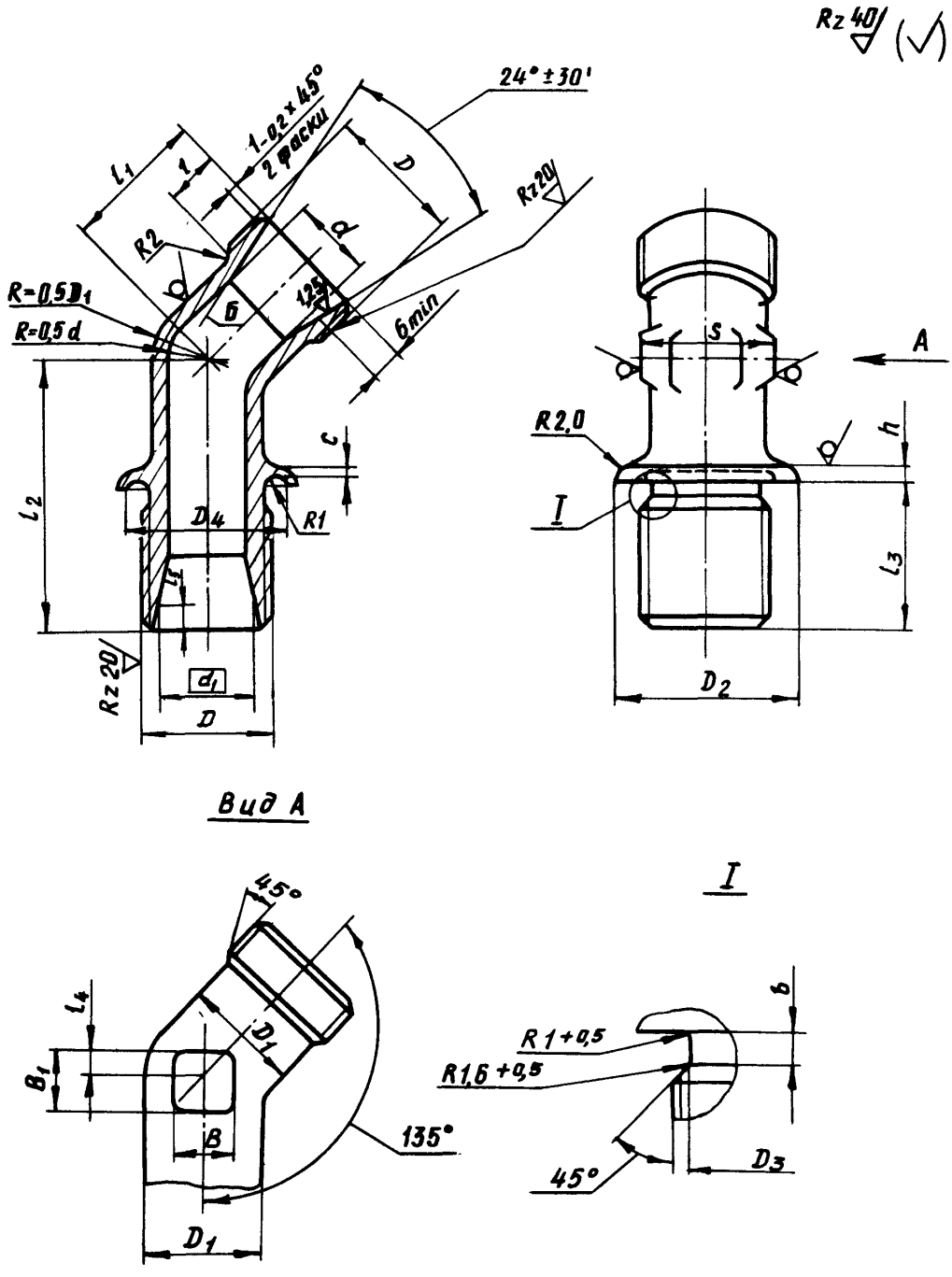

Размеры, мм

Наружный диаметр трубы $D_н$*	D	D_1	D_2	D_3	D_4	d	d_1	l	l_1	l_2	l_3 Пред. откл. ±0,1	l_4	l_5 Пред. откл. ±0,1	B	B_1	b	c	S	h	Масса, г Титановый сплав	Масса, г Сталь
6	MR12x1,25	9	21	10,2	18	5	8,0	9	19	38	21	2	1,3	6	6	2,5	2	9	3	18,5\	32,0
	MR12x1,5			9,8																	
8	MR14x1,5	11	23	11,8	20	7	10,0		20	42	22			7	7	3,0		11		23,0	41,0
10	MR16x1,5	13	25	13,8	22	9	12,0	10	22	45	24	3		9	9			13		31,0	54,0
12	MR 18x1,5	15	30	15,8	27	10	14,0	11	24									17		53,8	94,0
14	MR20x1,5	17	33	17,8	30	12	16,0		25			4		13	13					49,0	86,0
16	MR 22x1,5	19	35	19,8	32	14	18,0		27	47		5		15	15			19		58,0	102,0
18	MR 24x1,5	21	38	21,8	35	16	20,0		28	50	25			16	17			22		68,0	119,0
20	MR27x1,5	24	40	24,8	37	18	22,4		30	51	26	6		18	18			24		91,6	161,0
22	MR30x1,5	27	43	27,8	40	20	24,4		31	52	27		1,5	20	21		3	27	4	119,0	208,0
25	MR33x1,5	30		30,8		23	27,4		33	54	28	8		22	26			30		139,4	245,0
28	MR36x1,5	33	49	33,8	45	26	30,4		35	60	29							36		166,4	292,0
30	MR39x1,5	35		36,8		28	33,0		38			9	2,3	25	28					194,5	341,0
32	MR42x2	37	59	39,0	55	30	35,0		40				2,1			4,0		41		215,4	378,0
34		38				32	36,6	12												187,5	329,0
36	MR45x2	41	64	42,0	60	34	39,0					10	2,3	28	30			46		234,0	417,0
38	MR48x2	43		45,0		36	41,0		42											264,0	463,0
42	MR52x2	47	69	49,0	65	40	45,0		44	66	30			30	32			50		339,0	594,7

*Размер для справок.

№ изм. 1 2 3 4 5
№ изв. 8071 10017 10291 10829 11609
Инв. № подлинника 4287
Инв. № дубликата

3. Материал: титановые сплавы ВТ3-1, ВТ6 заготовка-штамповка ОСТ 1 90000-70, группа контроля III; сталь 13Х11Н2В2МФ-Ш заготовка-штамповка ОСТ 1 90176-75, группа контроля III; сталь 15Х16Н2АМ-Ш ТУ 14-1-948-74 заготовка-штамповка ОСТ 1 90176-75, группа контроля III.

4. Неуказанные штамповочные радиусы – 2,5 мм.

5. Неуказанные предельные отклонения размеров необрабатываемых поверхностей – по ОСТ 1 41187-78, класс точности 5.

6. Термическая обработка: угольники из титанового сплава – отжечь, группа контроля 5 ОСТ 1 00021-78; из стали – 25 . . . 35 $HRC_э$, группа контроля 4 ОСТ 1 00021-78.*

7. Неуказанные предельные отклонения размеров, формы и расположения поверхностей – по ОСТ 1 00022-80.

8. Допуск радиального биения поверхности Б относительно оси резьбы – 0,05 мм.

9. Покрытие: угольников из стали – Хим.Пас, из титанового сплава Ан.Окс 2-3*.

10. Маркировать обозначение и клеймить окончательную приемку на бирке для партии деталей.

11. Технические условия – по ОСТ 1 00943-79.

Пример наименования и обозначения фланцевого герметизируемого угольника с углом наклона 135° к трубопроводу наружным диаметром D_H =12 мм из титанового сплава ВТ3-1:

Угольник фланцевый 12-ОСТ 1 13663-80

То же, из титанового сплава ВТ6:

Угольник фланцевый 12-ОСТ 1 14698-90

То же, из стали 13Х11Н2В2МФ-Ш:

Угольник фланцевый 12-ОСТ 1 13664-80

То же, из стали 15Х16Н2АМ-Ш:

Угольник фланцевый 12-ОСТ 1 13665-80

В обозначение фланцевого герметизируемого угольника с углом наклона 135° к трубопроводу наружным диаметром D_H = 6 мм с резьбой MR12 x 1,5 дополнительно вводится шаг резьбы, например:

Угольник фланцевый 6-1,5-ОСТ 1 13665-80

---

*По действующему в отрасли документу.

№ изм.	1	2	3	4	5
Л. изв.	8071	10017	10291	10829	11605

Инв. № дубликата 4287

Инв. № подлинника

ЛИСТ РЕГИСТРАЦИИ ИЗМЕНЕНИЙ

№ изм.	Номера страниц				Номер "Изв. об изм."	Подпись	Дата	Срок введения изменения
	измененных	замененных	новых	аннулированных				
Переиздан с учетом изменений № 1, 2, 3, 4, 5.								

Инв. № дубл.
Инв. № подл. 1287

gost.e-ecolog.ru