УДК 621.643.4.062:629.7

Группа Д15

ОТРАСЛЕВЫЕ СТАНДАРТЫ

УГОЛЬНИКИ ФЛАНЦЕВЫЕ С УГЛОМ НАКЛОНА 135°

Конструкция и размеры

ОСТ 1 13660-80
ОСТ 1 13661-80
ОСТ 1 13662-80
ОСТ 1 14697-90

На 5 страницах

Введен впервые

Проверено в 1985 г.

ОКП 75 9510

Распоряжением Министерства от 14 мая 1980 г. № 087-16

срок введения установлен с 1 января 1981 г.

Несоблюдение стандарта преследуется по закону

1. Настоящие стандарты распространяются на фланцевые угольники с углом наклона 135° (в дальнейшем изложении – угольники), предназначенные для разъемных соединений трубопроводов.

...дание официальное ГР 8166977, 8166982, 8166998, от 10.06.80

Перепечатка воспрещена

№ изм. | 1 | 2 | 3 | 4 | 5 | 6
№ изв. | 8071 | 10017 | 10291 | 10829 | 11609 | 12258
Инв. № подлинника | 4236
Инв. № дубликата
gost.e-ecolog.ru

2. Конструкция и размеры угольников должны соответствовать указанным на чертеже и в таблице.

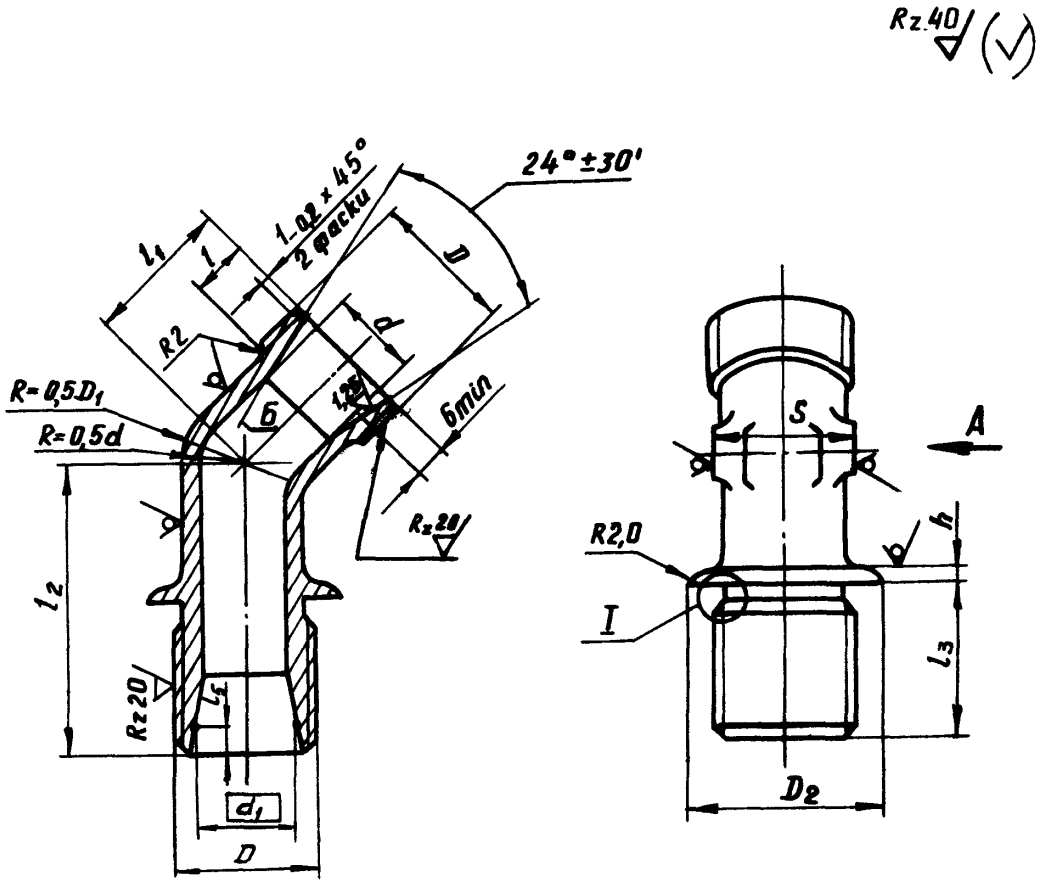

Инв. № дубликата 4286
Инв. № подлинника
№ изм. 1 8071 2 10017 4 10829 5 11609
№ изв.

Размеры, мм

Наружный диаметр трубы $D_н$ *	D	D_1	D_2	D_3	d	d_1	l	l_1	l_2	l_3 Пред. откл. ±0,1	l_4	l_5 Пред. откл. ±0,1	B	B_1	b	S	h	Масса, г Титановый сплав	Масса, г Сталь
6	MR12x1,25	9	20	10,2	5	8,0	9	19	38	21	2	1,3	6	6	2,5	10	2	18,5	32,5
	MR12x1,5			9,8											3,0				
8	MR14x1,5	11		11,8	7	10,0		20	42	22			7	7		12		23,6	41,4
10	MR16x1,5	13	22	13,8	9	12,0	10	22	45	24	3		9	9		14		30,9	54,2
12	MR18x1,5	15	24	15,8	10	14,0	11	24								17		53,8	94,4
14	MR20x1,5	17	26	17,8	12	16,0		25			4		13	13				49,2	86,4
16	MR22x1,5	19	30	19,8	14	18,0		27	47		5		15	15		22		58,0	101,8
18	MR24x1,5	21	35	21,8	16	20,0		28	50	25			16	17		24		67,8	119,0
20	MR27x1,5	24	42	24,8	18	22,4		30	51	26	6	1,5	18	18		27		91,6	160,8
22	MR30x1,5	27	45	27,8	20	24,4		31	52	27			20	21		30		118,8	203,4
25	MR33x1,5	30	50	30,8	23	27,4		33	54	28	8		22	26		32	3	139,4	244,6
28	MR36x1,5	33	55	33,8	26	30,4		35	60	29						36		166,4	292,0
30	MR39x1,5	35	60	36,8	28	33,0	12	38			9	2,3	25	28				194,5	341,3
32	MR42x2	37		39,0	30	35,0		40							4,0	41		215,5	378,0
34		38			32	36,6						2,1						187,6	329,0
36	MR45x2	41		42,0	34	39,0					10	2,3	28	30				234,1	410,7
38	MR48x2	43	70	45,0	36	41,0		42								46		263,8	462,8
42	MR52x2	47	75	49,0	40	45,0		44	66	30			30	32		50		338,9	594,7

*Размер для справок.

Инв. № дубликата | Инв. № подлинника | 4286
№ изм. | № изв. | 1 | 2 | 3 | 4 | 5
8071 | 10017 | 10291 | 10629 | 11609

3. Материал: титановые сплавы ВТ3-1, ВТ6 заготовка-штамповка ОСТ 1 90000-70, группа контроля III; сталь 13Х11Н2В2МФ-Ш, заготовка-штамповка ОСТ 1 90176-75, группа контроля III; сталь 15Х16Н2АМ-Ш, ТУ 14-1-948-74 заготовка-штамповка ОСТ 1 90176-75, группа контроля III.

4. Неуказанные штамповочные радиусы – 2,5 мм.

5. Неуказанные предельные отклонения размеров необрабатываемых поверхностей – по ОСТ 1 41187-78, класс точности 5.

6. Термическая обработка: угольники из титанового сплава – отжечь, группа контроля 5 ОСТ 1 00021-78; из стали – 25 . . . 35 $HRC_э$, группа контроля 4 ОСТ 1 00021-78*.

7. Неуказанные предельные отклонения размеров, формы и расположения поверхностей – по ОСТ 1 00022-80.

8. Допуск радиального биения поверхности *Б* относительно оси резьбы – 0,05 мм.

9. Покрытие: угольников из стали – Хим.Пас, из титанового сплава: Ан.Окс 2-3*.

10. Маркировать обозначение и клеймить окончательную приемку на бирке для партии деталей.

11. Технические условия – по ОСТ 1 00943-79.

Пример наименования и обозначения фланцевого угольника с углом наклона 135° к трубопроводу наружным диаметром D_H =12 мм из титанового сплава ВТ3-1:

Угольник фланцевый 12-ОСТ 1 13660-80

То же, из титанового сплава ВТ6:

Угольник фланцевый 12-ОСТ 1 14697-90

То же, из стали 13Х11Н2В2МФ-Ш:

Угольник фланцевый 12-ОСТ 1 13661-80

То же, из стали 15Х16Н2АМ-Ш:

Угольник фланцевый 12-ОСТ 1 13662-80

В обозначение фланцевого угольника с углом наклона 135° к трубопроводу наружным диаметром D_H = 6 мм с резьбой MR12 x 1,5 дополнительно вводится шаг резьбы, например:

Угольник фланцевый 6-1,5-ОСТ 1 13662-80

---

*По действующему в отрасли документу.

№ изм. | 1 | 2 | 3 | 4 | 5 | 6
№ изв. | 8071 | 10017 | 10291 | 10829 | 11609 | 12258
Инв. № дубликата | 4286
Инв. № подлинника

ЛИСТ РЕГИСТРАЦИИ ИЗМЕНЕНИЙ

№ изм.	Номера страниц				Номер "Изв. об изм."	Подпись	Дата	Срок введения изменения
	измененных	замененных	новых	аннулированных				
Переиздан с учетом изменений № 1, 2, 3, 4, 5.								
6	1,4	-	-	-	12258	[signature]	26.10.94	01.07.94

Инв. № д[illegible]ката
Инв. № [illegible]ника
4288

gost.e-ecolog.ru