УДК 621.643.4:629.7

Группа Д15

# ОТРАСЛЕВЫЕ СТАНДАРТЫ

## ШТУЦЕРА ПРОХОДНЫЕ

## Конструкция и размеры

**ОСТ 1 13656-80**
**ОСТ 1 13657-80**
**ОСТ 1 13658-80**
**ОСТ 1 13659-80**
**ОСТ 1 14696-90**

На 5 страницах

Введен впервые

ОКП 75 9510

Проверено в 1985 г.

Распоряжением Министерства от 14 мая 1980 г. № 087-16

срок введения установлен с 1 января 1981 г.

**Несоблюдение стандарта преследуется по закону**

1. Настоящие стандарты распространяются на проходные штуцера (в дальнейшем изложении – штуцера), предназначенные для разъемных соединений трубопроводов.

2. Конструкция и размеры штуцеров должны соответствовать указанным на чертеже и в таблице.

Издание официальное ГР 8166935, 8166940, 8166956, 8166931 от 10.06.80 Перепечатка воспрещена

№ изм. 1 8071 2 10017 3 10291 4 10829 5 11609
№ изв. 4285
№ дубликата
№ подлинника
gost.e-ecolog.ru

# ОСТ 1 13656-80 – ОСТ 1 13659-80, Стр. 2

## ОСТ 1 14696-90

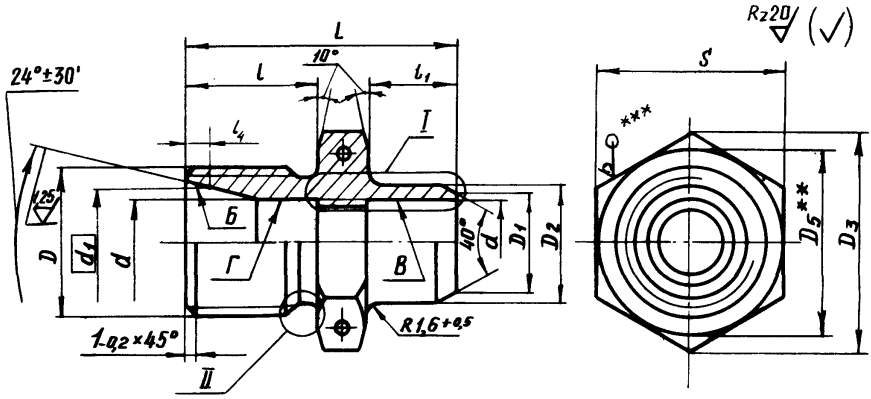


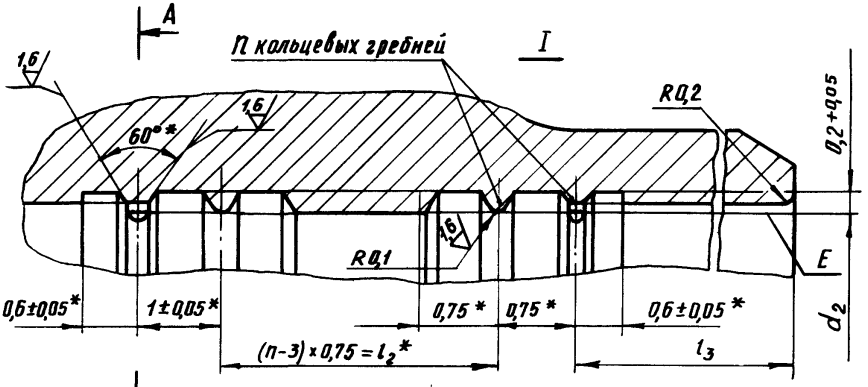


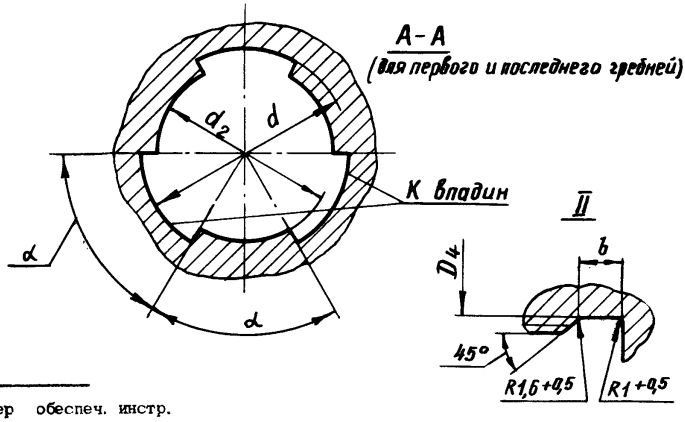


---

* Размер обеспеч. инстр.

** $D_5 \approx S$.

*** Для штуцеров из стали.

| Инв. № дубликата | 4295 |
|---|---|
| Инв. № подлинника | |

| Изм. | № изв. | 1 | 2 | 3 | 4 | 5 |
|---|---|---|---|---|---|---|
| | | 8071 | 10017 | 10291 | 10829 | 11609 |

Размеры, мм

| Наружный диаметр трубы $D_н$* | D | $D_1$ | $D_2$ Поле допуска h10 | $D_3$ | $D_4$ | d Пред. откл. +0,1 | $d_1$ | $d_2$ Номин. | $d_2$ Пред. откл. | l | $l_1$ Пред. откл. ±0,1 | $l_2$ Пред. откл. ±0,05 | $l_3$ Пред. откл. ±0,2 | $l_4$ Пред. откл. ±0,1 | L Пред. откл. -0,2 | b | S | n | K | α | Масса, г Титановый сплав | Масса, г Сталь |
|---|---|---|---|---|---|---|---|---|---|---|---|---|---|---|---|---|---|---|---|---|---|---|
| 6 | MR12x1,25 | 7,0 | 8,0 | 16,2 | 10,2 | 6,2 | 8,0 | 6,0 | $H_{11}$ | 10 | 5,0 | 3,00 | 5,5 | 1,3 | 21 | 2,5 | 14 | 7 | 3 | 60° | 6,4 | 11,2 |
| | MR12x1,5 | | | | 9,8 | | | | | 11 | | | | | 22 | | | | | | | |
| 8 | MR14x1,5 | 9,0 | 10,0 | 19,6 | 11,8 | 8,2 | 10,0 | 8,0 | | | | | | | | | | | | | 10,3 | 17,6 |
| 10 | MR16x1,5 | 11,0 | 12,0 | | 13,8 | 10,2 | 12,0 | 10,0 | | 12 | 6,5 | 3,75 | 7,0 | | 25 | | 17 | 8 | | | 9,8 | 16,8 |
| 12 | MR18x1,5 | 13,2 | 14,4 | 21,9 | 15,8 | 12,3 | 14,0 | 12,0 | | | 8,0 | | 8,5 | | 27 | | 19 | | | | 11,72 | 20,2 |
| 14 | MR20x1,5 | 15,2 | 16,4 | 25,4 | 17,8 | 14,3 | 16,0 | 14,0 | | | 8,5 | 4,50 | 9,0 | | 28 | 3,0 | 22 | 9 | | | 14,2 | 24,5 |
| 16 | MR22x1,5 | 17,2 | 18,6 | 27,7 | 19,8 | 16,3 | 18,0 | 16,0 | | | | | | | | | 24 | | | | 17,4 | 30,2 |
| 18 | MR24x1,5 | 19,2 | 20,6 | 31,2 | 21,8 | 18,3 | 20,0 | 18,0 | +0,1 | | | | | | | | 27 | | | | 22,3 | 38,6 |
| 20 | MR27x1,5 | 21,2 | 22,6 | 34,6 | 24,8 | 20,3 | 22,4 | 20,0 | | | | | | | | | 30 | | | | 27,9 | 48,1 |
| 22 | MR30x1,5 | 23,2 | 24,8 | 36,9 | 27,8 | 22,4 | 24,4 | 22,1 | | | 8,0 | 5,25 | 8,5 | 1,5 | 29 | | 32 | 10 | 4 | 45° | 32,3 | 55,8 |
| 25 | MR33x1,5 | 26,2 | 27,8 | 41,6 | 30,8 | 25,4 | 27,4 | 25,1 | | 13 | | | | | | | 36 | | | | 36,9 | 63,9 |
| 28 | MR36x1,5 | 29,2 | 31,0 | 47,3 | 33,8 | 28,4 | 30,4 | 28,1 | | | | | | | 30 | | 41 | | | | 52,6 | 91,3 |
| 30 | MR39x1,5 | 31,2 | 33,0 | | 36,8 | 30,5 | 33,0 | 30,2 | | | | | | 2,3 | | | | | | | 48,7 | 83,2 |
| 32 | MR42x2 | 33,4 | 35,0 | 53,1 | 39,0 | 32,5 | 35,0 | 32,2 | | | 9,0 | 6,00 | 9,0 | | 31 | 4,0 | 46 | 11 | 6 | 30° | 74,9 | 129,1 |
| 34 | | 35,4 | 37,0 | | | 34,5 | 36,6 | 34,2 | | | | | | 2,1 | | | | | | | 73,3 | 126,6 |
| 36 | MR45x2 | 37,4 | 39,0 | | 42,0 | 36,5 | 39,0 | 36,2 | | 14 | | | | 2,3 | | | | | | | 65,4 | 113,0 |
| 38 | MR48x2 | 39,4 | 41,0 | 57,7 | 45,0 | 38,5 | 41,0 | 38,2 | | | | | | | | | 50 | | | | 72,8 | 126,0 |
| 42 | MR52x2 | 43,4 | 45,0 | 63,5 | 49,0 | 42,5 | 45,0 | 42,2 | | | | | | | | | 55 | | | | 76,9 | 132,8 |

*Размер для справок.

Инв. № дубликата 4285
Инв. № подлинника
№ изм. 1 2 3 4 5
№ изв. 8071 10017 10291 10829 11609

3. Материал: титановые сплавы ВТ3-1, ВТ6 ОСТ 1 90173-75 и ОСТ 1 90266-86; шестигранник х/т 4 13Х11Н2В2МФ-Ш ТУ 14-1-1791-76; шестигранник х/т 5 15Х16Н2АМ-Ш ТУ 14-1-3575-83; шестигранник х/т 5 08Х15Н5Д2ТУ-Ш ТУ 14-1-744-73.

4. Термическая обработка: штуцера из титанового сплава – отжечь, группа контроля 5 ОСТ 1 00021-78; из стали 13Х11Н2В2МФ-Ш и 15Х16Н2АМ-Ш – 25...35 $HRC_э$, группа контроля 4 ОСТ 100021-78; из стали 08Х15Н5Д2ТУ-Ш – 37,5...42,5 $HRC_э$, группа контроля 4 ОСТ 1 00021-78*.

5. Отверстия для контровки – по ОСТ 1 03815-76, исполнение 5.

6. Неуказанные предельные отклонения размеров, формы и расположения поверхностей – по ОСТ 1 00022-80.

7. Допуск радиального биения поверхности *Б* относительно оси резьбы – 0,05 мм.

8. Допуск радиального биения поверхностей *В* и *Г* относительно поверхности *Е* – не более 0,05 мм.

9. Покрытие: штуцеров из стали Хим.Пас, из титанового сплава Ан.Окс 2-3*.

10. Маркировать обозначение и клеймить окончательную приемку на бирке для партии деталей.

11. Технические условия – по ОСТ 1 00943-79.

Пример наименования и обозначения проходного штуцера к трубопроводу с наружным диаметром $D_н$ = 12 мм из титанового сплава ВТ3-1:

Штуцер проходной 12-ОСТ 1 13656-80

То же, из титанового сплава ВТ6:

Штуцер проходной 12-ОСТ 1 14696-90

То же, из стали 13Х11Н2В2МФ-Ш:

Штуцер проходной 12-ОСТ 1 13657-80

То же, из стали 15Х16Н2АМ-Ш:

Штуцер проходной 12-ОСТ 1 13658-80

То же, из стали 08Х15Н5Д2ТУ-Ш:

Штуцер проходной 12-ОСТ 1 13659-80

В обозначение проходного штуцера к трубопроводу $D_н$ = 6 мм с резьбой MR12x1,5 дополнительно вводится шаг резьбы, например:

Штуцер проходной 6-1,5-ОСТ 1 13659-80

---

*По действующему в отрасли документу.

Инв. № дубликата | 4285
Инв. № подлинника
№ изм. | 1 | 2 | 3 | 4 | 7
№ изв. | 8071 | 10017 | 10291 | 10829 | 11609

## ЛИСТ РЕГИСТРАЦИИ ИЗМЕНЕНИЙ

| № изм. | Номера страниц | | | | Номер "Изв. об изм." | Подпись | Дата | Срок введения изменения |
|---|---|---|---|---|---|---|---|---|
| | изме-ненных | заме-ненных | новых | анну-лиро-ванных | | | | |
| Переиздан с учетом изменений № 1, 2, 3, 4, 5. | | | | | | | | |

Инв. № ду... ...ата
Инв. № по... ...ника
4285

gost.e-ecolog.ru