№ взам. | 1 | 8071 | 2 | 10017 | 3 | 10291 | 4 | 10829 | 11609
№ взам. | 3576
Инв. № дубликата
Инв. № подлинника

УДК 621.648:629.7

Группа Д15

ОТРАСЛЕВЫЕ СТАНДАРТЫ

ПРОБКИ
Конструкция и размеры

ОСТ 1 12980-77
ОСТ 1 12981-77
ОСТ 1 12982-77
ОСТ 1 12983-77
ОСТ 1 14695-90

На 5 страницах

Введен впервые

Проверено в 1985 г.

ОКП 75 9510

Распоряжением Министерства от 22 декабря 1977 г. № 087-16

срок введения установлен с 1 января 1979 г.

Несоблюдение стандарта преследуется по закону

1. Настоящие стандарты распространяются на пробки, предназначенные для соединений трубопроводов с углом конуса 24°.

2. Конструкция и размеры пробок должны соответствовать указанным на черт. 1–4 и в таблице.

Издание официальное ГР 8067811, 8067827, 8067832, 8067848 от 31.03.78 Перепечатка воспрещена

gost.e-ecolog.ru

ОСТ 1 12980-77—ОСТ 1 12983-77, Стр. 2
ОСТ 1 14695-90

Rz 40 (√)

Исполнение 1

Для $D_н$ = 25 ÷ 42 мм

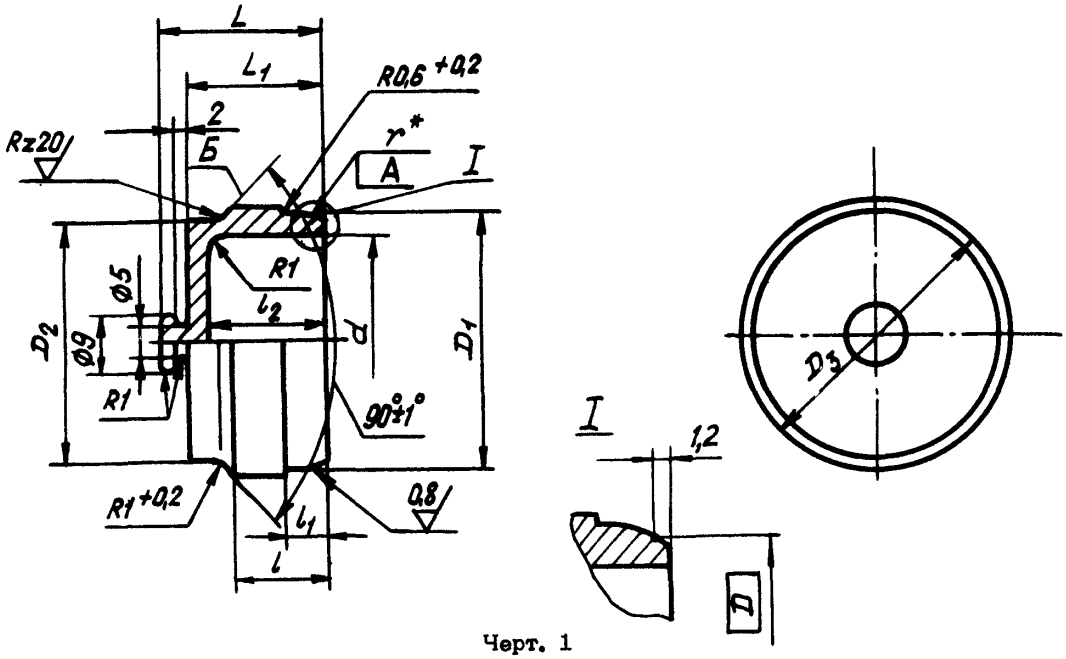

Черт. 1

Для $D_н$=6 и 8 мм

Остальное – см. черт. 1

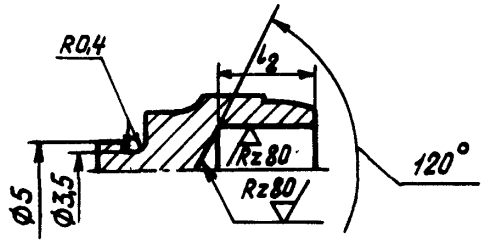

Черт. 2

Для $D_н$ = 10 ÷ 22 мм

Остальное – см. черт. 1

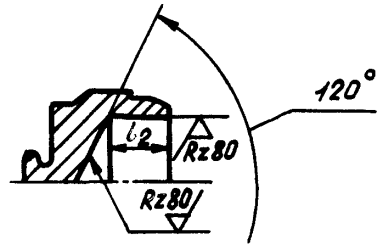

Черт. 3

Исполнение 2

Остальное – см. черт. 1 ÷ 3

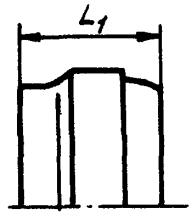

Черт. 4

*Размер обеспеч. инстр.

Инв. № дубликата | Инв. № подлинника | 3575 | № изм. | 2 | 10017 | 4 | 10829 | 5 | 11609

Инв. № дубликата		Изм.	2	3	4	5							
Инв. № подлинника	3575	№ изв.	10017	10291	10829	11609							

Размеры, мм

Наружный диаметр трубы $D_н$*	d	D	D_1	D_2	D_3	l	l_1	l_2	L	L_1	r	Масса, г		
			Предельные отклонения									Титановый сплав	Сталь	Алюминиевый сплав
			h 11			±0,2	±0,1	−1			Пред. откл. ±0,5			
6	5	7,5	8,0	7,6	9,8	9,0	6,0	8,0	18	14	10	2,6	4,5	1,5
8	7	9,5	10,0	9,6	11,8							3,9	8,7	2,4
10	9	11,5	12,0	11,8	14,0	10,0		8,5	19	15		5,7	10,0	3,6
12	10	13,5	14,0	14,0	16,0							7,0	12,0	4,3
14	12	15,5	16,0	16,0	18,0	11,0			20	16		9,7	16,7	6,0
16	14	17,5	18,0	18,2	20,0							11,4	19,5	7,0
18	16	19,5	20,0	20,2	22,0	11,5	6,5		21	17		14,5	24,8	8,9
20	18	21,6	22,4	22,4	24,8	12,5	7,5	9,5	23	19	16	18,8	32,3	11,6
22	20	23,6	24,4	24,4	27,8							23,2	39,8	14,3
25	23	26,6	27,4	27,4	30,8			16,0				24,5	42,1	15,1
28	26	29,6	30,4	30,4	33,8	13,5		17,0	24	20		29,6	50,7	18,2
30	28	32,6	33,4	32,4	36,6				25	21		32,5	55,8	20,0
32	30	34,6	35,4	34,6	39,0	14,5		19,0	27	23		43,8	75,1	27,0
34	32	36,2	37,0	36,6	39,4			18,0	26	22		41,8	71,7	25,7
36	33	38,6	39,4	38,6	42,0							53,2	91,1	32,7
38	35	40,6	41,4	40,6	45,0			19,0	27	23		59,4	101,5	36,5
42	38	44,6	45,4	44,6	49,0							79,4	137,5	48,6

*Размер для справок.

ОСТ 1 12980-77—ОСТ 1 12983-77, Стр. 3
ОСТ 1 14695-90

3. Материал: титановые сплавы ВТ3-1, ВТ6 ОСТ 1 90173-75; сталь 13Х11Н2В2МФ-Ш ТУ 14-1-3297-82 и ТУ 14-1-1791-76; сталь 15Х16Н2АМ-Ш ТУ 14-1-3575-83 и алюминиевый сплав Д16Т ГОСТ 21488-76.

4. Термическая обработка*: пробки из титанового сплава – отжечь, группа контроля 5 ОСТ 1 00021-78; из стали – 25 . . . 35 $HRC_э$, группа контроля 4 ОСТ 1 00021-78.

5. Неуказанные предельные отклонения размеров, формы и расположения поверхностей – по ОСТ 1 00022-80.

6. Допуск радиального биения поверхности *А* относительно поверхности *Б* – 0,05 мм.

7. Покрытие*: пробок из титанового сплава – Ан.Окс 2-3; из алюминиевого сплава – Ан.Окс.нхр; наружных поверхностей пробок из стали – КИБ. Нитрид титана 4-7, H_{V50}=900-1 200. Перед нанесением покрытия поверхность А полировать до шероховатости $0{,}63\sqrt{}$.

8. Маркировать обозначение и клеймить окончательную приемку на бирке для партии деталей.

9. Технические условия – по ОСТ 1 00943-79.

Пример наименования и обозначения пробки исполнения 1 к трубопроводу $D_н$=12 мм из титанового сплава ВТ3-1:

Пробка 1 – 12-ОСТ 1 12980-77

То же, из титанового сплава ВТ6:

Пробка 1-12-ОСТ 1 14695-90

То же, из стали 13Х11Н2В2МФ-Ш:

Пробка 1 – 12-ОСТ 1 12981-77

То же, из стали 15Х16Н2АМ-Ш:

Пробка 1 – 12-ОСТ 1 12982-77

То же, из алюминиевого сплава:

Пробка 1 – 12-ОСТ 1 12983-77

---

* По действующему в отрасли документу.

Инв. № дубликата 3575
Инв. № подлинника
Взам. инв. № 8071 16017 10291 10829 11609
Подп. и дата
1 2 3 4 5

ЛИСТ РЕГИСТРАЦИИ ИЗМЕНЕНИЙ

№ изм.	Номера страниц				Номер "Изв. об изм."	Подпись	Дата	Срок введения изменения
	Измененных	Замененных	Новых	Аннулированных				
Переиздан с учетом изменений № 1, 2, 3, 4, 5.								

gost.e-ecolog.ru