УДК 621.646.986:629.7

Группа Д15

ОТРАСЛЕВЫЕ СТАНДАРТЫ

ЗАГЛУШКИ
Конструкция и размеры

ОСТ 1 12976-77
ОСТ 1 12977-77
ОСТ 1 12978-77
ОСТ 1 12979-77
ОСТ 1 14694-90

На 5 страницах

Введен впервые

ОКП 75 9510

Проверено в 1985 г.

Распоряжением Министерства от 22 декабря 1977 г. № 087-16

срок введения установлен с 1 января 1979 г.

Несоблюдение стандарта преследуется по закону

1. Настоящие стандарты распространяются на ввертные заглушки, предназначенные для соединений трубопроводов с углом конуса 24°.

2. Конструкция и размеры заглушек должны соответствовать указанным на черт. 1–4 и в таблице.

Издание официальное ГР 8067773, 8067785, 8067790, 8067806 от 31.08.78 Перепечатка воспрещена

№ изм. 1 8071 2 10017 3 10291 4 10829 5 11609
№ изв. 3574
№ № дубликата
№ № подлинника
gost.e-ecolog.ru

ОСТ 1 12976-77—ОСТ 1 12979-77, Стр. 2

ОСТ 1 14694-90

Исполнение 1

Для D_H = 16 ÷ 42 мм

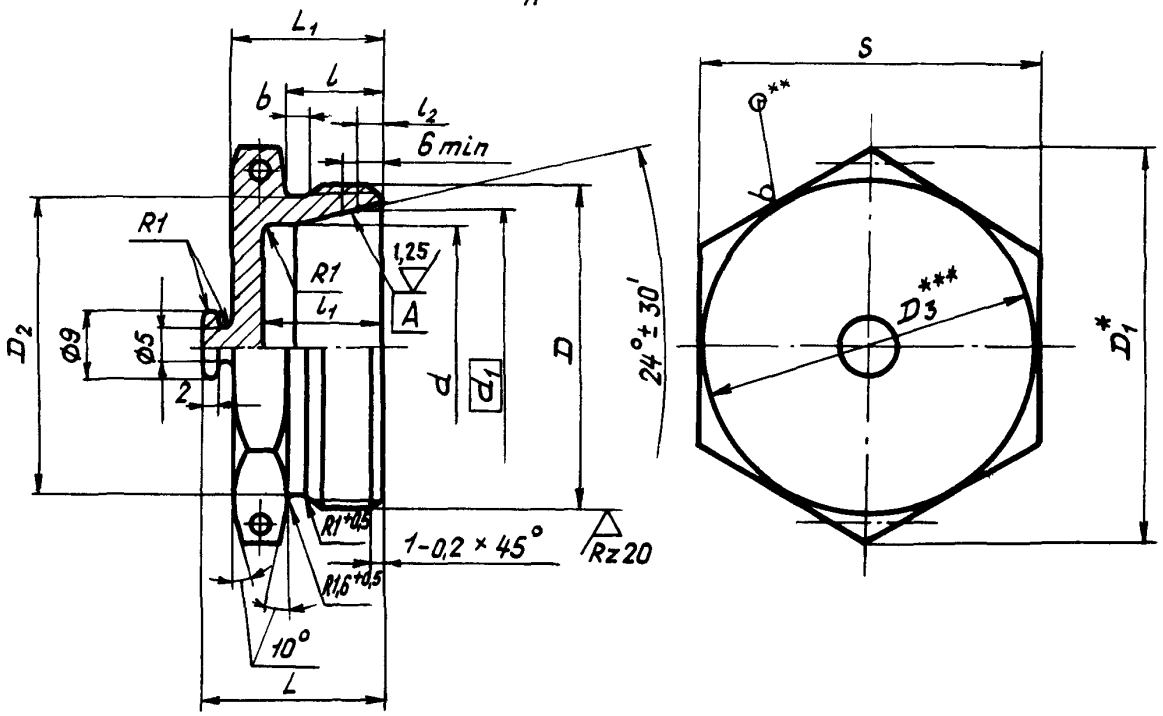

Черт. 1

Для D_H = 6 и 8 мм

Остальное – см. черт. 1

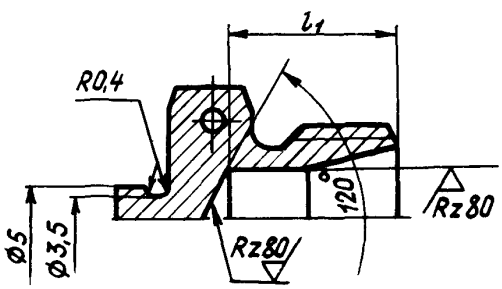

Черт. 2

Для D_H = 10 ÷ 14 мм

Остальное – см. черт. 1

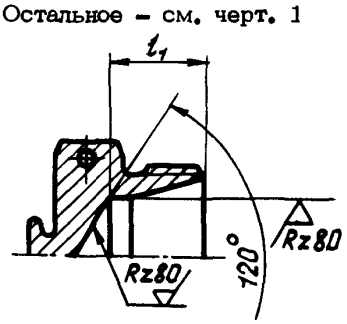

Черт. 3

Исполнение 2

Остальное – см. черт. 1 – 3

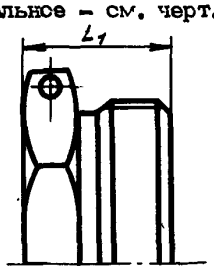

Черт. 4

---

*Размер для справок.

**Для заглушек из стали и алюминиевого сплава.

***$D_3 \approx S$.

№ изм.	1	2	3	4	5
№ изв.	8071	10017	10291	10829	11609

Инв. № дубликата 3574

Инв. № подлинника

Размеры, мм

Наружный диаметр трубы $D_н^*$	d	d_1	D	D_1	D_2	S	l	l_1 Пред. откл. -0,1	l_2 Пред. откл. ±0,1	L	L_1	b	Масса, г Титановый сплав	Сталь	Алюминиевый сплав
6	5	8,0	MR12x1,25	16,2	10,2	14	10	11,0	1,3	19,0	15,0	2,5	7,9	13,5	4,9
			MR12x1,5		9,8		11			20,0	16,0	3,0			
8	7	10,0	MR14x1,5	19,6	11,8	17		12,0		21,0	17,0		11,1	19,1	6,9
10	9	12,0	MR16x1,5		13,8		12			22,0	18,0		13,0	22,2	8,0
12	10	14,0	MR18x1,5	21,9	15,8	19		14,0		24,0	20,0		14,8	25,5	9,1
14	12	16,0	MR20x1,5	25,4	17,8	22							17,9	30,7	11,0
16	14	18,0	MR22x1,5	27,7	19,8	24							21,5	36,9	13,2
18	16	20,0	MR24x1,5	31,2	21,8	27							26,1	43,9	15,7
20	18	22,4	MR27x1,5	34,6	24,8	30		14,5	1,5	22,0	18,0		31,8	54,5	19,5
22	20	24,4	MR30x1,5	36,9	27,8	32	13	16,0		24,0	20,0		41,1	70,2	25,3
25	23	27,4	MR33x1,5	41,6	30,8	36							49,2	84,3	30,2
28	26	30,4	MR36x1,5	47,3	33,8	41		17,5		25,0	21,0		62,0	106,0	38,3
30	28	33,0	MR39x1,5		36,8				2,3				65,3	112,0	40,2
32	30	35,0	MR42x2	53,1	39,0	46	14	18,0	2,3	26,0	22,0	4,0	85,7	146,0	52,6
34	32	36,6							2,1				77,3	132,0	47,5
36	34	39,0	MR45x2		42,0				2,3				80,8	138,0	49,7
38	36	41,0	MR48x2	57,7	45,0	50							96,7	165,0	59,5
42	40	45,0	MR52x2	63,5	49,0	55							120,0	209,0	73,7

* Размер для справок.

3. Материал: титановые сплавы ВТ3-1, ВТ6 ОСТ 1 90173-75 и ОСТ 1 90266-86; шестигранник 4-го класса точности ГОСТ 8560-78 из стали 13Х11Н2В2МФ-Ш ТУ 14-1-1791-76; шестигранник 5-го класса точности ГОСТ 8560-78 из стали 15Х16Н2АМ-Ш ТУ 14-1-3575-83; шестигранник повышенной точности из алюминиевого сплава Д16Т ГОСТ 21488-76.

4. Термическая обработка*: заглушки из титанового сплава – отжечь, группа контроля 5 ОСТ 1 00021-78; из стали – 25 . . . 35 $HRC_э$, группа контроля 4 ОСТ 1 00021-78.

5. Отверстия для контровки – по ОСТ 1 03815-76.

6. Неуказанные предельные отклонения размеров, формы и расположения поверхностей – по ОСТ 1 00022-80.

7. Предельное отклонение размера S заглушек из титанового сплава – по $h12$.

8. Допуск радиального биения поверхности A относительно оси резьбы – 0,05 мм.

9. Покрытие: Хим.Пас – для заглушек из стали; Ан.Окс.хр – из алюминиевого сплава, из титанового сплава Ан.Окс.2-3*.

10. Маркировать обозначение и клеймить окончательную приемку на бирке для партии деталей.

11. Технические условия – по ОСТ 1 00943-79.

Пример наименования и обозначения заглушки исполнения 1 к трубопроводу $D_н$ = 12 мм из титанового сплава ВТ3-1:

Заглушка 1 – 12 – ОСТ 1 12976-77

То же, из титанового сплава ВТ6:

Заглушка 1-12-ОСТ 1 14694-90

То же, из стали 13Х11Н2В2МФ-Ш:

Заглушка 1 – 12 – ОСТ 1 12977-77

То же, из стали 15Х16Н2АМ-Ш:

Заглушка 1 – 12 – ОСТ 1 12978-77

То же, из алюминиевого сплава:

Заглушка 1 – 12 – ОСТ 1 12979-77

В обозначение заглушки к трубопроводу $D_н$ = 6 мм с резьбой MR12x1,5 дополнительно вводится шаг резьбы, например:

Заглушка 1-6-1,5 – ОСТ 1 12979-77

---

*По действующему в отрасли документу.

№ изм. | 1 | 8071
№ изм. | 2 | 10017 | 3 | 10291 | 4 | 10829 | 5 | 11609
Инв. № дубликата | 3674
Инв. № подлинника

ЛИСТ РЕГИСТРАЦИИ ИЗМЕНЕНИЙ

№ изм.	Номера страниц				Номер "Изв. об изм."	Подпись	Дата	Срок введения изменения
	Измененных	Замененных	Новых	Аннулированных				
Переиздан с учетом изменений № 1, 2, 3, 4, 5.								

gost.e-ecolog.ru