УДК 621.643.4.063:629.7

Группа Д15

ОТРАСЛЕВЫЕ СТАНДАРТЫ

КРЕСТОВИНЫ ПРОХОДНЫЕ
Конструкция и размеры

ОСТ 1 12964-77
ОСТ 1 12965-77
ОСТ 1 12966-77
ОСТ 1 14690-90

На 5 страницах

Введен впервые

Проверено в 1985 г.

ОКП 75 9510

Распоряжением Министерства от 22 декабря 1977 г. № 087-16

срок введения установлен с 1 января 1979 г.

Несоблюдение стандарта преследуется по закону

1. Настоящие стандарты распространяются на проходные крестовины, предназначенные для соединений трубопроводов с углом конуса 24°.

Издание официальное ГР 8067654, 8067660, 8067675 от 31.03.78

Перепечатка воспрещена

gost.e-ecolog.ru

№ изм. | 1 | 2 | 3 | 4 | 5
№ изв. | 8069 | 10017 | 10291 | 10829 | 11[illegible]9
№ дубликата
№ подлинника | 3570

2. Конструкция и размеры крестовин должны соответствовать указанным на чертеже и в таблице.

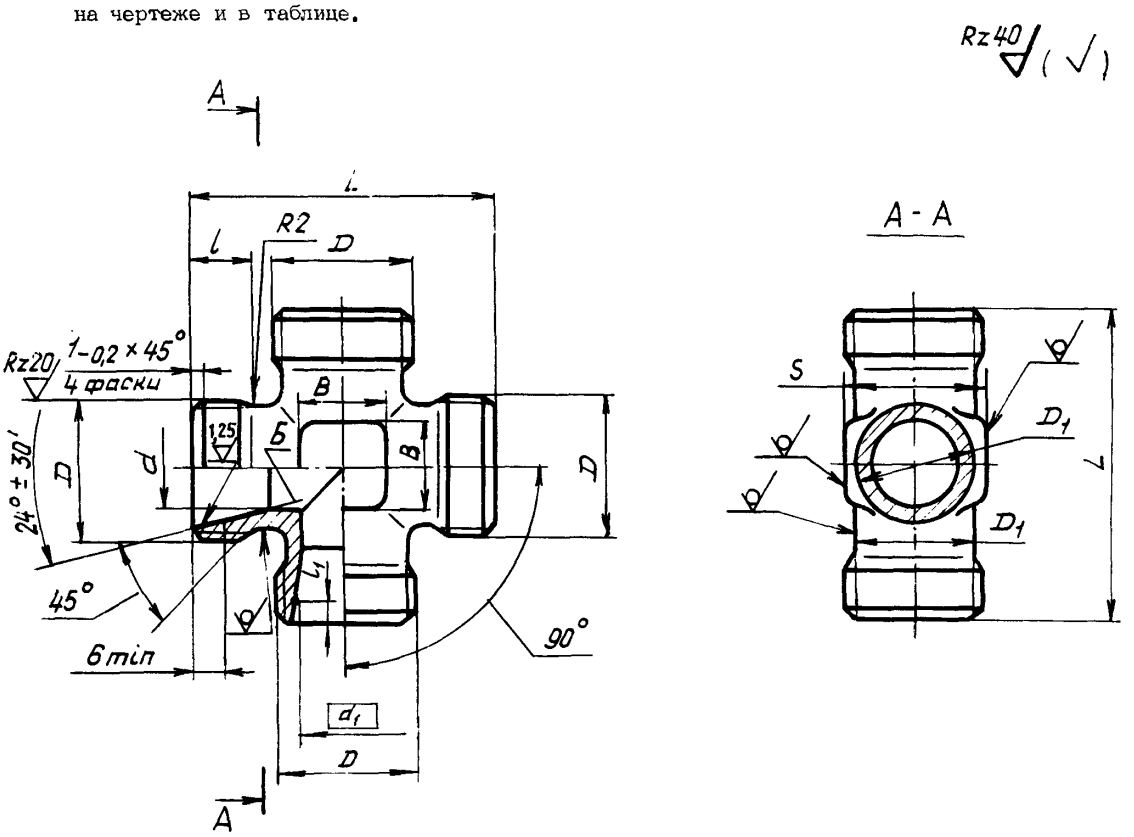

Размеры, мм

Наружный диаметр трубы $D_н$*	d	d_1	D	D_1	S	l	l_1 Пред. откл. ±0,1	L откл.	B	Масса, г Титановый сплав	Масса, г Сталь
6	5	8,0	MR12x1,25	9	9	9	1,3	38	7	15,6	26,8
			MR12x1,5								
8	7	10,0	MR14x1,5	11	11			40		18,5	31,8
10	9	12,0	MR16x1,5	13	13	10		44	9	23,8	40,9
12	10	14,0	MR18x1,5	15	17	11		48	10	33,1	56,9
14	12	16,0	MR20x1,5	17				50	12	36,9	63,2
16	14	18,0	MR22x1,5	19	19			54	14	43,2	74,0
18	16	20,0	MR24x1,5	21	22			56	16	51,6	88,6
20	18	22,4	MR27x1,5	24	24		1,5	60	18	73,8	126,6
22	20	24,4	MR30x1,5	27	27			62		91,6	157,1

*Размер для справок.

Инв. № дубликата 3570
Инв. № подлинника
Изм. 1 8069 2 10017 3 10291 4 10829 5 11609
№ изв.

Размеры, мм

Продолжение

Наружный диаметр трубы D_H*	d	d_1	D	D_1	S	l	l_1	L	B	Масса, г	
							Пред. откл. ±0,1			Титановый сплав	Сталь
25	23	27,4	MR33x1,5	30	30	11	1,5	66	22	109,2	187,5
28	26	30,4	MR36x1,5	33	36			70	25	130,5	224,6
30	28	33,0	MR39x1,5	35		12	2,3	76	28	169,5	291,5
32	30	35,0	MR42x2	37	41			80	30	209,0	359,2
34	32	36,6		38			2,1			160,5	275,8
36	34	39,0	MR45x2	41			2,3			180,5	310,0
38	36	41,0	MR48x2	43	46			84		239,0	410,0
42	40	45,0	MR52x2	47	50			88	32	280,0	485,6

3. Материал: штамповка из титановых сплавов ВТ3-1, ВТ6 ОСТ 1 90000-70, группа контроля III; штамповка из стали 13Х11Н2В2МФ-Ш ОСТ 1 90176-75, группа контроля III; сталь 15Х16Н2АМ-Ш ТУ 14-1-948-74, штамповка ОСТ 1 90176-75, группа контроля III.

4. Термическая обработка**: крестовины из титанового сплава - отжечь, группа контроля 5 ОСТ 1 00021-78; из стали - 25 . . . 35 $HRC_э$, группа контроля 4 ОСТ 1 00021-78.

5. Предельные отклонения размеров необрабатываемых поверхностей - по ОСТ 1 41187-78, класс точности 5.

6. Неуказанные предельные отклонения размеров, формы и расположения поверхностей - по ОСТ 1 00022-80.

7. Допуск радиального биения поверхности *Б* относительно оси резьбы - 0,05 мм.

8. Покрытие тройников из стали: Хим.Пас, из титанового сплава Ан.Окс 2-3*.

9. Маркировать обозначение и клеймить окончательную приемку на бирке для партии деталей.

10. Технические условия - по ОСТ 1 00943-79.

Пример наименования и обозначения проходной крестовины к трубопроводу D_H = 12 мм из титанового сплава ВТ3-1:

Крестовина проходная 12 - ОСТ 1 12964-77

То же, из титанового сплава ВТ6:

Крестовина проходная 12-ОСТ 1 14690-90

---

*Размер для справок.

**По действующему в отрасли документу.

№ изм. | 1 | 2 | 3 | 4 | 5
Изв. | 8069 | 10017 | 10291 | 10829 | 11[illegible]9
Инв. № дубликата | 3570
Инв. № подлинника

То же, из стали 13Х11Н2В2МФ-Ш:

Крестовина проходная 12 – ОСТ 1 12965-77

То же, из стали 15Х16Н2АМ-Ш:

Крестовина проходная 12 – ОСТ 1 12966-77

В обозначение проходной крестовины к трубопроводу D_H = 6 мм с резьбой MR12x1,5 дополнительно вводится шаг резьбы, например:

Крестовина проходная 6-1,5 – ОСТ 1 12966-77

Инв. № дубликата
Инв. № подлинника
3570
№ изм. 2 3 5
№ изв. 10017 10291 11609

ЛИСТ РЕГИСТРАЦИИ ИЗМЕНЕНИЙ

№ изм.	Номера страниц				Номер "Изв. об изм."	Подпись	Дата	Срок введения изменения
	Измененных	Замененных	Новых	Аннулированных				
Переиздан с учетом изменений № 1, 2, 3, 4, 5.								

gost.e-ecolog.ru