№ изм.	1	2	3	4	5	6
№ изв.	8069	10017	10291	10829	11609	12258

УДК 621.643.4.063:629.7 Группа Д15

ОТРАСЛЕВЫЕ СТАНДАРТЫ

ТРОЙНИКИ ФЛАНЦЕВЫЕ ГЕРМЕТИЗИРУЕМЫЕ
Конструкция и размеры

ОСТ 1 12961-77
ОСТ 1 12962-77
ОСТ 1 12963-77
ОСТ 1 14689-90

На 5 страницах

Введен впервые

Проверено в 1985 г.

ОКП 75 9510

Распоряжением Министерства от 22 декабря 1977 г. № 087-16

срок введения установлен с 1 января 1979 г.

Несоблюдение стандарта преследуется по закону

1. Настоящие стандарты распространяются на фланцевые герметизируемые тройники, предназначенные для соединений трубопроводов с углом конуса 24°.

Инв. дубликата	Инв. подлинника
3569	

gost.e-ecolog.ru

Издание официальное ГР 8067628, 8067633, 8067649 от 31.03.78 Перепечатка воспрещена

2. Конструкция и размеры фланцевых герметизируемых тройников должны соответствовать указанным на чертеже и в таблице.

Rz40 (√)

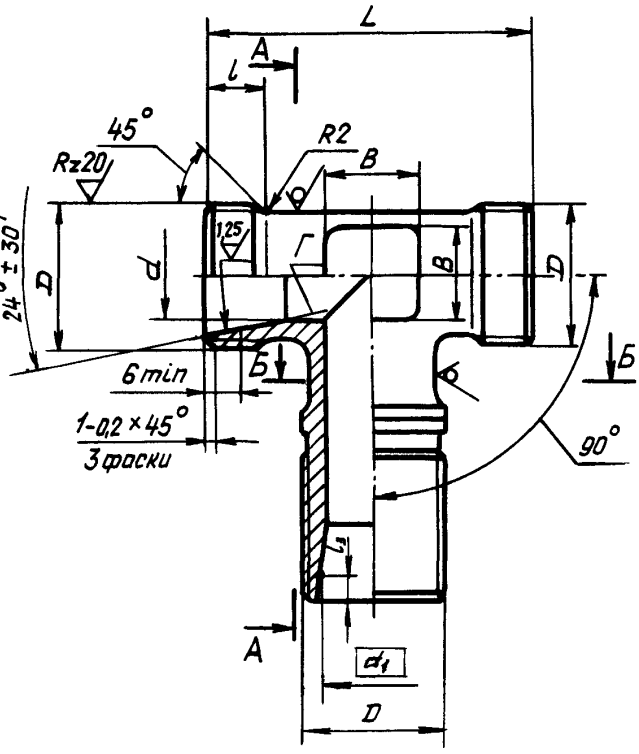

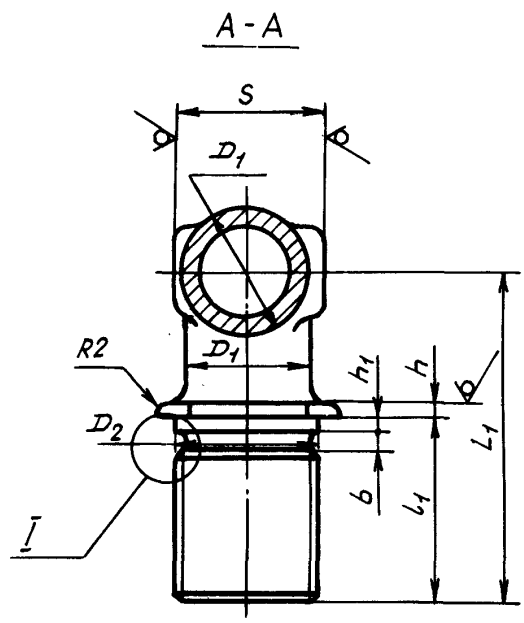

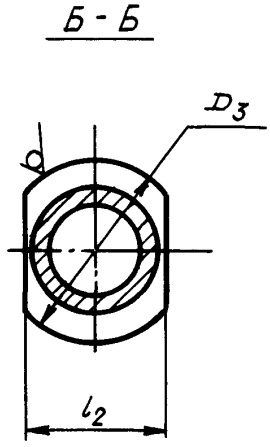

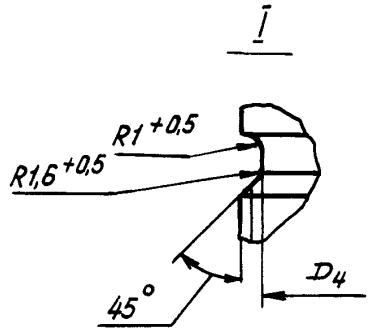

Инв. № дубликата | 3569
Инв. № подлинника
№ изм. | 8069 | 10017 | 10829 | 11609
Изм. | 1 | 2 | 4 | 5

Инв. № дубликата		№ изм.	2	3	4	5							
Инв. № подлинника	3569	№ изв.	10017	10291	10829	11609							

Размеры, мм

Наружный диаметр трубы $D_н$*	d	d_1	D	D_1	D_2	D_3	D_4	S	l	l_1 Пред. откл. ±0,1	l_2	l_3 Пред. откл. ±0,1	L	L_1	h	h_1	b	B	Масса, г Титановый сплав	Масса, г Сталь
6	5	8,0	MR12x1,25	9	12,2	16	10,2	9	9	24,0	12,2	1,3	38	39	2	1,5	2,5	7	20,6	35,3
			MR12x1,5				9,8													
8	7	10,0	MR14x1,5	11	14,2	17	11,8	11		25,5	14,2		40	42		2,0			24,3	41,6
10	9	12,0	MR16x1,5	13	16,2	19	13,8	13	10	27,5	16,2		44	45				9	28,1	48,3
12	10	14,0	MR18x1,5	15	18,2	22	15,8	17	11		18,2		48	46				10	42,6	73,0
14	12	16,0	MR20x1,5	17	20,2	25	17,8				20,2		50	47				12	48,2	82,6
16	14	18,0	MR22x1,5	19	22,2	28	19,8	19		28,5	22,2		54	49				14	57,6	98,9
18	16	20,0	MR24x1,5	21	24,2	30	21,8	22		29,0	24,2		56	50		2,5	3,0	16	64,6	110,6
20	18	22,4	MR27x1,5	24	27,2	34	24,8	24		30,0	27,2	1,5	60	53				18	92,6	158,9
22	20	24,4	MR30x1,5	27	30,2	37	27,8	27		31,0	30,2		62	55					116,5	199,4
25	23	27,4	MR33x1,5	30	33,2	39	30,8	30		32,0	33,2		66	58	3			22	138,0	236,2
28	26	30,4	MR36x1,5	33	36,2	43	33,8	36		33,0	36,2		70	61				25	170,0	290,6
30	28	33,0	MR39x1,5	35	39,2	46	36,8		12		39,2	2,3	76	63				28	215,0	368,6
32	30	35,0	MR42x2	37	42,2	48	39,0	41		33,5	42,2		80	65		3,0	4,0	30	256,0	439,8
34	32	36,6		38								2,1							202,0	346,8
36	34	39,0	MR45x2	41	45,2	55	42,0				45,2	2,3		69					247,0	423,0
38	36	41,0	MR48x2	43	48,2	56	45,0	46		34,5	48,2		84	70					308,0	529,8
42	40	45,0	MR52x2	47	52,2	58	49,0	50			52,2		88	75				32	363,0	629,0

*Размер для справок.

3. Материал: штамповка из титановых сплавов ВТ3-1, ВТ6 ОСТ 1 90000-70, группа контроля III; штамповка из стали 13Х11Н2В2МФ-Ш ОСТ 1 90176-75, группа контроля III; сталь 15Х16Н2АМ-Ш ТУ 14-1-948-74, штамповка ОСТ 1 90176-75, группа контроля Ш.

4. Термическая обработка*: тройники из титанового сплава - отжечь, группа контроля 5 ОСТ 1 00021-78; из стали - 25 . . . 35 $HRC_э$, группа контроля 4 ОСТ 1 00021-78.

5. Предельные отклонения размеров необрабатываемых поверхностей - по ОСТ 1 41187-78, класс точности 5.

6. Неуказанные предельные отклонения размеров, формы и расположения поверхностей - по ОСТ 1 00022-80.

7. Допуск радиального биения поверхности Г относительно оси резьбы - 0,05 мм.

8. Покрытие тройников из стали: Хим.Пас, из титанового сплава - Ан.Окс 2-3*.

9. Маркировать обозначение и клеймить окончательную приемку на бирке для партии деталей.

10. Технические условия - по ОСТ 1 00943-79.

Пример наименования и обозначения фланцевого герметизируемого тройника к трубопроводу $D_н$ = 12 мм из титанового сплава ВТ3-1:

Тройник фланцевый 12 - ОСТ 1 12961-77

То же, из титанового сплава ВТ6:

Тройник фланцевый 12 - ОСТ 1 14689-90

То же, из стали 13Х11Н2В2МФ-Ш:

Тройник фланцевый 12-ОСТ 1 12962-77

То же, из стали 15Х16Н2АМ-Ш:

Тройник фланцевый 12 - ОСТ 1 12963-77

В обозначение фланцевого герметизируемого тройника к трубопроводу $D_н$ = 6 мм с резьбой MR12x1,5 дополнительно вводится шаг резьбы, например:

Тройник фланцевый 6-1,5 - ОСТ 1 12963-77

---

*По действующему в отрасли документу.

№ изм. | 1 | 2 | 3 | 4 | 5 | 6
№ изв. | 8069 | 10017 | 10291 | 10829 | 11605 | 12258
Инв. № дубликата | 3569
Инв. № подлинника

ЛИСТ РЕГИСТРАЦИИ ИЗМЕНЕНИЙ

№ изм.	Номера страниц				Номер "Изв. об изм."	Подпись	Дата	Срок введения изменения
	Измененных	Замененных	Новых	Аннулированных				
Переиздан с учетом изменений № 1, 2, 3, 4, 5.								
6	1,4	-	-	-	12258		26.10.94	01.07.94

gost.e-ecolog.ru