УДК 621.643.4.063:629.7 Группа Д15

ОТРАСЛЕВЫЕ СТАНДАРТЫ

ТРОЙНИКИ ФЛАНЦЕВЫЕ
Конструкция и размеры

ОСТ 1 12958-77
ОСТ 1 12959-77
ОСТ 1 12960-77
ОСТ 1 14688-90

На 5 страницах

Введен впервые

ОКП 75 9510

Проверено в 1985 г.

Распоряжением Министерства от 22 декабря 1977 г. № 087-16

срок введения установлен с 1 января 1979 г.

Несоблюдение стандарта преследуется по закону

1. Настоящие стандарты распространяются на фланцевые тройники, предназначенные для соединений трубопроводов с углом конуса 24°.

Издание официальное ГР 8067591, 8067607, 8067612 от 31.03.78 Перепечатка воспрещена

gost.e-ecolog.ru

№ изм. | 1 | 2 | 3 | 4 | 5
№ изв. | 8069 | 10017 | 10291 | 10829 | 11609
№ дубликата
№ подлинника | 3568

2. Конструкция и размеры фланцевых тройников должны соответствовать указанным на чертеже и в таблице.

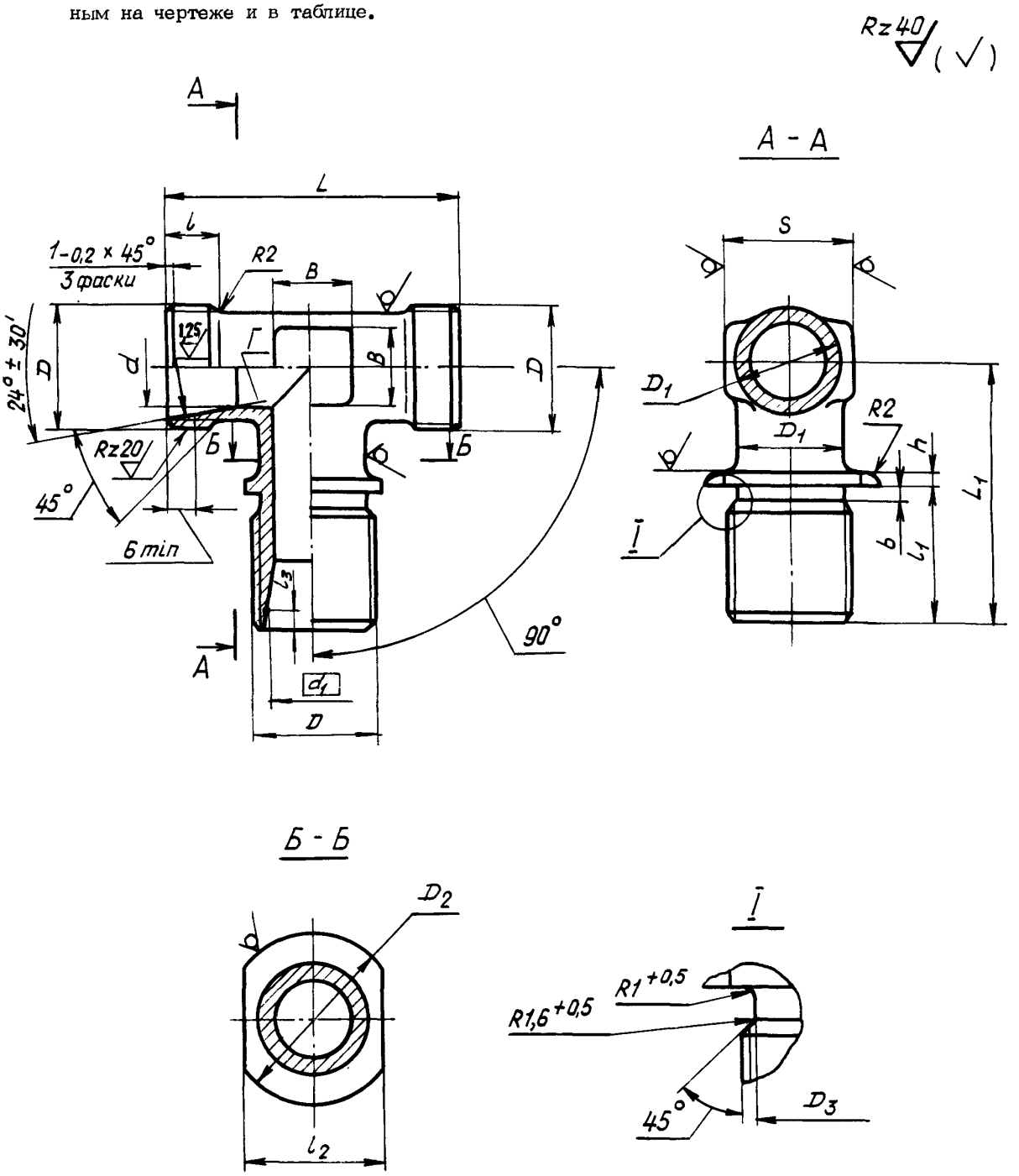

Инв. № дубликата | 3568
Инв. № подлинника
№ изм. | 8069 | 10017 | 10829 | 11609
1 | 2 | 4 | 5

Инв. № дубликата		№ изм.	2	3	4	5						
Инв. № подлинника	3568	№ изв.	10017	10291	10829	11609						

Размеры, мм

Наружный диаметр трубы $D_н$*	d	d_1	D	D_1	D_2	D_3	S	l	l_1 Пред. откл. +0,1	l_2	l_3 Пред. откл. +0,1	L Пред. откл. +0,1	L_1	h	b	B	Масса, г: Титановый сплав	Масса, г: Сталь
6	5	8,0	MR12x1,25	9	20	10,2	9	9	21	14	1,3	38	36	2	2,5	7	20,3	34,8
			MR12x1,5			9,8												
8	7	10,0	MR14x1,5	11		11,8	11		22	16		40	39		3,0		26,2	44,9
10	9	12,0	MR16x1,5	13	22	13,8	13	10	24	18		44	42			9	33,8	57,8
12	10	14,0	MR18x1,5	15	24	15,8	17	11		20		48				10	43,2	75,8
14	12	16,0	MR20x1,5	17	26	17,8						50	44			12	49,8	85,1
16	14	18,0	MR22x1,5	19	30	19,8	19			24		54	46			14	54,0	92,5
18	16	20,0	MR24x1,5	21	35	21,8	22		25	26		56	47			16	69,8	119,8
20	18	22,4	MR27x1,5	24	42	24,8	24		26	30	1,5	60	49			18	92,0	157,9
22	20	24,4	MR30x1,5	27	45	27,8	27		27	32		62	52				107,5	184,2
25	23	27,4	MR33x1,5	30	50	30,8	30		28	34		66	55	3		22	139,2	239,2
28	26	30,4	MR36x1,5	33	55	33,8	36		29	38		70	61			25	186,0	319,3
30	28	33,0	MR39x1,5	35	60	36,8		12		42	2,3	76			4,0	28	201,0	344,4
32	30	35,0	MR42x2	37		39,0	41			46		80	62			30	253,0	434,2
34	32	36,6		38							2,1						200,0	343,2
36	34	39,0	MR45x2	41		42,0					2,3		69				245,0	421,0
38	36	41,0	MR48x2	43	70	45,0	46			50		84					314,0	538,4
42	40	45,0	MR52x2	47	75	49,0	50		30	54		88	75			32	386,0	668,0

*Размер для справок.

3. Материал: штамповка из титановых сплавов ВТ3-1, ВТ6 ОСТ 1 90000-70, группа контроля III; штамповка из стали 13Х11Н2В2МФ-Ш ОСТ 1 90176-75, группа контроля III; сталь 15Х16Н2АМ-Ш ТУ 14-1-948-74, штамповка ОСТ 1 90176-75, группа контроля III.

4. Термическая обработка*: тройники из титанового сплава - отжечь, группа контроля 5 ОСТ 1 00021-78; из стали - 25...35 $HRC_э$, группа контроля 4 ОСТ 1 00021-78.

5. Предельные отклонения размеров необрабатываемых поверхностей - по ОСТ 1 41187-78, класс точности 5.

6. Неуказанные предельные отклонения размеров, формы и расположения поверхностей - по ОСТ 1 00022-80.

7. Допуск радиального биения поверхности Γ относительно оси резьбы - 0,05 мм.

8. Покрытие тройников из стали Хим.Пас, из титанового сплава - Ан.Окс 2-3*.

9. Маркировать обозначение и клеймить окончательную приемку на бирке для партии деталей.

10. Технические условия - по ОСТ 1 00943-79.

Пример наименования и обозначения фланцевого тройника к трубопроводу $D_н$ = 12 мм из титанового сплава ВТ3-1:

Тройник фланцевый 12 - ОСТ 1 12958-77

То же, из титанового сплава ВТ6:

Тройник фланцевый 12-ОСТ 1 14688-90

То же, из стали 13Х11Н2В2МФ-Ш:

Тройник фланцевый 12 - ОСТ 1 12959-77

То же, из стали 15Х16Н2АМ-Ш:

Тройник фланцевый 12 - ОСТ 1 12960-77

В обозначение фланцевого тройника к трубопроводу $D_н$ = 6 мм с резьбой МR12х1,5 дополнительно вводится шаг резьбы, например:

Тройник фланцевый 6-1,5 - ОСТ 1 12960-77

---

*По действующему в отрасли документу.

Инв. № дубликата 3568
Инв. № подлинника
№ изм. 1. 8089 2 10017 3 10291 4 10829 5 11609

ЛИСТ РЕГИСТРАЦИИ ИЗМЕНЕНИЙ

№ изм.	Номера страниц				Номер "Изв. об изм."	Подпись	Дата	Срок введения изменения
	Измененных	Замененных	Новых	Аннулированных				
Переиздан с учетом изменений № 1, 2, 3, 4, 5.								

gost.e-ecolog.ru