УДК 621.643.4.062:629.7 Группа Д15

ОТРАСЛЕВЫЕ СТАНДАРТЫ

УГОЛЬНИКИ ФЛАНЦЕВЫЕ ГЕРМЕТИЗИРУЕМЫЕ
Конструкция и размеры

ОСТ 1 12952-77
ОСТ 1 12953-77
ОСТ 1 12954-77
ОСТ 1 14686-90

На 5 страницах

Введен впервые

ОКП 75 9510

Проверено в 1985 г.

Распоряжением Министерства от 22 декабря 1977 г. № 087-16

срок введения установлен с 1 января 1979 г.

Несоблюдение стандарта преследуется по закону

1. Настоящие стандарты распространяются на фланцевые герметизируемые угольники, предназначенные для соединений трубопроводов с углом конуса 24°.

Издание официальное ГР 8067539, 8067544, 8067556 от 31.03.78

Перепечатка воспрещена

№ изм. 1 2 3 4 5
№ изв. 8068 10017 10291 10829 11609
в. № дубликата 3566
в. № подлинника

gost.e-ecolog.ru

ОСТ 1 14686-90

2. Конструкция и размеры фланцевых герметизируемых угольников должны соответствовать указанным на чертеже и в таблице.

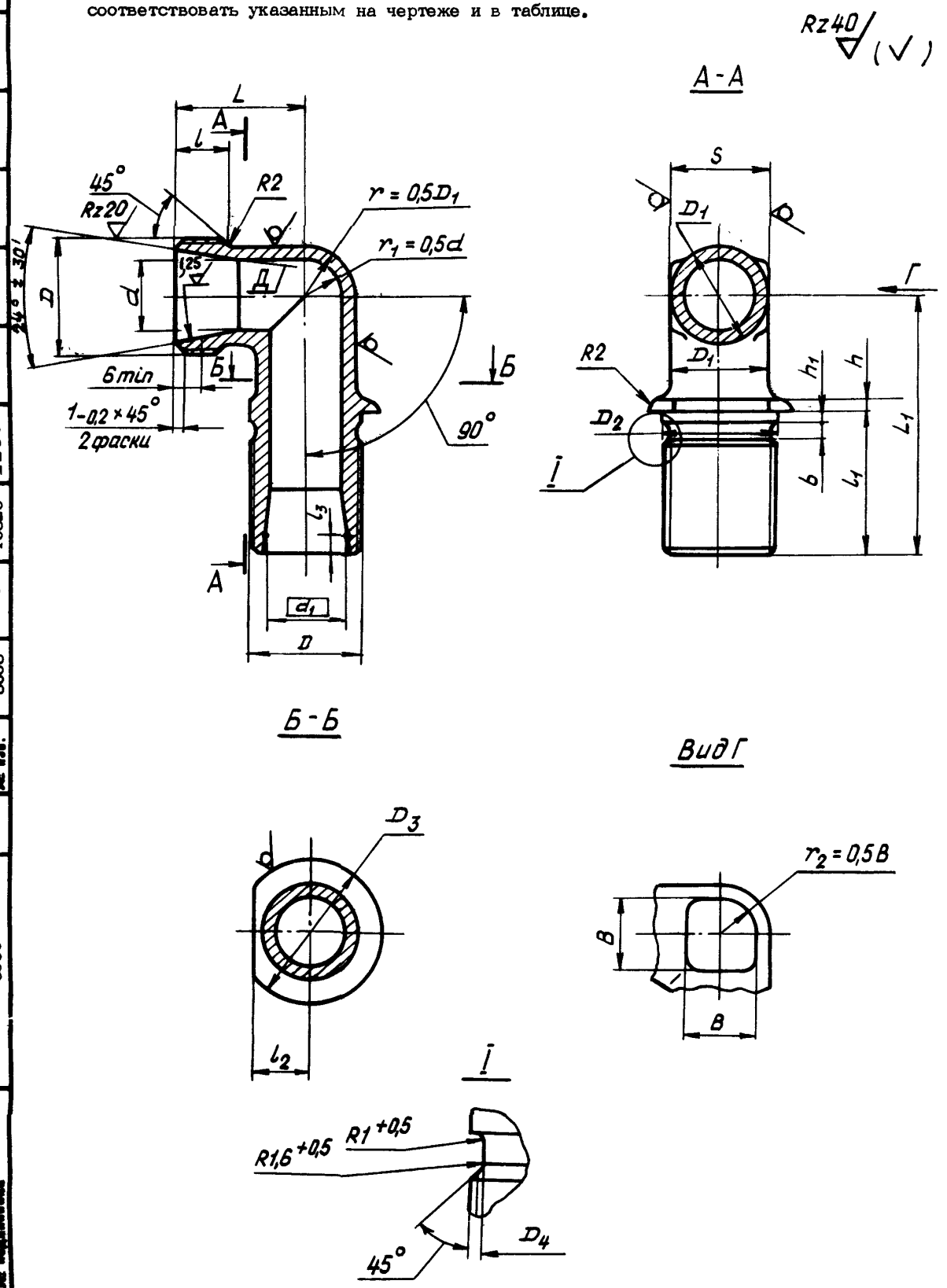

№ изм.	1	2	4	5
№ изв.	8068	10017	10829	11609

3566

Инв. № дубликата

Инв. № подлинника

Инв. № дубликата		Изм.	2	3	4	5							
Инв. № подлинника	3566	№ изв.	10017	10291	10829	11609							

Размеры, мм

Наружный диаметр трубы $D_н^*$	d	d_1	D	D_1	D_2	D_3	D_4	S	l	l_1 Пред. откл. ±0,1	l_2	l_3 Пред. откл. ±0,1	L	L_1	h	h_1	b	B	Масса, г Титановый сплав	Масса, г Сталь
6	5	8,0	MR12x1,25	9	12,2	16	10,2	9	9	24,0	6,1	1,3	19	39	2	1,5	2,5	7	16,4	28,1
			MR12x1,5				9,8													
8	7	10,0	MR14x1,5	11	14,2	17	11,8	11		25,5	7,1		20	42		2,0	3,0		21,0	36,0
10	9	12,0	MR16x1,5	13	16,2	19	13,8	13	10	27,5	8,1		22	45				9	26,8	45,9
12	10	14,0	MR18x1,5	15	18,2	22	15,8	17	11		9,1		24	46				10	35,7	63,0
14	12	16,0	MR20x1,5	17	20,2	25	17,8				10,1		25	47				12	43,2	74,4
16	14	18,0	MR22x1,5	19	22,2	28	19,8	19		28,5	11,1		27	49				14	50,8	87,3
18	16	20,0	MR24x1,5	21	24,2	30	21,8	22		29,0	12,1		28	50		2,5		16	59,5	102,0
20	18	22,4	MR27x1,5	24	27,2	34	24,8	24		30,0	13,6	1,5	30	53				18	85,5	146,6
22	20	24,4	MR30x1,5	27	30,2	37	27,8	27		31,0	15,1		31	55					100,5	180,4
25	23	27,4	MR33x1,5	30	33,2	39	30,8	30		32,0	16,6		33	58	3			22	125,0	214,3
28	26	30,4	MR36x1,5	33	36,2	43	33,8	36		33,0	18,1		35	61				25	161,5	277,5
30	28	33,0	MR39x1,5	35	39,2	46	36,8		12		19,6	2,3	38	63				28	194,0	332,9
32	30	35,0	MR42x2	37	42,2	48	39,0	41		33,5	21,1		40	65		3,0	4,0	30	235,0	404,4
34	32	36,6		38								2,1							164,0	281,9
36	34	39,0	MR45x2	41	45,2	55	42,0				22,6	2,3		69					240,0	411,8
38	36	41,0	MR48x2	43	48,2	56	45,0	46		34,5	24,1		42	70					291,0	500,5
42	40	45,0	MR52x2	47	52,2	58	49,0	50			26,1		44	75				32	354,0	613,0

* Размер для справок.

3. Материал: штамповка из титановых сплавов ВТ3-1, ВТ6 ОСТ 1 90000-70, группа контроля III; штамповка из стали 13Х11Н2В2МФ-Ш ОСТ 1 90176-75, группа контроля III; сталь 15Х16Н2АМ-Ш ТУ 14-1-948-74, штамповка ОСТ 1 90176-75, группа контроля III.

4. Термическая обработка: угольники из титанового сплава – отжечь, группа контроля 5 ОСТ 1 00021-78; из стали – 25. . . 35 $HRC_э$, группа контроля 4 ОСТ 1 00021-78.

5. Предельные отклонения размеров необрабатываемых поверхностей – по ОСТ 1 41187-78, класс точности 5.

6. Неуказанные предельные отклонения размеров, формы и расположения поверхностей – по ОСТ 1 00022-80.

7. Допуск радиального биения поверхности $Д$ относительно оси резьбы – 0,05 мм.

8. Покрытие угольников из стали: Хим.Пас, из титанового сплава Ан.Окс 2-3*.

9. Маркировать обозначение и клеймить окончательную приемку на бирке для партии деталей.

10. Технические условия – по ОСТ 1 00943-79.

Пример наименования и обозначения фланцевого герметизируемого угольника к трубопроводу $D_н$ = 12 мм из титанового сплава ВТ3-1:

Угольник фланцевый 12 – ОСТ 1 12952-77

То же, из титанового сплава ВТ6:

Угольник фланцевый 12-ОСТ 1 14686-90

То же, из стали 13Х11Н2В2МФ-Ш:

Угольник фланцевый 12 – ОСТ 1 12953-77

То же, из стали 15Х16Н2АМ-Ш:

Угольник фланцевый 12 – ОСТ 1 12954-77

В обозначение фланцевого герметизируемого угольника к трубопроводу $D_н$ = 6 мм с резьбой MR12x1,5 дополнительно вводится шаг резьбы, например:

Угольник фланцевый 6-1,5 – ОСТ 1 12954-77

*По действующему в отрасли документу.

Изм. | 1 | 2 | 3 | 4 | Б
№ изв. | 8068 | 10017 | 10291 | 10829 | 11609
Инв. № дубликата | 3566
Инв. № подлинника

ЛИСТ РЕГИСТРАЦИИ ИЗМЕНЕНИЙ

№ изм.	Номера страниц				Номер "Изв. об изм."	Подпись	Дата	Срок введения изменения
	Измененных	Замененных	Новых	Аннулированных				
Переиздан с учетом изменений № 1, 2, 3, 4, 5.								

gost.e-ecolog.ru