УДК 621.643.4.062:629.7 Группа Д15

ОТРАСЛЕВЫЕ СТАНДАРТЫ

УГОЛЬНИКИ ПРОХОДНЫЕ
Конструкция и размеры

ОСТ 1 12946-77
ОСТ 1 12947-77
ОСТ 1 12948-77
ОСТ 1 14684-90

На 5 страницах

Введен впервые
Проверено в 1985 г.

ОКП 75 9510

Распоряжением Министерства от 22 декабря 1977 г. № 087-16

срок введения установлен с 1 января 1979 г.

Несоблюдение стандарта преследуется по закону

1. Настоящие стандарты распространяются на проходные угольники, предназначенные для соединений трубопроводов с углом конуса 24°.

Издание официальное ГР 8067476, 8067481, 8067497 от 31.03.78 Перепечатка воспрещена

№ изм. | 1 | 2 | 3 | 4 | 1
№ изв. | 8067 | 10017 | 10291 | 10829 | 11609
Инв. № дубликата | Инв. № подлинника | 3564
gost.e-ecolog.ru

2. Конструкция и размеры прокодных угольников должны соответствовать указанным на чертеже и в таблице.

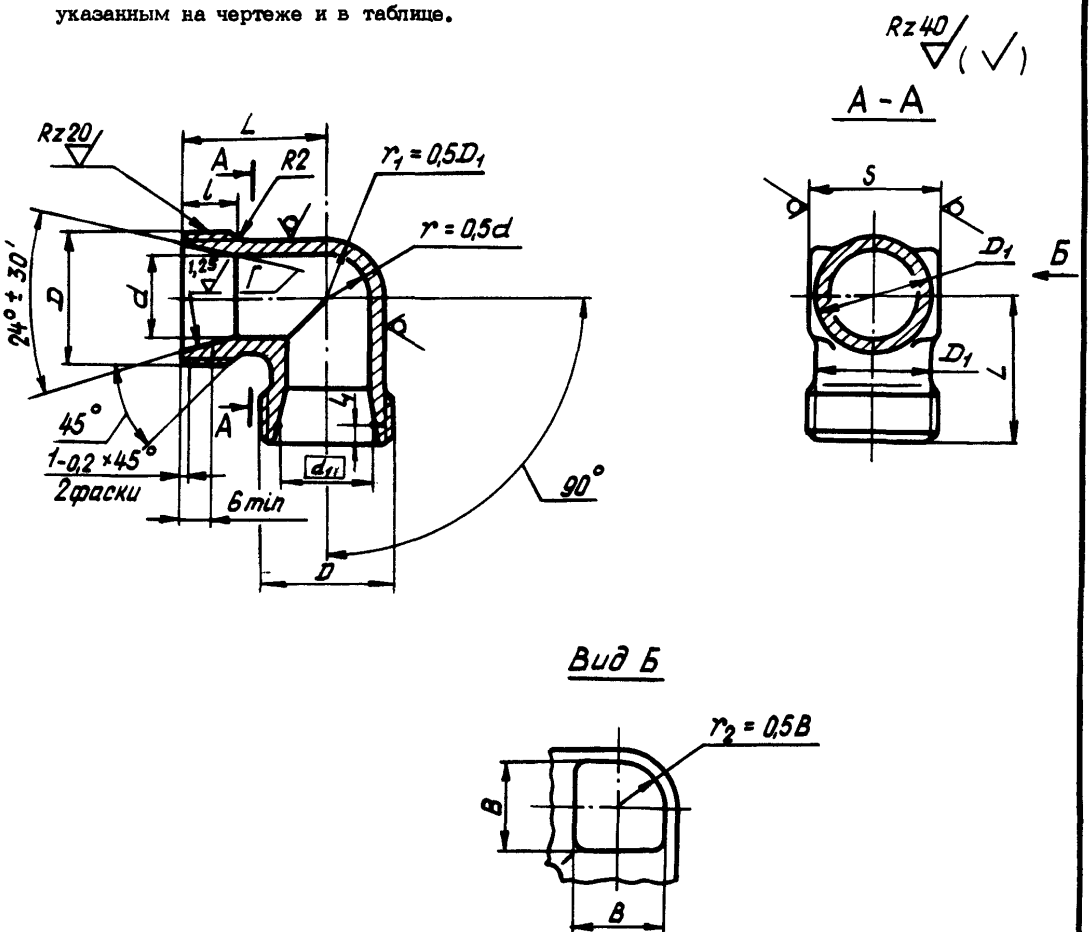

Размеры, мм

Наружный диаметр трубы $D_н$*	d	d_1	D	D_1	S	l	l_1 Пред. откл. ± 0,1	L	B	Масса, г Титановый сплав	Масса, г Сталь
6	5	8,0	M12×1,25	9	9	9	1,3	19	7	10,9	18,8
			M12×1,5								
8	7	10,0	M14×1,5	11	11			20		12,3	21,2
10	9	12,0	M16×1,5	13	13	10		22	9	16,1	27,8
12	10	14,0	M18×1,5	15	17	11		24	10	22,7	39,3
14	12	16,0	M20×1,5	17				25	12	25,2	43,6
16	14	18,0	M22×1,5	19	19			27	14	29,5	51,0

*Размер для справок.

Инв. № дубликата 3564
Инв. № подлинника
Изм. 1 8067 2 10017 3 10291 4 10829 5 11609

Продолжение

Размеры, мм

Наружный диаметр трубы D_H*	d	d_1	D	D_1	S	l	l_1 Пред. откл. ±0,1	L	B	Масса, г Титановый сплав	Масса, г Сталь
18	16	20,0	MR24x1,5	21	22	11	1,3	28	16	36,5	63,2
20	18	22,4	MR27x1,5	24	24		1,5	30	18	51,6	89,2
22	20	24,4	MR30x1,5	27	27			31		64,4	111,5
25	23	27,4	MR33x1,5	30	30			33	22	77,7	134,5
28	26	30,4	MR36x1,5	33	36			35	25	96,0	166,0
30	28	33,0	MR39x1,5	35		12	2,3	38	28	127,5	221,0
32	30	35,0	MR42x2	37	41			40	30	157,0	272,0
34	32	36,6		38			2,1			121,0	210,0
36	34	39,0	MR45x2	41			2,3			145,0	251,0
38	36	41,0	MR48x2	43	46			42		193,0	335,0
42	40	45,0	MR52x2	47	50			44	32	241,0	413,0

3. Материал: штамповка из титановых сплавов ВТ3-1, ВТ6 ОСТ 1 90000-70, группа контроля III; штамповка из стали 13Х11Н2В2МФ-Ш ОСТ 1 90176-75, группа контроля III; сталь 15Х16Н2АМ-Ш ТУ 14-1-948-74, штамповка ОСТ 1 90176-75, группа контроля III.

4. Термическая обработка**: угольники из титанового сплава - отжечь, группа контроля 5 ОСТ 1 00021-78; из стали - 25...35 $HRC_э$, группа контроля 4 ОСТ 1 00021-78.

5. Предельные отклонения размеров необрабатываемых поверхностей - по ОСТ 1 41187-78, класс точности 5.

6. Неуказанные предельные отклонения размеров, формы и расположения поверхностей - по ОСТ 1 00022-80.

7. Допуск радиального биения поверхности Г относительно оси резьбы - 0,05 мм.

8. Покрытие угольников из стали: Хим.Пас, из титанового сплава Ан.Окс 2-3*.

---

*Размер для справок.

**По действующему в отрасли документу.

Инв. № дубликата 3564
Инв. № подлинника
№ изм. 1 8067 2 10017 3 10291 4 10829 Г 11609

9. Маркировать обозначение и клеймить окончательную приемку на бирке для партии деталей.

10. Технические условия – по ОСТ 1 00943-79.

Пример наименования и обозначения проходного угольника к трубопроводу $D_н$ = 12 мм из титанового сплава ВТ3-1:

Угольник проходной 12 – ОСТ 1 12946-77

То же, из титанового сплава ВТ6:

Угольник проходной 12-ОСТ 1 14684-90

То же, из стали 13Х11Н2В2МФ-Ш:

Угольник проходной 12 – ОСТ 1 12947-77

То же, из стали 15Х16Н2АМ-Ш:

Угольник проходной 12 – ОСТ 1 12948-77

В обозначение проходного угольника к трубопроводу $D_н$ = 6 мм с резьбой MR12 x 1,5 дополнительно вводится шаг резьбы, например:

Угольник проходной 6-1,5 – ОСТ 1 12948-77

Инв. № дубликата 3584
Инв. № подлинника
Изм. 2 10017 3 10291 5 11609
Изм. Лист

ЛИСТ РЕГИСТРАЦИИ ИЗМЕНЕНИЙ

№ изм.	Номера страниц				Номер "Изв. об изм."	Подпись	Дата	Срок введения изменения
	Измененных	Замененных	Новых	Аннулированных				
Переиздан с учетом изменений № 1, 2, 3, 4, 5.								

gost.e-ecolog.ru