№ изм. | 1 | 2 | 3 | 4 | 5
№ изв. | 8067 | 10017 | 10291 | 10829 | 11609

Инв. № дубликата | 3563
Инв. № подлинника

УДК 621.643.4.065:629.7

Группа Д15

ОТРАСЛЕВЫЕ СТАНДАРТЫ

ПЕРЕХОДНИКИ
Конструкция и размеры

ОСТ 1 12943-77
ОСТ 1 12944-77
ОСТ 1 12945-77
ОСТ 1 14683-90

На 5 страницах

ОКП 75 9510

Введен впервые
Проверено в 1985 г.

Распоряжением Министерства от 22 декабря 1977 г. № 087-16

срок введения установлен с 1 января 1979 г.

Несоблюдение стандарта преследуется по закону

1. Настоящие стандарты распространяются на переходники, предназначенные для соединений трубопроводов с углом конуса 24 °.

Издание официальное ГР 8067442, 8067455, 8067460 от 31.03.78 Перепечатка воспрещена

gost.e-ecolog.ru

2. Конструкция и размеры переходников должны соответствовать указанным на чертеже и в таблице.

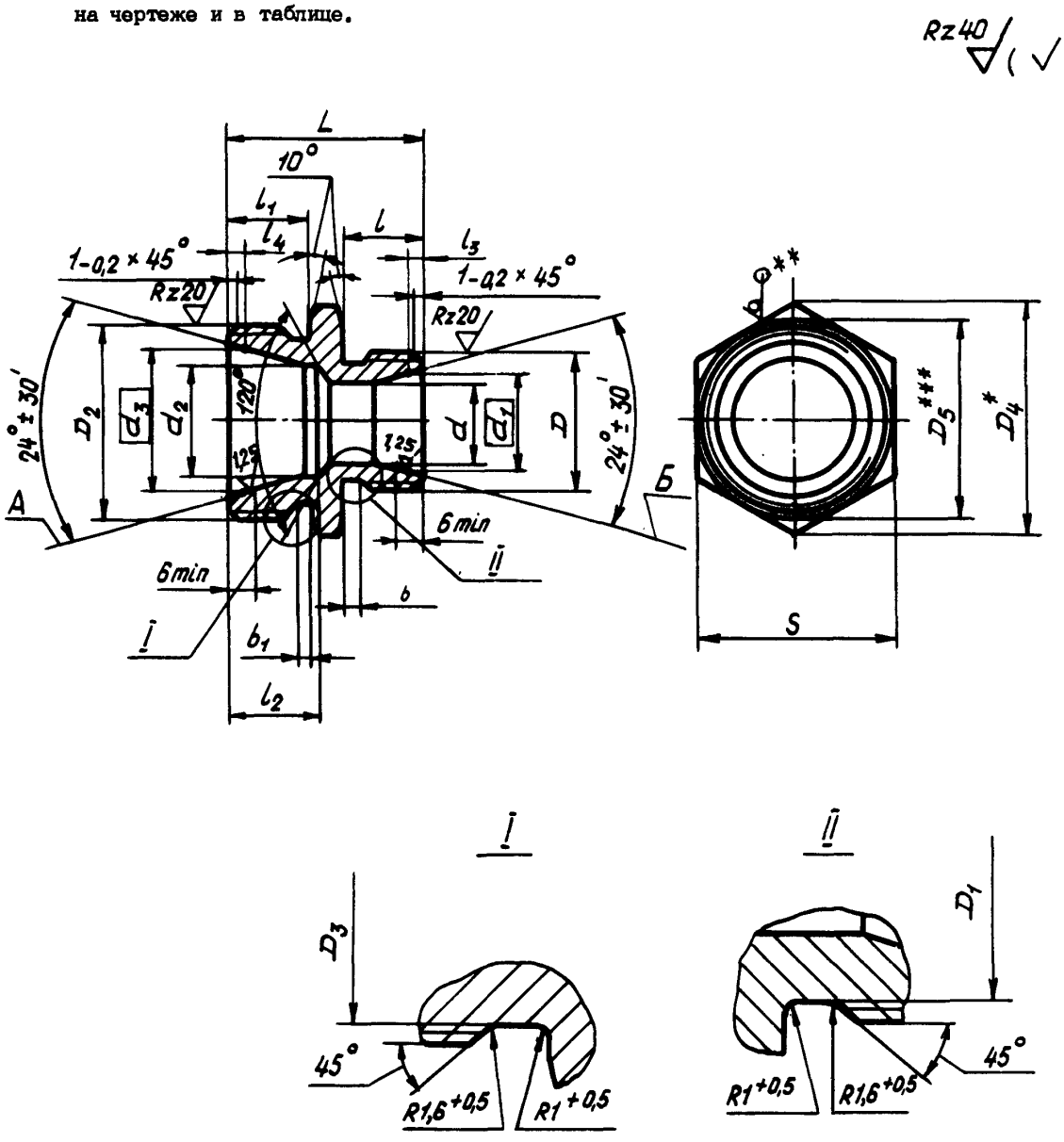

* Размер для справок.
** Для переходников из стали.
*** $D_5 \approx S$.

Инв. № дубликата	Инв. № подлинника	№ изм.	№ изв.	1	2	3	4	5
	3563			8067	10017	10291	10829	1 9

Размеры, мм

Наружный диаметр трубы D_H^*	D	D_1	d	d_1	l	b	Наружный диаметр трубы $D_{H_1}^*$	D_2	D_3	D_4	d_2	d_3	l_1	l_2	l_3	l_4	L	S	b_1	Масса, г: Титановый сплав	Масса, г: Сталь
															Пред. откл. ±0,1						
6	MR12x1,25	10,2	5	8,0	10	2,5	8	MR14x1,5	11,8	19,6	7	10,0	11	14	1,3	1,3	27	17	3	12,7	22,1
							10	MR16x1,5	13,8		9	12,0	12	15			28			12,9	22,5
							12	MR18x1,5	15,8	21,9	10	14,0						19		14,9	26,0
	MR12x1,5	9,8			11	3,0	8	MR14x1,5	11,8	19,6	7	10,0	11	14				17		12,7	22,1
							10	MR16x1,5	13,8		9	12,0	12	15			29			12,9	22,5
							12	MR18x1,5	15,8	21,9	10	14,0						19		14,9	26,0
8	MR14x1,5	11,8	7	10,0			10	MR16x1,5	13,8	19,6	9	12,0						17		13,3	23,1
							12	MR18x1,5	15,8	21,9	10	14,0						19		15,7	27,4
							14	MR20x1,5	17,8	25,4	12	16,0						22		18,6	32,3
10	MR16x1,5	13,8	9	12,0			12	MR18x1,5	15,8	21,9	10	14,0					30	19		16,4	28,7
							14	MR20x1,5	17,8	25,4	12	16,0						22		19,3	33,6
							16	MR22x1,5	19,8	27,7	14	18,0						24		21,2	36,9
12	MR18x1,5	15,8	10	14,0			14	MR20x1,5	17,8	25,4	12	16,0						22		20,4	35,5
							16	MR22x1,5	19,8	27,7	14	18,0						24		22,3	38,8
							18	MR24x1,5	21,8	31,2	16	20,0						27		25,9	45,0
14	MR20x1,5	17,8	12	16,0			16	MR22x1,5	19,8	27,7	14	18,0						24		23,4	40,7
							18	MR24x1,5	21,8	31,2	16	20,0						27		26,9	46,9
							20	MR27x1,5	24,8	34,6	18	22,4				1,5		30		32,1	55,7
16	MR22x1,5	19,8	14	18,0			18	MR24x1,5	21,8	31,2	16	20,0				1,3		27		25,2	43,6
							20	MR27x1,5	24,8	34,6	18	22,4				1,5		30		33,0	57,4
18	MR24x1,5	21,8	16	20,0																33,5	58,2
							22	MR30x1,5	27,8	36,9	20	24,4	13	16			31	32		38,5	67,0
20	MR27x1,5	24,8	18	22,4											1,5					41,4	72,0
							25	MR33x1,5	30,8	41,6	23	27,4					32	36		47,3	82,3
22	MR30x1,5	27,8	20	24,4	13															51,4	89,3
							28	MR36x1,5	33,8	47,3	26	30,4					33	41		62,2	108,1
25	MR33x1,5	30,8	23	27,4																64,4	112,0
							30	MR39x1,5	36,8		28	33,0				2,3				62,4	108,4
28	MR36x1,5	33,8	26	30,4																63,5	110,3
							32	MR42x2	39,0	53,1	30	35,0	14	18			35	46	4	88,5	154,0

*Размер для справок.

Инв. № дубликата | Инв. № подлинника | 3563 | № изм. | № изв. | 2 | 3 | 4 | 5
10017 | 10291 | 10829 | 11609

3. Материал: титановые сплавы ВТ3-1, ВТ6 ОСТ 1 90173-75; шестигранник 4-го класса точности ГОСТ 8560-78 из стали 13Х11Н2В2МФ-Ш ТУ 14-1-1791-76; шестигранник 5-го класса точности ГОСТ 8560-78 из стали 15Х16Н2АМ-Ш ТУ 14-1-3575-83.

4. Термическая обработка*: переходники из титанового сплава – отжечь, группа контроля 5 ОСТ 1 00021-78; из стали – 25. . .35 $HRC_э$, группа контроля 4 ОСТ 1 00021-78.

5. Неуказанные предельные отклонения размеров, формы и расположения поверхностей – по ОСТ 1 00022-80.

6. Предельное отклонение размера S переходников из титанового сплава – по h 12.

7. Допуск радиального биения поверхностей $А$ и $Б$ относительно оси резьбы – 0,05 мм.

8. Покрытие переходников из стали Хим.Пас, из титанового сплава Ан.Окс 2-3*.

9. Маркировать обозначение и клеймить окончательную приемку на бирке для партии деталей.

10. Технические условия – по ОСТ 1 00943-79.

Пример наименования и обозначения переходника к трубопроводам $D_н$ = 12 мм и $D_{н_1}$ = 18 мм из титанового сплава ВТ3-1:

Переходник 12-18-ОСТ 1 12943-77

То же, из титанового сплава ВТ6:

Переходник 12-18-ОСТ 1 14683-90

То же, из стали 13Х11Н2В2МФ-Ш:

Переходник 12-18-ОСТ 1 12944-77

То же, из стали 15Х16Н2АМ-Ш:

Переходник 12-18-ОСТ 1 12945-77

В обозначение переходника к трубопроводу $D_н$ = 6 мм с резьбой D M**R**12 x 1,5 дополнительно вводится шаг резьбы, например:

Переходник 6-8-1,5-ОСТ 1 12945-77

*По действующему в отрасли документу.

№ изм. | 1 | 2 | 3 | 4 |
№ изв. | 8067 | 10017 | 10291 | 10829 | 11609
Инв. № дубликата | 3583
Инв. № подлинника

ЛИСТ РЕГИСТРАЦИИ ИЗМЕНЕНИЙ

№ изм.	Номера страниц				Номер "Изв. об изм."	Подпись	Дата	Срок введения изменения
	Измененных	Замененных	Новых	Аннулированных				
Переиздан с учетом изменений № 1, 2, 3, 4, 5.								

gost.e-ecolog.ru