УДК 621.643.4.069:629.7 Группа Д15

ОТРАСЛЕВЫЕ СТАНДАРТЫ

ПРОХОДНИКИ УДЛИНЕННЫЕ ГЕРМЕТИЗИРУЕМЫЕ
Конструкция и размеры

ОСТ 1 12940-77
ОСТ 1 12941-77
ОСТ 1 12942-77
ОСТ 1 14682-90

На 5 страницах

Введен впервые

Проверено в 1985 г.

ОКП 75 9510

Распоряжением Министерства от 22 декабря 1977 г. № 087-16

срок введения установлен с 1 января 1979 г.

Несоблюдение стандарта преследуется по закону

1. Настоящие стандарты распространяются на герметизируемые удлиненные проходники, предназначенные для соединений трубопроводов с углом конуса 24°.

№ изм.	1	2	3	4	5
№ изв.	8067	10017	10291	10829	11[illegible]9

№ дубликата 3562

№ подлинника

Издание официальное ГР 8067413, 8067429, 8067434 от 31.03.78

Перепечатка воспрещена

gost.e-ecolog.ru

2. Конструкция и размеры герметизируемых удлиненных проходников должны соответствовать указанным на чертеже и в таблице.

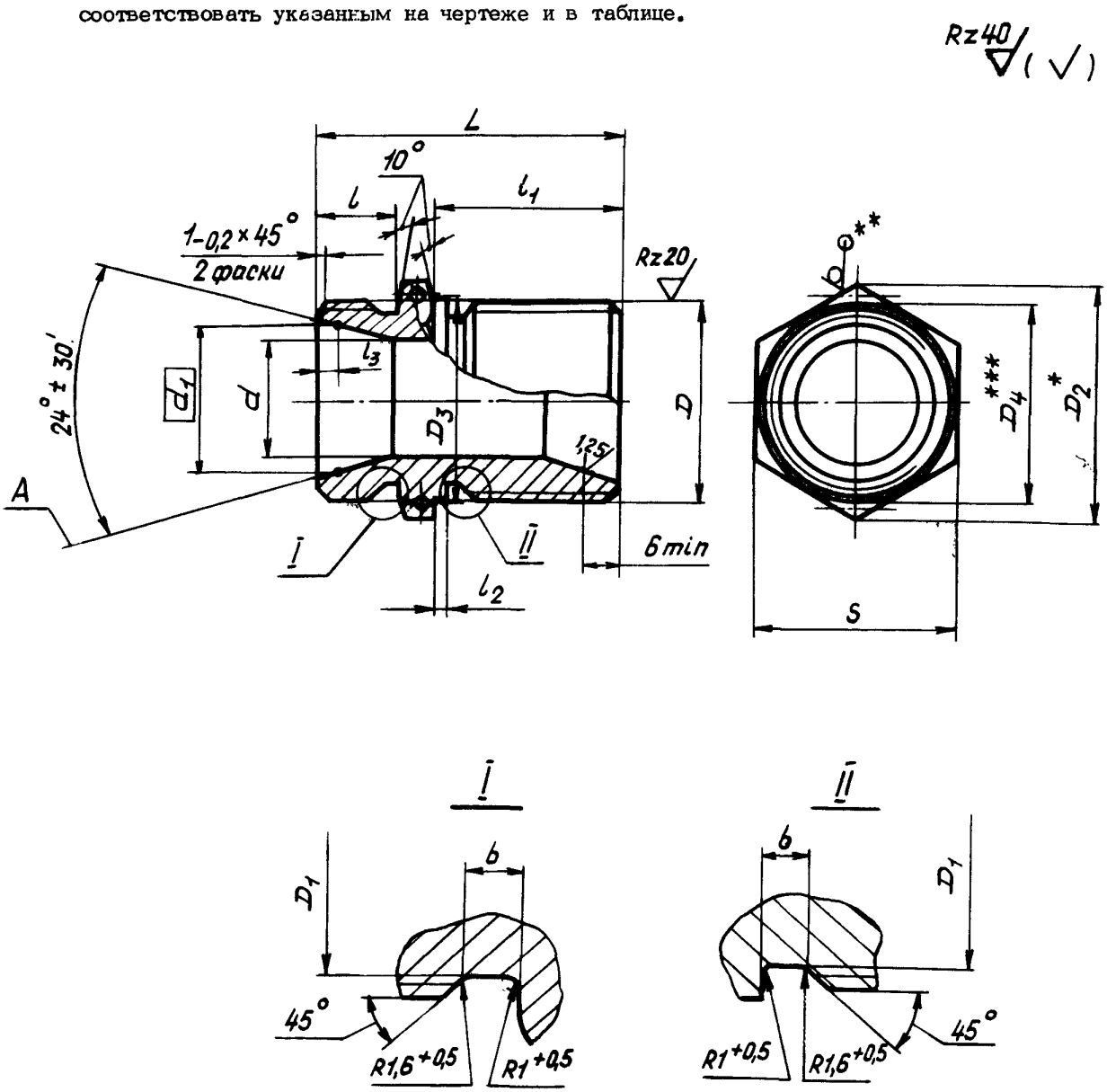

* Размер для справок.
*** Для проходников из стали.
**** $D_4 \approx S$.

Инв. № дубликата
Инв. № подлинника
3562
№ изм. | 1 | 2 | 3 | 4 | 1
№ изв. | 8087 | 10017 | 10291 | 10829 | 11609

Размеры, мм

Наружный диаметр трубы $D_н^*$	D	D_1	D_2	D_3	d	d_1	l	l_1	l_2	l_3 Пред. откл. ±0,1	L	S	b	Масса, г Титановый сплав	Масса, г Сталь
6	MR12x1,25	10,2	15,0	12,2	5	8,0	10	23	1,5	1,3	38	13	2,5	13,0	22,6
	MR12x1,5	9,8					11				39		3,0		
8	MR14x1,5	11,8	19,6	14,2	7	10,0		24	2,0		41	17		18,7	32,6
10	MR16x1,5	13,8		16,2	9	12,0	12	25			43			20,1	34,9
12	MR18x1,5	15,8	21,9	18,2	10	14,0		26			44	19		26,9	46,9
14	MR20x1,5	17,8	25,4	20,2	12	16,0						22		32,3	56,2
16	MR22x1,5	19,8	27,7	22,2	14	18,0		28	2,5		46	24		38,3	66,6
18	MR24x1,5	21,8	31,2	24,2	16	20,0		29			47	27		44,9	78,0
20	MR27x1,5	24,8	34,6	27,2	18	22,4				1,5		30		58,0	100,1
22	MR30x1,5	27,8	36,9	30,2	20	24,4	13	32			51	32		75,0	130,6
25	MR33x1,5	30,8	41,6	33,2	23	27,4						36		86,9	151,2
28	MR36x1,5	33,8	47,3	36,2	26	30,4					52	41		102,5	178,3
30	MR39x1,5	36,8		39,2	28	33,0				2,3				110,7	192,4
32	MR42x2	39,0	53,1	42,2	30	35,0		33	3,0		55	46	4,0	152,1	265,5
34					32	36,6				2,1				126,4	220,0
36	MR45x2	42,0		45,2	34	39,0	14			2,3				143,1	249,4
38	MR48x2	45,0	57,7	48,2	36	41,0		34			56	50		176,1	306,6
42	MR52x2	49,0	63,5	52,2	40	45,0						55		192,2	333,0

*Размер для справок.

3. Материал: титановые сплавы ВТ3-1, ВТ6 ОСТ 1 90173-75 и ОСТ 1 90266-86; шестигранник 4-го класса точности ГОСТ 8560-78 из стали 13Х11Н2В2МФ-Ш ТУ 14-1-1791-76; шестигранник 5-го класса точности ГОСТ 8560-78 из стали 15Х16Н2АМ-Ш ТУ 14-1-3575-83.

4. Термическая обработка*: проходники из титанового сплава – отжечь, группа контроля 5 ОСТ 1 00021-78; из стали 25 . . . 35 $HRC_э$, группа контроля 4 ОСТ 1 00021-78.

5. Отверстия для контровки – по ОСТ 1 03815-76, исполнение 5.

6. Неуказанные предельные отклонения размеров, формы и расположения поверхностей – по ОСТ 1 00022-80.

7. Предельное отклонение размера S проходников из титанового сплава – по $h12$.

8. Допуск радиального биения поверхности A относительно оси резьбы – 0,05 мм.

9. Покрытие проходников из стали: Хим.Пас, из титанового сплава Ан.Окс 2-3*.

10. Маркировать обозначение и клеймить окончательную приемку на бирке для партии деталей.

11. Технические условия – по ОСТ 1 00943-79.

Пример наименования и обозначения герметизируемого удлиненного проходника к трубопроводу $D_н$ = 12 мм из титанового сплава ВТ3-1:

Проходник удлиненный 12-ОСТ 1 12940-77

То же, из титанового сплава ВТ6:

Проходник удлиненный 12-ОСТ 1 14682-90

То же, из стали 13Х11Н2В2МФ-Ш:

Проходник удлиненный 12-ОСТ 1 12941-77

То же, из стали 15Х16Н2АМ-Ш:

Проходник удлиненный 12-ОСТ 1 12942-77

В обозначение герметизируемого удлиненного проходника к трубопроводу $D_н$ = 6 мм с резьбой MR12 x 1,5 дополнительно вводится шаг резьбы, например:

Проходник удлиненный 6-1,5-ОСТ 1 12942-77

---

* По действующему в отрасли документу.

№ изм. | 1 | 8067 | 2 | 10017 | 3 | 10291 | 4 | 10829 | 5 | 11609
№ изв.
Инв. № дубликата
Инв. № подлинника | 3562

ЛИСТ РЕГИСТРАЦИИ ИЗМЕНЕНИЙ

№ изм.	Номера страниц				Номер "Изв. об изм."	Подпись	Дата	Срок введения изменения
	Измененных	Замененных	Новых	Аннулированных				
Переиздан с учетом изменений № 1, 2, 3, 4, 5.								

gost.e-ecolog.ru