УДК 621.643.4.069:629.7

Группа Д15

ОТРАСЛЕВЫЕ СТАНДАРТЫ

ПРОХОДНИКИ ФЛАНЦЕВЫЕ
Конструкция и размеры

ОСТ 1 12937-77
ОСТ 1 12938-77
ОСТ 1 12939-77
ОСТ 1 14681-90

На 5 страницах

Введен впервые

ОКП 75 9510

Проверено в 1985 г.

Распоряжением Министерства от 22 декабря 1977 г. № 087-16

срок введения установлен с 1 января 1979 г.

Несоблюдение стандарта преследуется по закону

1. Настоящие стандарты распространяются на фланцевые проходники, предназначенные для соединений трубопроводов с углом конуса 24 °.

Издание официальное ГР 8067387, 8067392, 8067408 от 31.03.78

Перепечатка воспрещена

gost.e-ecolog.ru

2. Конструкция и размеры фланцевых проходников должны соответствовать указанным на чертеже и в таблице.

Rz 40 (√)

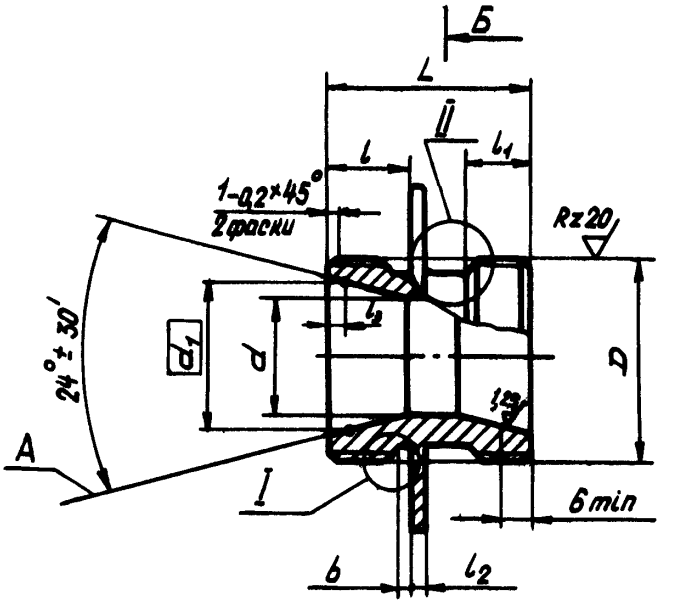

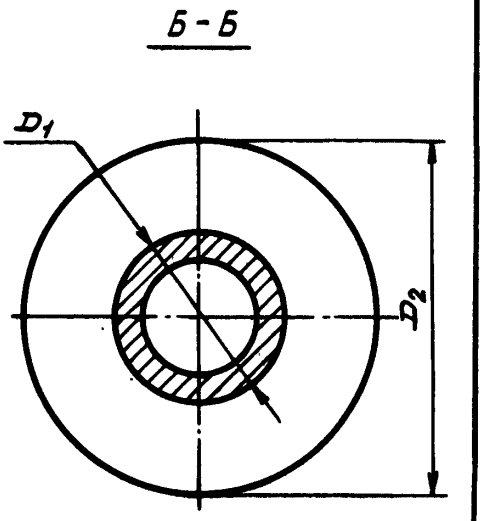

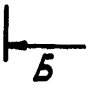

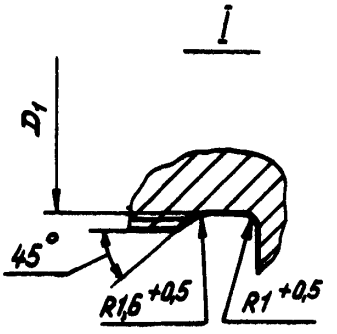

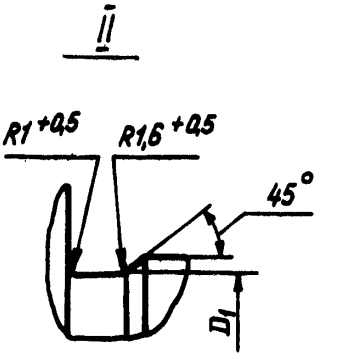

Инв. № дубликата | 9561
Инв. № подлинника
Изм. | 1 | 2 | 4 | 5
Кол. уч. | 8066 | 10017 | 10829 | 11609

ОСТ 1 12937-77—ОСТ 1 12939-77, Стр. 3
ОСТ 1 14681-90

Размеры, мм

Наружный диаметр трубы D_H*	D	D_1	D_2	d	d_1	l	l_1	l_2	l_3 Пред. откл. ±0,1	L Пред. откл. ±0,1	b	Масса, г Титановый сплав	Масса, г Сталь
6	MR12x1,25	10,2	29	5	8,0	10	8	2	1,3	26	2,5	11,4	19,9
	MR12x1,5	9,8				11				27	3,0		
8	MR14x1,5	11,8	34	7	10,0							15,3	26,7
10	MR16x1,5	13,8	40	9	12,0	12	9			29		20,1	34,9
12	MR18x1,5	15,8	42	10	14,0					31		23,7	41,2
14	MR20x1,5	17,8		12	16,0							25,2	43,8
16	MR22x1,5	19,8	48	14	18,0							30,6	53,4
18	MR24x1,5	21,8		16	20,0							31,1	54,2
20	MR27x1,5	24,8	51	18	22,4				1,5			38,8	67,5
22	MR30x1,5	27,8	54	20	24,4	13	10	3		36		57,3	99,7
25	MR33x1,5	30,8	60	23	27,4							67,5	117,4
28	MR36x1,5	33,8	61	26	30,4							69,1	120,2
30	MR39x1,5	36,8	67	28	33,0				2,3			77,4	134,6
32	MR42x2	39,0	70	30	35,0	14				37	4,0	100,3	178,1
34				32	36,6				2,1			87,8	152,7
36	MR45x2	42,0		34	39,0				2,3			98,5	171,1
38	MR48x2	45,0	76	36	41,0							117,9	205,0
42	MR52x2	49,0	80	40	45,0							127,1	222,1

3. Материал: титановые сплавы ВТ3-1, ВТ6 ОСТ 1 90173-75 и ОСТ 1 90266-86, круг г/к 13Х11Н2В2МФШ ТУ 14-1-3297-82; круг г/к 15Х16Н2АМ-Ш ТУ 14-1-948-74.

4. Термическая обработка**: проходники из титанового сплава - отжечь, группа контроля 5 ОСТ 1 00021-78, из стали 25 ... 35 $HRC_э$, группа контроля 4 ОСТ 1 00021-78.

5. Неуказанные предельные отклонения размеров, формы и расположения поверхностей - по ОСТ 1 00022-80.

---

*Размер для справок.

**По действующему в отрасли документу.

№ изм. | № изв. | 1 | 2 | 3 | 4 | 11609
8066 | 10017 | 10291 | 10829
Инв. № дубликата | Инв. № подлинника | 3561

6. Допуск радиального биения поверхности А относительно оси резьбы – 0,05 мм.

7. Покрытие проходников из стали: Хим.Пас, из титанового сплава Ан.Окс 2-3*.

8. Маркировать обозначение и клеймить окончательную приемку на бирке для партии деталей.

9. Технические условия – по ОСТ 1 00943-79.

Пример наименования и обозначения фланцевого проходника к трубопроводу D_H = 12 мм из титанового сплава ВТ3-1:

Проходник фланцевый 12-ОСТ 1 12937-77

То же, из титанового сплава ВТ6:

Проходник фланцевый 12-ОСТ 1 14681-90

То же, из стали 13Х11Н2В2МФ-Ш:

Проходник фланцевый 12-ОСТ 1 12938-77

То же, из стали 15Х16Н2АМ-Ш:

Проходник фланцевый 12-ОСТ 1 12939-77

В обозначение фланцевого проходника к трубопроводу D_H = 6 мм с резьбой MR12x1,5 дополнительно вводится шаг резьбы, например:

Проходник фланцевый 6-1,5'-ОСТ 1 12939-77

---

*По действующему в отрасли документу.

Инв. № дубликата | Инв. № подлинника | 3561
Гл. изм. | 2 | 3 | 5
№ изв. | 10017 | 10291 | 11609

ЛИСТ РЕГИСТРАЦИИ ИЗМЕНЕНИЙ

№ изм.	Номера страниц				Номер "Изв. об изм."	Подпись	Дата	Срок введения изменения
	Измененных	Замененных	Новых	Аннулированных				
Переиздан с учетом изменений № 1, 2, 3, 4, 5.								

gost.e-ecolog.ru