УДК 621.643.4.069:629.7

Группа Д15

ОТРАСЛЕВЫЕ СТАНДАРТЫ

ПРОХОДНИКИ
Конструкция и размеры

ОСТ 1 12934-77
ОСТ 1 12935-77
ОСТ 1 12936-77
ОСТ 1 14680-90

На 5 страницах

Введен впервые

ОКП 75 9510

Проверено в 1985 г.

Распоряжением Министерства от 22 декабря 1977 г. № 087-16

срок введения установлен с 1 января 1979 г.

Несоблюдение стандарта преследуется по закону

1. Настоящие стандарты распространяются на проходники, предназначенные для соединений трубопроводов с углом конуса 24°.

Издание официальное ГР 8067350, 8067366, 8067371 от 31.03.78 Перепечатка воспрещена

gost.e-ecolog.ru

№ изм. | 1 | 2 | 3 | 4 | 5
№ изв. | 8066 | 10017 | 10291 | 10829 | 11[illegible]9
№ подлинника | 3560
№ дубликата

2. Конструкция и размеры проходников должны соответствовать указанным на чертеже и в таблице.

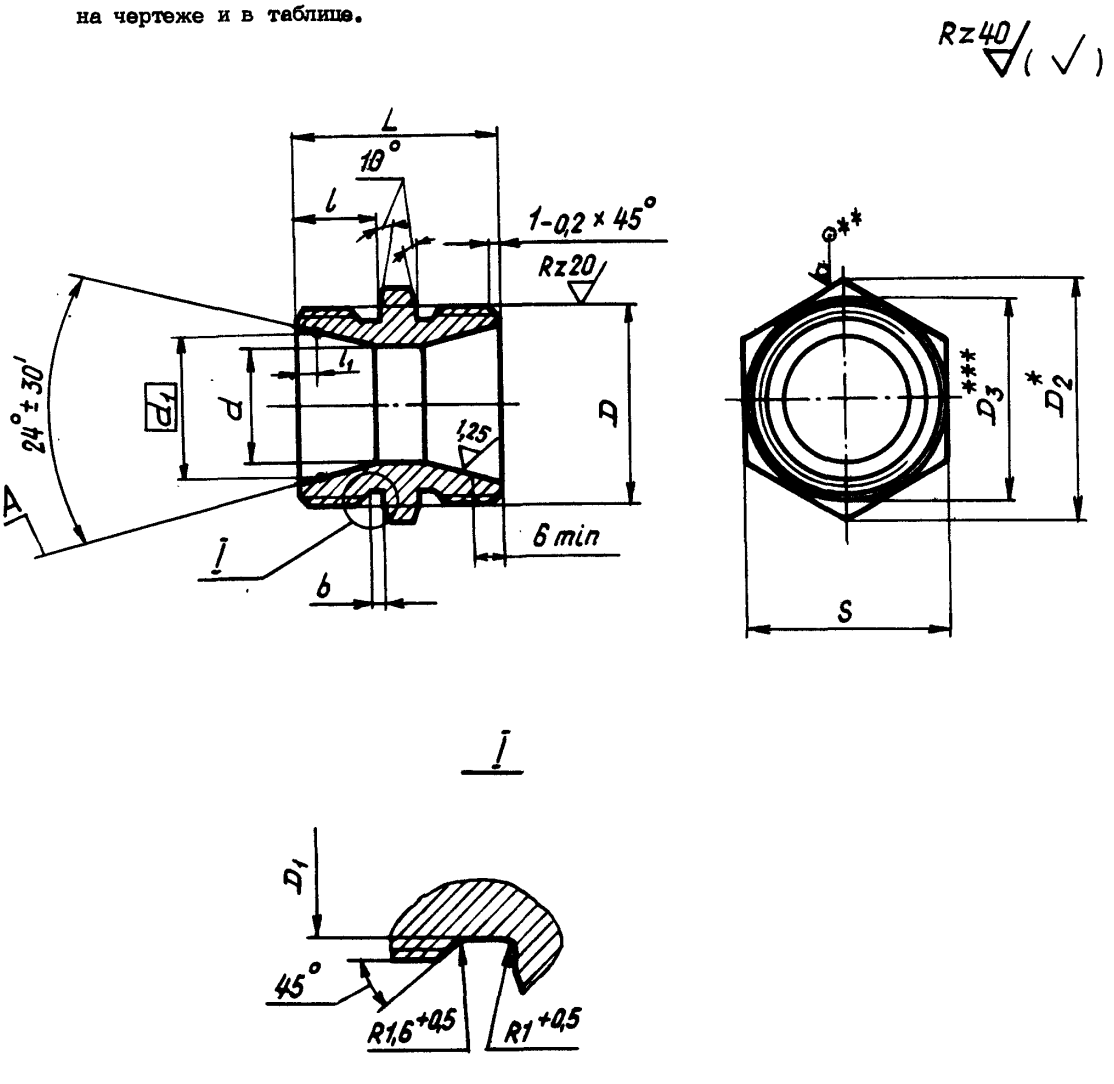

* Размер для справок.
** Для проходников из стали.
*** $D_3 \approx S$.

Инв. № дубликата 3560
Инв. № подлинника
№ изм. 1 8088 | 2 10017 | 3 10291 | 4 10829 | 11609
№ изв.

Размеры, мм

Наружный диаметр трубы D_H^*	D	D_1	D_2	d	d_1	l	l_1 Пред. откл. ±0,1	L Пред. откл. ±0,1	S	b	Масса, г Титановый сплав	Масса, г Сталь
6	MR12x1,25	10,2	15,0	5	8,0	10	1,3	25	13	2,5	8,6	14,9
	MR12x1,5	9,8				11		27		3,0		
8	MR14x1,5	11,8	19,6	7	10,0			28	17		13,2	23,0
10	MR16x1,5	13,8		9	12,0	12		30			13,5	23,4
12	MR18x1,5	15,8	21,9	10	14,0				19		17,6	30,6
14	MR20x1,5	17,8	25,4	12	16,0				22		21,5	37,4
16	MR22x1,5	19,8	27,7	14	18,0				24		24,4	42,4
18	MR24x1,5	21,8	31,2	16	20,0				27		28,4	49,4
20	MR27x1,5	24,8	34,6	18	22,4		1,5		30		36,2	63,2
22	MR30x1,5	27,8	36,9	20	24,4	13		32	32		45,5	79,0
25	MR33x1,5	30,8	41,6	23	27,4				36		54,6	93,3
28	MR36x1,5	33,8	47,3	26	30,4			33	41		65,5	114,0
30	MR39x1,5	36,8		28	33,0		2,3				66,0	115,0
32	MR42x2	39,0	53,1	30	35,0	14		36	46	4,0	100,0	174,0
34				32	36,6		2,1				82,0	143,0
36	MR45x2	42,0		34	39,0		2,3				91,0	158,0
38	MR48x2	45,0	57,7	36	41,0				50		112,0	194,0
42	MR52x2	49,0	63,5	40	45,0				55		121,4	210,5

3. Материал: титановые сплавы ВТ3-1, ВТ6 ОСТ 1 90173-75 и ОСТ 1 90266-86; шестигранник 4-го класса точности ГОСТ 8560-78 из стали 13Х11Н2В2МФ-Ш ТУ 14-1-1791-76; шестигранник 5-го класса точности ГОСТ 8560-78 из стали 15Х16Н2АМ-Ш ТУ 14-1-3575-83.

4. Термическая обработка**: проходники из титанового сплава – отжечь, группа контроля 5 ОСТ 1 00021-78, из стали 25...35 $HRC_э$, группа контроля 4 ОСТ 1 00021-78.

5. Неуказанные предельные отклонения размеров, формы и расположения поверхностей – по ОСТ 1 00022-80.

6. Предельное отклонение размера S проходников из титанового сплава – по h 12.

---

*Размер для справок.

**По действующему в отрасли документу.

Инв. № дубликата 3560
Инв. № подлинника
№ изм. 1 2 3 4 5
№ изв. 8066 10017 10291 10829 11609

7. Допуск радиального биения поверхности A относительно оси резьбы – 0,05 мм.

8. Покрытие: проходников из стали Хим.Пас, из титанового сплава Ан.Окс 2-3*.

9. Маркировать обозначение и клеймить окончательную приемку на бирке для партии деталей.

10. Технические условия – по ОСТ 1 00943-79.

Пример наименования и обозначения проходника к трубопроводу D_H = 12 мм из титанового сплава ВТ3-1:

Проходник 12 – ОСТ 1 12934-77

То же, из титанового сплава ВТ6:

Проходник 12 – ОСТ 1 14680-90

То же, из стали 13Х11Н2В2МФ-Ш:

Проходник 12 – ОСТ 1 12935-77

То же, из стали 15Х16Н2АМ-Ш:

Проходник 12 – ОСТ 1 12936-77

В обозначение проходника к трубопроводу D_H = 6 мм с резьбой MR 12x1,5 дополнительно вводится шаг резьбы, например:

Проходник 6-1,5 – ОСТ 1 12936-77

---

*По действующему в отрасли документу.

Инв. № дубликата
Инв. № подлинника
3560
Изм. 2 3 5
№ изв. 10017 10291 11609

ЛИСТ РЕГИСТРАЦИИ ИЗМЕНЕНИЙ

№ изм.	Номера страниц				Номер "Изв. об изм."	Подпись	Дата	Срок введения изменения
	Измененных	Замененных	Новых	Аннулированных				
Переиздан с учетом изменений № 1, 2, 3, 4, 5.								

gost.e-ecolog.ru