УДК 621.882.3:621.643.4:629.7

Группа Д15

ОТРАСЛЕВЫЕ СТАНДАРТЫ

ГАЙКИ НАКИДНЫЕ
Конструкция и размеры

ОСТ 1 12928-77
ОСТ 1 12929-77
ОСТ 1 12930-77
ОСТ 1 12931-77
ОСТ 1 14679-90

На 6 страницах

Введен впервые

ОКП 75 9510

Проверено в 1985 г.

Распоряжением Министерства от 22 декабря 1977 г. № 087-16

срок введения установлен с 1 января 1979 г.

Несоблюдение стандарта преследуется по закону

1. Настоящие стандарты распространяются на накидные гайки, предназначенные для соединений трубопроводов с углом конуса 24 °.

Издание официальное ГР 8067298, 8067303, 8067319, 8067324 от 31.03.78 Перепечатка воспрещена

№ изм. 1 8065 | 2 10017 | 3 10291 | 4 10829 | 5 11609
№ изв. 3558
№ дубликата
№ подлинника
gost.e-ecolog.ru

2. Конструкция и размеры накидных гаек должны соответствовать указанным на чертеже и в таблице.

Rz40 (√)

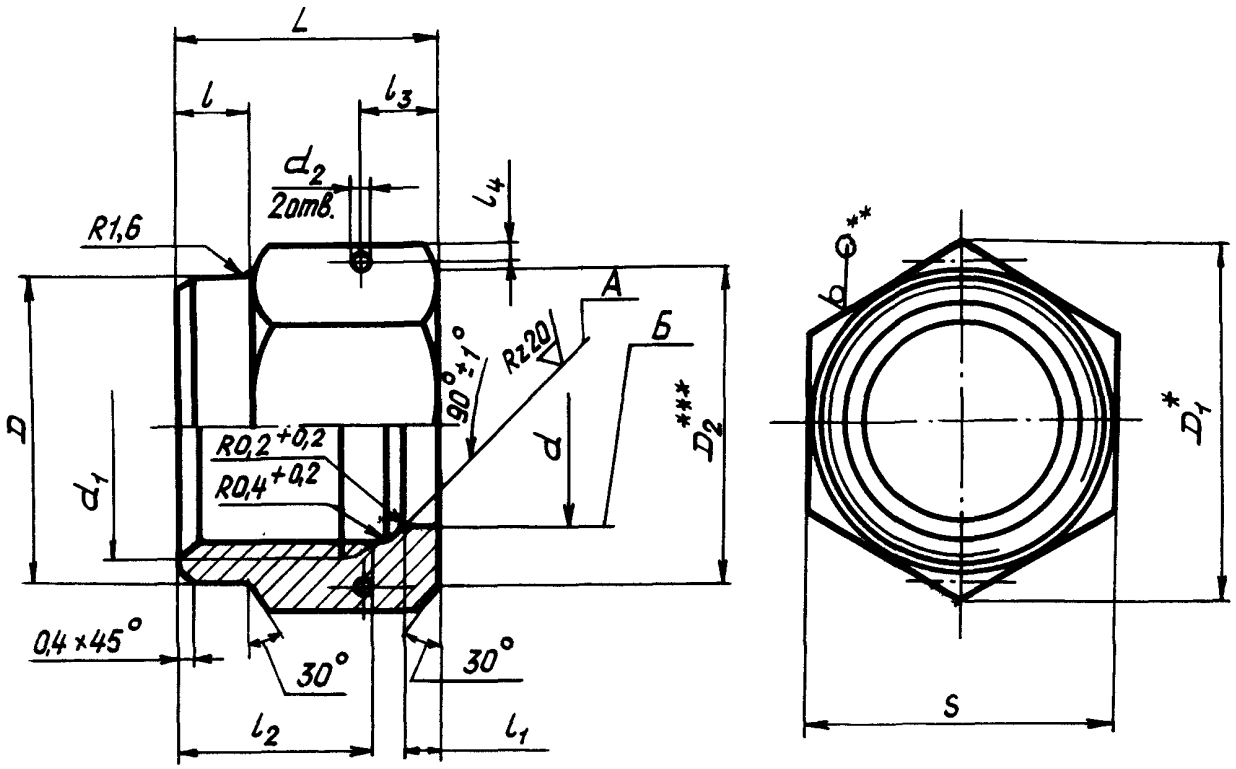

---

* Размер для справок.

** Для гаек из стали.

*** $D_2 \approx S$.

№ изм. | 2 | 10017
№ изм. | 3 | 10291
5 | 11609
Инв. № дубликата
Инв. № подлинника | 3558

Размеры, мм

Наружный диаметр трубы $D_н^*$	d Пред. откл. H11	d_1	d_2 Пред. откл. +0,12 −0,06	D	D_1	S	l	l_1	l_2	l_3	l_4 Пред. откл. ±0,2	L	Масса, г	
													Титановый сплав	Сталь
6	8,4	M12x1,25	1,0	14	16,2	14	3	2,0	10	4,0	1,6	16	4,9	8,4
		M12x1,5												
8	10,4	M14x1,5		17	19,6	17	4		11			17	7,7	13,3
10	12,4	M16x1,5		19	21,9	19		2,5	13	4,5		19	9,8	16,8
12	14,6	M18x1,5	1,2	21	25,4	22					2,0		13,7	23,6
14	16,6	M20x1,5		23	27,7	24	5		14			20	14,5	24,8
16	18,6	M22x1,5	1,5	25	31,2	27					3,0		19,2	33,0
18	20,6	M24x1,5	1,2	27				3,0		5,5	2,0	22	17,5	29,9
20	23,0	M27x1,5		30	34,6	30			15				21,0	35,9
22	25,0	M30x1,5	1,5	33	41,6	36			16	6,0	3,0	23	37,0	63,6
25	28,0	M33x1,5	1,2	36				3,5			2,0		28,0	48,1
28	31,0	M36x1,5	1,5	40	47,3	41	6				3,0	24	41,0	70,4
30	33,0	M39x1,5	2,0	43	53,1	46				7,0	4,0	25	55,0	95,7
32	35,2	M42x2	1,5	46				4,0	17	8,0	3,0		42,0	72,2
34	37,2												41,0	70,3
36	39,2	M45x2	2,0	50	57,7	50					4,0		56,0	95,5
38	41,2	M48x2		53	63,5	55							79,0	135,0
42	45,2	M52x2		57	69,3	60							89,0	153,0
50	53,2	M60x2		65	75,0	65							133,6	218,7

*Размер для справок.

3. Материал: титановые сплавы ВТ3-1, ВТ6 ОСТ 1 90173-75 и ОСТ 1 90266-86; шестигранник 5-го класса точности ГОСТ 8560-78 из стали 14Х17Н2 ТУ 14-1-3957-85; шестигранник 4-го класса точности ГОСТ 8560-78 из стали 13Х11Н2В2МФ-Ш ТУ 14-1-1791-76; шестигранник 5-го класса точности ГОСТ 8560-78 из стали 15Х16Н2АМ-Ш ТУ 14-1-3575-83.

4. Термическая обработка*: гайки из титанового сплава - отжечь, группа контроля 5 ОСТ 1 00021-78; из стали 14Х17Н2 - 23...32 $HRC_э$, группа контроля 4 ОСТ 1 00021-78; из стали 13Х11Н2В2МФ-Ш и 15Х16Н2АМ-Ш - 25...35 $HRC_э$, группа контроля 4 ОСТ 1 00021-78.

5. Фаска и нормальный сбег резьбы - по ОСТ 1 00010-81.

6. Неуказанные предельные отклонения размеров, формы и расположения поверхностей - по ОСТ 1 00022-80.

7. Предельное отклонение размера S гаек из титанового сплава - по h 12.

8. Допуск радиального биения относительно оси резьбы поверхностей: A - 0,05 мм, $Б$ - 0,10 мм.

9. Покрытие: гаек из стали Эл.фос 3-6, М3-6, из титанового сплава - Ан.Окс 8-10*.

10. Маркировать обозначение и клеймить окончательную приемку на бирке для партии деталей.

11. Технические условия - по ОСТ 1 00943-79.

Для условного обозначения накидных гаек из сталей с покрытием М3-6 принят код 08.

Пример наименования и обозначения накидной гайки к трубопроводу D_H=12 мм из титанового сплава ВТ3-1:

Гайка накидная 12-ОСТ 1 12928-77

То же, из титанового сплава ВТ6:

Гайка накидная 12-ОСТ 1 14679-90

То же, из стали 14Х17Н2, с покрытием Эл.фос:

Гайка накидная 12-ОСТ 1 12929-77

*По действующим в отрасли документам.

Инв. № дубликата | Инв. № подлинника | № изм. | № изв. | 1 | 2 | 3 | 4 | 8065 | 10017 | 10291 | 10829 | 11609 | 3558

То же, из стали 15Х16Н2АМ-Ш с покрытием Эл.фос;

Гайка накидная 12-ОСТ 1 12930-77

То же, из стали 13Х11Н2В2МФ-Ш с покрытием Эл.фос;

Гайка накидная 12-ОСТ 1 12931-77

То же, из стали 14Х17Н2, с покрытием М3-6:

Гайка накидная 12-08-ОСТ 1 12929-77

То же, из стали 15Х16Н2АМ-Ш с покрытием М3-6:

Гайка накидная 12-08-ОСТ 1 12930-77

То же, из стали 13Х11Н2В2МФ-Ш с покрытием М3-6:

Гайка накидная 12-08-ОСТ 1 12931-77

В обозначение накидной гайки к трубопроводу D_H = 6 мм с резьбой М12х1,5 дополнительно вводится шаг резьбы, например:

Гайка накидная 6-08-1,5-ОСТ 1 12931-77

Инв. № дубликата 3558

Инв. № подлинника

№ изм. 1 8065 | 2 10017 | 3 10291 | 5 11609

№ изв.

ЛИСТ РЕГИСТРАЦИИ ИЗМЕНЕНИЙ

№ изм.	Номера страниц				Номер "Изв. об изм."	Подпись	Дата	Срок введения изменения
	Измененных	Замененных	Новых	Аннулированных				
Переиздан с учетом изменений № 1, 2, 3, 4, 5.								

gost.e-ecolog.ru