УДК 621.643.414 :629.7

Группа Д15

ОТРАСЛЕВЫЕ СТАНДАРТЫ

НИППЕЛИ
Конструкция и размеры

ОСТ 1 12926-77
ОСТ 1 12927-77

На 5 страницах

Введены впервые

ОКП 75 9510

Проверено в 1985 г.

Распоряжением Министерства от 22 декабря 1977 г. № 087-16

срок введения установлен с 1 января 1979 г.

Несоблюдение стандарта преследуется по закону

1. Настоящие стандарты распространяются на ниппели, предназначенные для соединений трубопроводов с углом конуса 24 °.

Издание официальное

ГР 8067277, 8067282 от 31.03.78

Перепечатка воспрещена

№ изм. 1 2 3 4 5 6
№ изв. 8085 10017 10291 10829 10917 11609
№ дубликата
№ подлинника 3557
gost.e-ecolog.ru

2. Конструкция и размеры ниппелей должны соответствовать указанным на чертеже и в таблице.

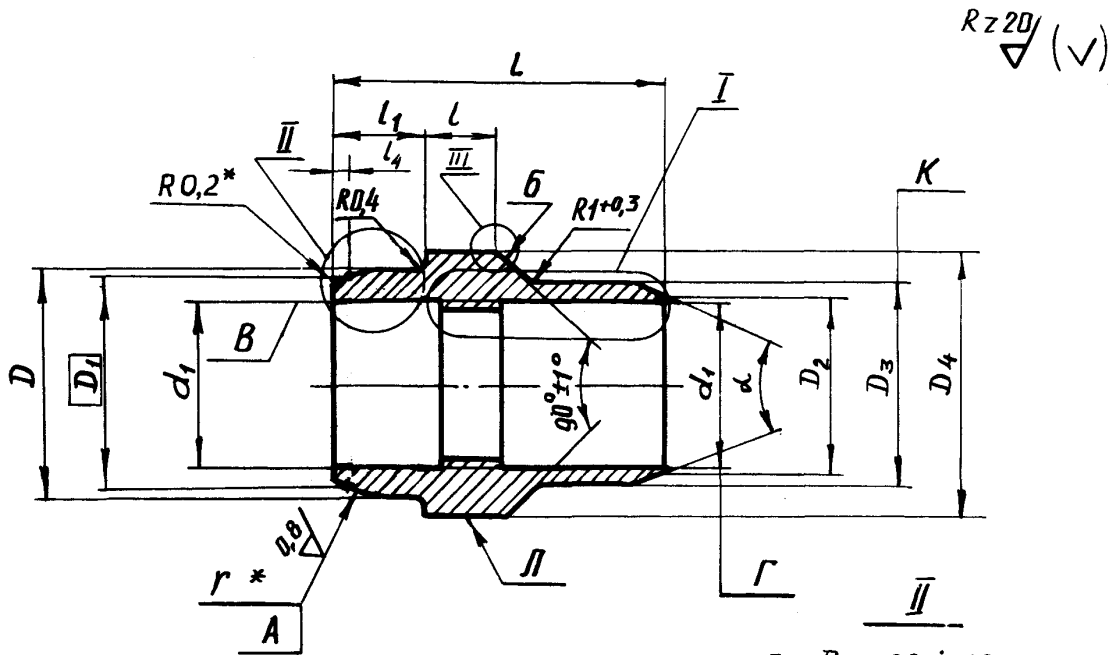

Для $D_н$ = 20 ÷ 42 мм

III

Маркировка ниппелей из стали 07Х16Н6-Ш – кольцевая канавка

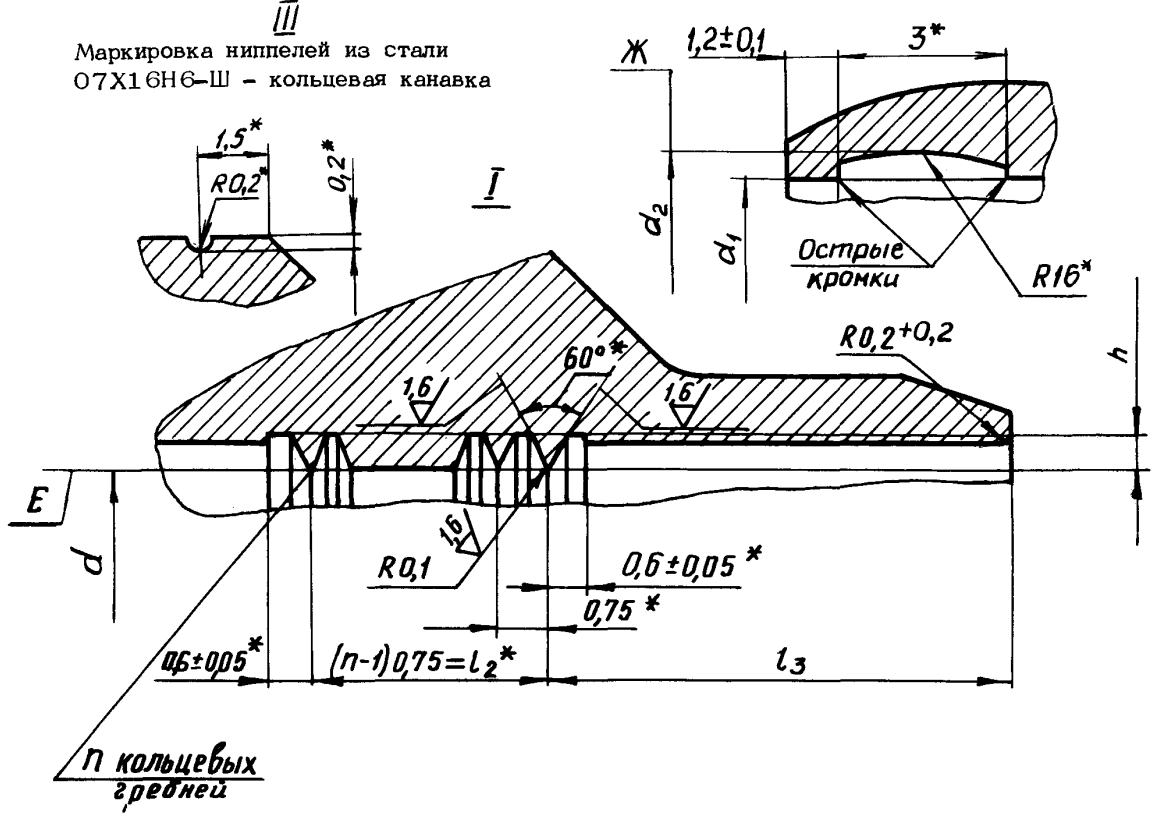

* Размер обеспеч. инстр.

Инв. № дубликата	3557
Инв. № подлинника	

Изм.	1	2	3	4	6
№ изв.	8065	10017	10291	10829	10951 11609

Размеры, мм

Наружный диаметр трубы $D_н^*$	D	D_1	D_2	D_3	D_4	d		d_1	d_2	l	l_1	l_2	l_3	l_4	L	h		r	n	α	Масса, г
	Пред. откл. $h11$		Пред. откл.			Номин.	Пред. откл.	Предельное отклонение								Номин.	Пред. откл.				
			$h11$	$h10$	$h11$			+0,1		±0,1		±0,05	±0,2	±0,1	-0,2			±0,5			
6	8,4	8,0	7,0	7,8	9,8	6,0	H11	6,2	—	4,5	4,5	3,00	5,5	1,0	14	0,2	-0,05	10	5	40°	2,4
8	10,4	10,0	9,0	9,8	11,8	8,0		8,2													3,1
10	12,4	12,0	11,0	11,8	14,0	10,0		10,2		5,5		3,75	7,5		17				6	20°	5,4
12	14,4	14,0	13,2	14,0	16,0	12,0		12,3					9,5		19		+0,05				6,7
14	16,4	16,0	15,2	16,0	18,0	14,0		14,3		6,5		4,50			20				7		7,6
16	18,4	18,0	17,2	18,2	20,0	16,0		16,3													8,4
18	20,4	20,0	19,2	20,2	22,0	18,0	+0,1	18,3		7,0											10,6
20	22,8	22,4	21,2	22,4	24,8	20,0		20,3	20,7	7,5	5,0	5,25	9,0		21				8		15,3
22	24,8	24,4	23,2	24,4	27,8	22,1		22,4	22,7											40°	18,4
25	27,8	27,4	26,2	27,4	30,8	25,1		25,4	25,7												20,6
28	30,8	30,4	29,2	30,4	33,8	28,1		28,4	28,7						22				9		23,0
30	33,8	33,0	31,4	32,4	36,0	30,2		30,5	30,8		6,0	6,00		1,2				16			30,4
32	35,8	35,0	33,4	34,6	38,0	32,2		32,5	32,8												31,2
34	37,4	36,6	35,4	36,6	39,4	34,2		34,5	34,8												33,8
36	39,8	39,0	37,4	38,6	42,0	36,2		36,5	36,9				10,0		23						36,4
38	41,8	41,0	39,4	40,6	44,0	38,2		38,5	38,9												40,6
42	45,8	45,0	43,4	44,6	48,0	42,2		42,5	42,9												42,8
50	53,8	53,0	51,4	52,6	56,0	50,2		50,5	50,9												58,8

* Размер для справок.

№ изм. 1 2 3 4 5
№ изв. 8065 10017 10291 10829 11609
Инв. № подлинника 3557
Инв. № дубликата

3. Материал: сталь 13Х11Н2В2МФ-Ш ТУ 14-1-3297-82 и ТУ 14-1-1791-76; сталь 07Х16Н6-Ш ТУ 14-1-1660-76.

4. Термическая обработка: ниппели из стали 13Х11Н2В2МФ-Ш-25...35 $HRC_э$, из стали 07Х16Н6-Ш - 35,5...42,5 $HRC_э$, группа контроля 4 ОСТ 1 00021-78.

5. Неуказанные предельные отклонения размеров, формы и расположения поверхностей - по ОСТ 1 00022-80.

6. Допуск радиального биения поверхности *А* относительно поверхности *Б* - 0,05 мм.

7. Допуск радиального биения поверхностей *А, В, Г, Е, К, Ж* относительно поверхности *Л* - 0,05 мм.

8. Предельные отклонения размеров между двумя любыми кольцевыми гребнями - не более 0,05 мм.

9. Покрытие наружных поверхностей КИБ. Нитрид титана 4-7, $H_{\nu 50}$ = 900 ÷ 1200*. Перед нанесением покрытия поверхность *А* полировать до шероховатости $\overset{0,63}{\surd}$.

10. Маркировать обозначение и клеймить окончательную приемку на бирке для партии деталей.

11. Технические условия - по ОСТ 1 00943-79.

Пример наименования и обозначения ниппеля к трубопроводу $D_н$ = 12 мм из стали 13Х11Н2В2МФ-Ш:

Ниппель 12-ОСТ 1 12926-77

То же, из стали 07Х16Н6-Ш:

Ниппель 12-ОСТ 1 12927-77

*По действующему в отрасли документу.

Инв. № дубликата | Инв. № подлинника | 3557 | № изв. | 1 | 2 | 3 | 4
№ изм. | 8065 | 10017 | 10291 | 10829

ЛИСТ РЕГИСТРАЦИИ ИЗМЕНЕНИЙ

№ изм.	Номера страниц				Номер "Изв. об изм."	Подпись	Дата	Срок введения изменения
	Измененных	Замененных	Новых	Аннулированных				
Переиздан с учетом изменений № 1, 2, 3, 4, 5, 6.								

gost.e-ecolog.ru