УДК 621.643.4:629.7 Группа Д15

ОТРАСЛЕВОЙ СТАНДАРТ

СОЕДИНИТЕЛЬНАЯ ЧАСТЬ АРМАТУРЫ
Конструкция и размеры

ОСТ 1 12925-77

На 4 страницах

Введен впервые

Проверено в 1985 г.

ОКП 75 9510

Распоряжением Министерства от 22 декабря 1977 г. № 087-16

срок введения установлен с 1 января 1979 г.

Несоблюдение стандарта преследуется по закону

1. Настоящий стандарт распространяется на соединительную часть арматуры соединений трубопроводов с углом конуса 24 °.

2. Конструкция и размеры соединительной части арматуры должны соответствовать указанным на чертеже и в таблице.

Издание официальное ГР 8067261 от 31.03.78

Перепечатка воспрещена

№ изм. 1 2 3 4
№ изв. 8065 10017 10291 10829 11609
№ дубликата 3556
№ подлинника

gost.e-ecolog.ru

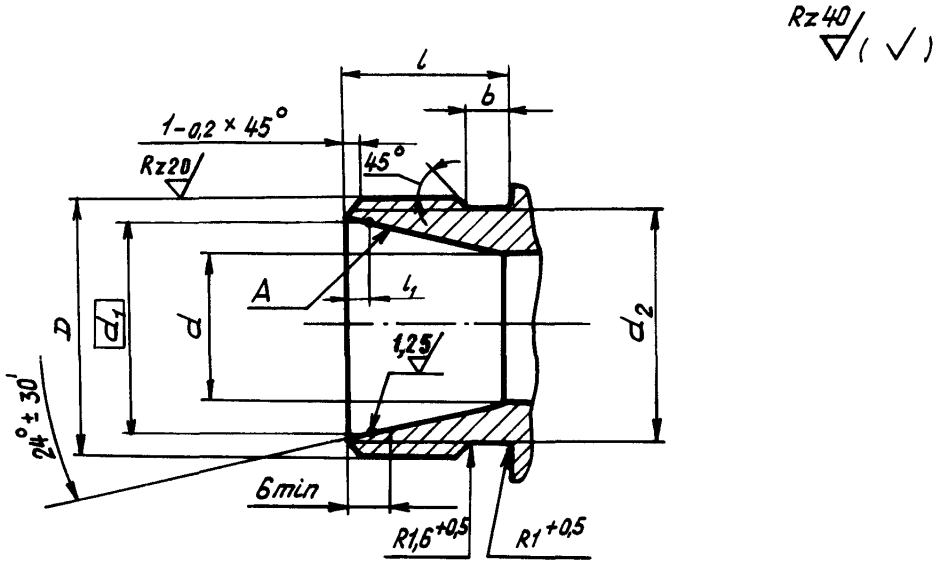

мм

Наружный диаметр трубы D_H^*	D	d	d_1	d_2	l	l_1 Пред. откл. ±0,1	b
6	MR12x1,25**	5	8,0	10,2	10	1,3	2,5
	MR12x1,5			9,8	11		3,0
8	MR14x1,5	7	10,0	11,8			
10	MR16x1,5	9	12,0	13,8	12		
12	MR18x1,5	10	14,0	15,8			
14	MR20x1,5	12	16,0	17,8			
16	MR22x1,5	14	18,0	19,8			
18**	MR24x1,5	16	20,0	21,8			
20	MR27x1,5	18	22,4	24,8		1,5	
22**	MR30x1,5	20	24,4	27,8	13		
25	MR33x1,5	23	27,4	30,8			
28**	MR36x1,5	26	30,4	33,8			
30**	MR39x1,5	28	33,0	36,8		2,3	
32	MR42x2	30	35,0	39,0	14		4,0
34**		32	36,6			2,1	
36**	MR45x2	34	39,0	42,0		2,3	
38	MR48x2	36	41,0	45,0			
42	MR52x2	40	45,0	49,0			
50	MR60x2	48	53,0	57,0			

* Размер для справок.

** Применять в технически обоснованных случаях.

№ изм.	1	2	3	4	
№ изв.	8065	10017	10291	10829	11609

Инв. № дубликата	3556
Инв. № подлинника	

3. Неуказанные предельные отклонения размеров, формы и расположения поверхностей - по ОСТ 1 00022-80.

4. Допуск радиального биения поверхности А относительно оси резьбы - 0,05 мм.

5. Технические условия - по ОСТ 1 00943-79.

Инв. № дубликата
Инв. № подлинника 3556
№ изм. 1 2 4 5
№ изв. 8085 10017 10829 11609

ЛИСТ РЕГИСТРАЦИИ ИЗМЕНЕНИЙ

№ изм.	Номера страниц				Номер "Изв. об изм."	Подпись	Дата	Срок введения изменения
	Измененных	Замененных	Новых	Аннулированных				
Переиздан с учетом изменений № 1, 2, 3, 4, 5.								

gost.e-ecolog.ru