АЛЬБОМ ТИПОВЫХ КОНСТРУКЦИЙ

ЛЕСТНИЦЫ

Конструкция, размеры и
технические требования

АТК 24.218.03-90

Издание официальное

gost.e-ecolog.ru

УДК

Группа Г43

АЛЬБОМ ТИПОВЫХ КОНСТРУКЦИЙ

ЛЕСТНИЦЫ

АТК 24.218.03-90

Конструкция, размеры и технические требования

ОКП 36 0000

Дата введения 01.01.91

Несоблюдение альбома преследуется по закону

Настоящий альбом типовых конструкций устанавливает конструкцию, размеры и технические требования на лестницы грузоподъемностью до 150 кг, устанавливаемые внутри цилиндрических горизонтальных сосудов и аппаратов с внутренним диаметром от 1600 до 4000 мм и диаметром люка не менее 400 мм, применяемых в нефтеперерабатывающей, нефтехимической и газовой промышленности.

I. КОНСТРУКЦИЯ И РАЗМЕРЫ

I.I.Лестницы по конструкции и размерам предусмотрены двух типов:

Тип I - лестницы, устанавливаемые в сосудах и аппаратах из углеродистых и низколегированных сталей (черт.I,табл.).

Издание официальное

Перепечатка воспрещена

Тип 2 - лестницы, устанавливаемые в сосудах и аппаратах из легированных и двухслойных сталей (черт.2,таблица).

Способы установки лестниц приведены в рекомендуемом приложении.

ТИП I

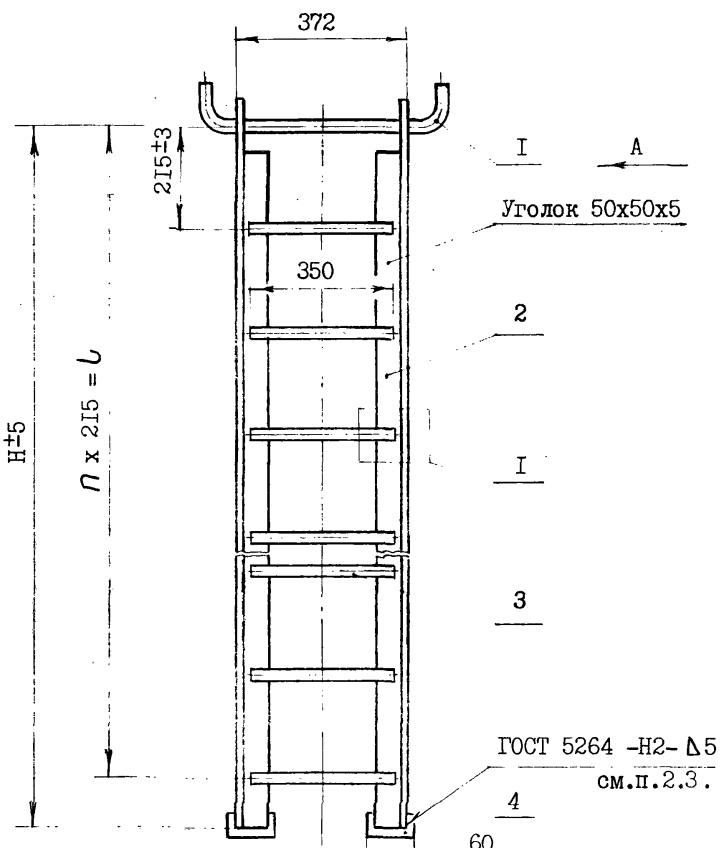

I- скоба; 2- стойка; 3- ступень; 4- упор.

Черт.I,листI

I

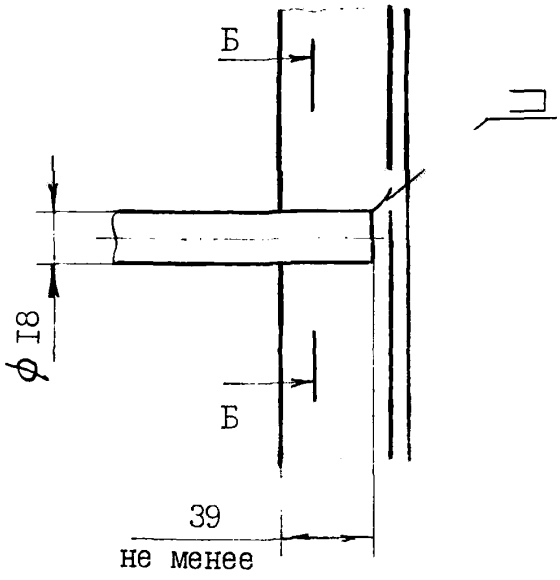

Б - Б

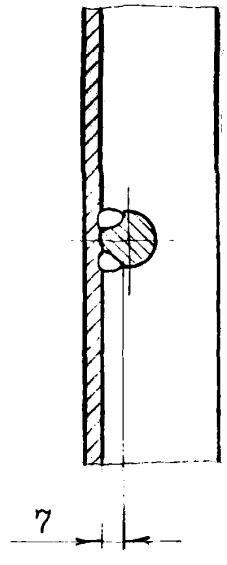

Вид А

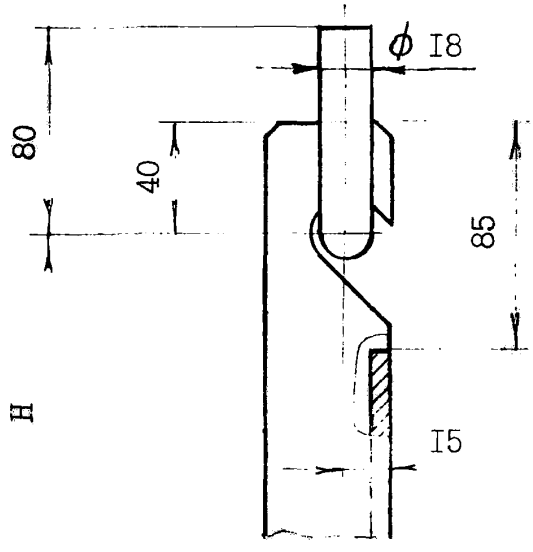

Черт.I, лист 2

ТИП 2

Остальное - см. черт. I

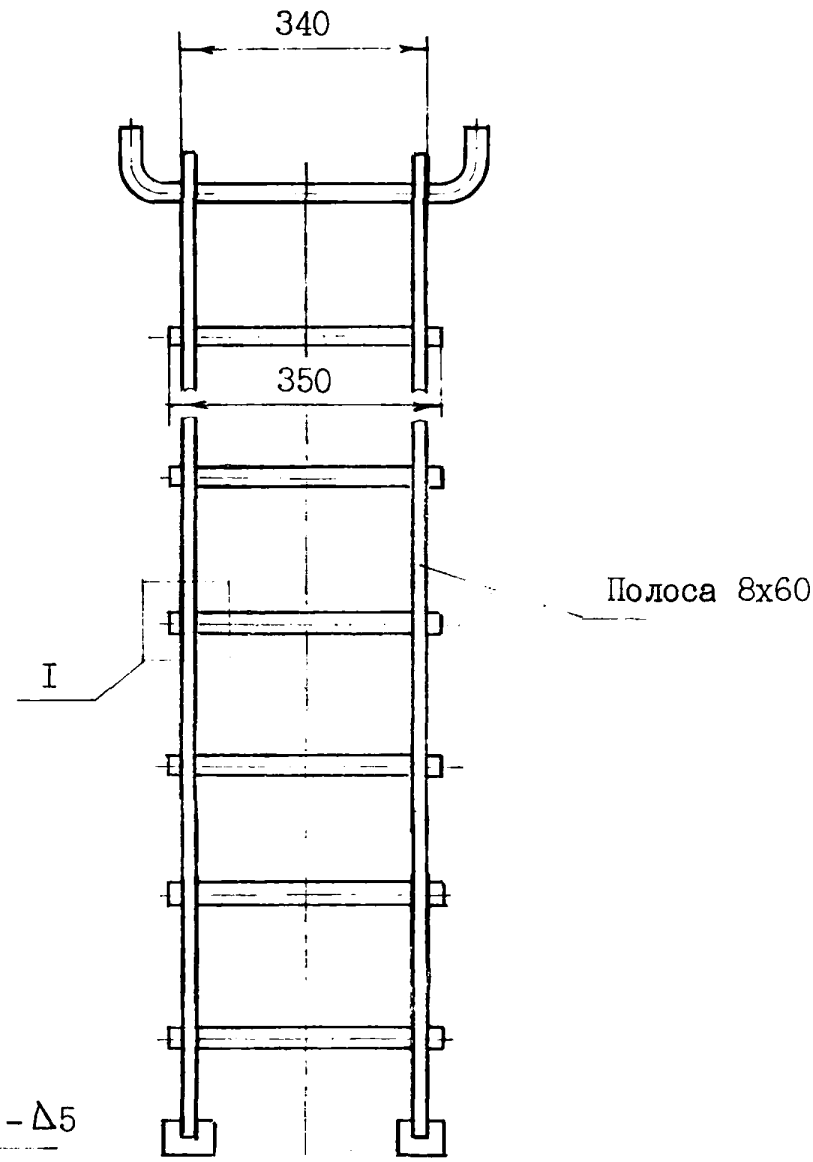

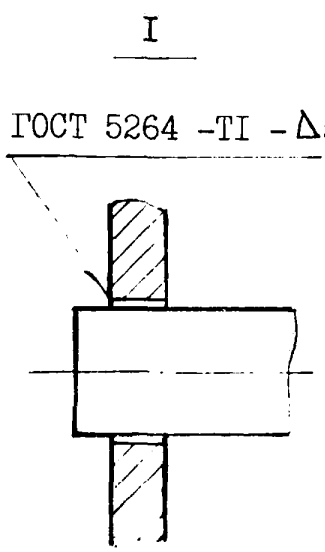

Черт.2

Таблица

Размеры в мм

Внутренний диаметр аппарата, $D_в$	H	l	n	Масса, кг	
				тип I	тип 2
I600	I5I0	I290	6	I6,I	I5,9
I800	I7I0	I505	7	I8,5	I8,I
2000	I9I0	I720	8	20,4	20,I
2200	2II0	I935	9	22,I	22,2
2400	23I0	2I50	I0	24,4	24,0
2600	25I0	2365	II	26,5	26,I
2800	27I0	2580	I2	28,3	28,I
3000	29I0	2795	I3	30,6	30,I
3200	3II0	30I0	I4	32,9	32,2
3400	33I0	3225	I5	34,6	34,2
3600	35I0	3440	I6	36,7	36,I
3800	37I0	3655	I7	38,3	38,3
4000	39I0	3870	I8	4I,0	40,3

Пример условного обозначения лестницы типа I для сосудов и аппаратов с внутренним диаметром $D_в$ = 3000 мм из стали марки Ст3сп4:

ЛЕСТНИЦА I-3000-Ст3сп4 АТК 24.2I8.03-90

2. ТЕХНИЧЕСКИЕ ТРЕБОВАНИЯ

2.1 Лестницы должны изготавливаться в соответствии с требованиями настоящего альбома типовых конструкций, ОСТ 26-291, по чертежам, утвержденным в установленном порядке.

2.2. Материал лестниц выбирается исходя из условий эксплуатации по ОСТ 26-291 из сортового и полосового проката.

Материал упора и скобы должен соответствовать материалу аппарата.

2.3. Приварка лестниц к корпусу аппарата осуществляется через скобу и упор по ГОСТ 5264.

Приварка лестницы к упору производится после ее регулировки внутри аппарата.

Регулировка лестниц по длине осуществляется за счет упора.

2.4. Фактическая масса лестницы может быть больше указанной в альбоме на 5%.

2.5. Маркировать: условное обозначение без наименования изделия.

ПРИЛОЖЕНИЕ
Рекомендуемое

СПОСОБЫ УСТАНОВКИ ЛЕСТНИЦ

По установке в сосудах и аппаратах лестницы могут иметь два исполнения:

исполнение I - лестницы, устанавливаемые в диаметральном сечении сосуда или аппарата (черт.3);

исполнение 2 - лестницы, устанавливаемые в продольном сечении сосуда или аппарата (черт.4).

Примечание. При наличии в аппарате внутренних устройств и элементов жесткости, препятствующих установке лестниц исполнения I, рекомендуется применять лестницы исполнения 2.

ИСПОЛНЕНИЕ I

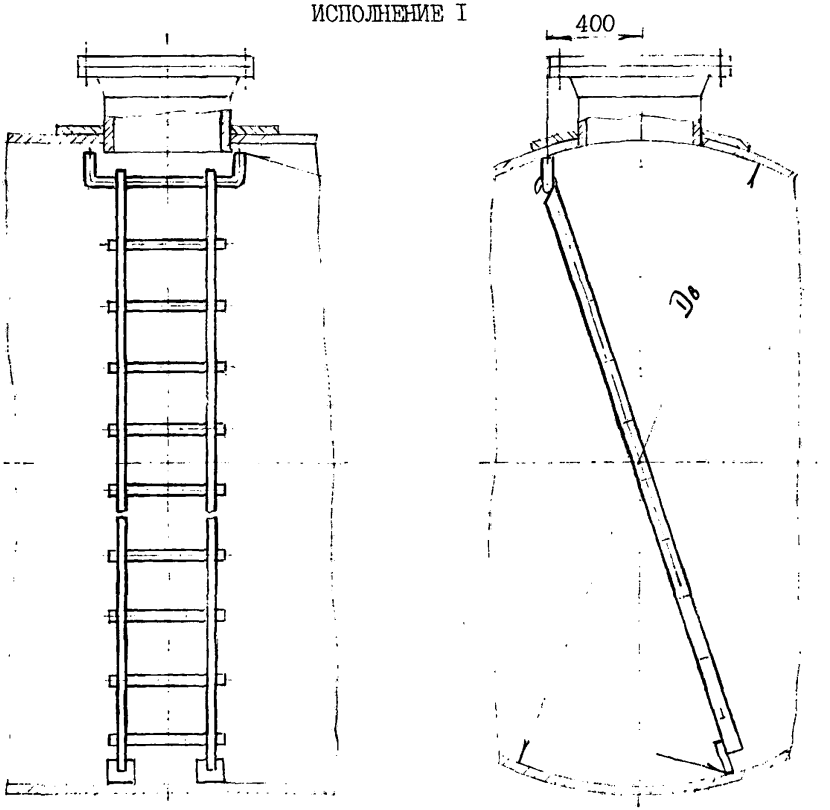

Черт.3

ИСПОЛНЕНИЕ 2

Остальное - см. черт.3

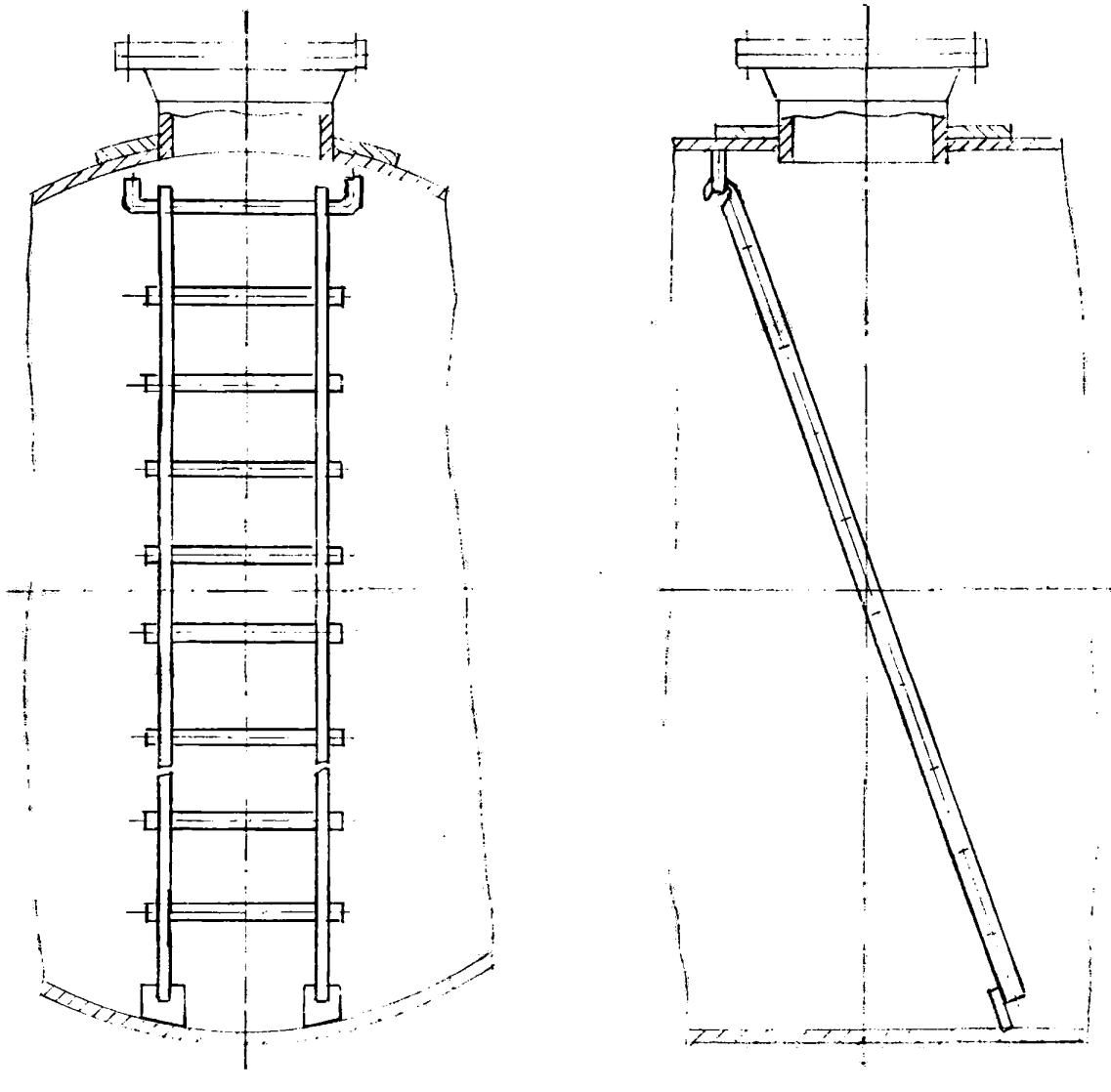

Черт.4

ИНФОРМАЦИОННЫЕ ДАННЫЕ

I. УТВЕРЖДЕН И ВВЕДЕН В ДЕЙСТВИЕ Указом Министерства тяжелого машиностроения I9.06.90 № ВА-002-I-6288

2. РАЗРАБОТЧИКИ:
Пролесковский А.Ю.,(руководитель темы), Байбакова М.И., Горькова Э.К.

3. ЗАРЕГИСТРИРОВАН ВНИИКИ за № от I990г.

4. ВЗАМЕН ОСТ 26-02-757-79

5. ССЫЛОЧНЫЕ НОРМАТИВНО-ТЕХНИЧЕСКИЕ ДОКУМЕНТЫ

Обозначение НТД, на который дана ссылка	Номер пункта, подпункта, перечисления, приложения
ГОСТ 5264-80	черт.I, лист I; черт.2;2.3.
ОСТ 26-29I-87	2.I.,2.2.

Лист регистрации изменений

Изм.	Номера листов(страниц)				Номер документа	Подпись	Дата	Срок введения изменения
	измененных	замененных	новых	аннулированных				

gost.e-ecolog.ru