УДК 621.315.67:629.7.064.5 Группа Д15

ОТРАСЛЕВОЙ СТАНДАРТ

ОСТ 1 00361-79

ЖГУТЫ (КАБЕЛИ) ЭЛЕКТРИЧЕСКОЙ БОРТОВОЙ СЕТИ

Способы защиты от острых кромок элементов конструкции

На 7 страницах

Взамен 824АТ

ОКСТУ 7554

№ изм. 1 9036
№ изв. 2 11330
3 12163
№ дубликата 4210
№ подлинника

Распоряжением Министерства от 25 декабря 1979 г. № 087-16

срок введения установлен с 1 января 1981 г.

1. Настоящий стандарт устанавливает способы защиты жгутов (кабелей) электрической бортовой сети летательных аппаратов (в дальнейшем изложении – жгутов) от механических повреждений при прохождении через отверстия в элементах конструкции и вблизи элементов, имеющих острые кромки.

Издание официальное ГР 8151494 от 16.01.80 Перепечатка воспрещена

gost.e-ecolog.ru

2. Защиту жгутов проводить при толщине стенки элемента конструкции менее 5 мм и радиусе скругления острой кромки менее 1 мм.

3. Стандарт предусматривает шесть способов защиты жгутов.

4. Способ 1 - защита жгутов резиновой пластиной и креплением жгута хомутом через уголок при прохождении в отверстии элемента конструкции с отбортовкой должна проводиться в соответствии с черт. 1.

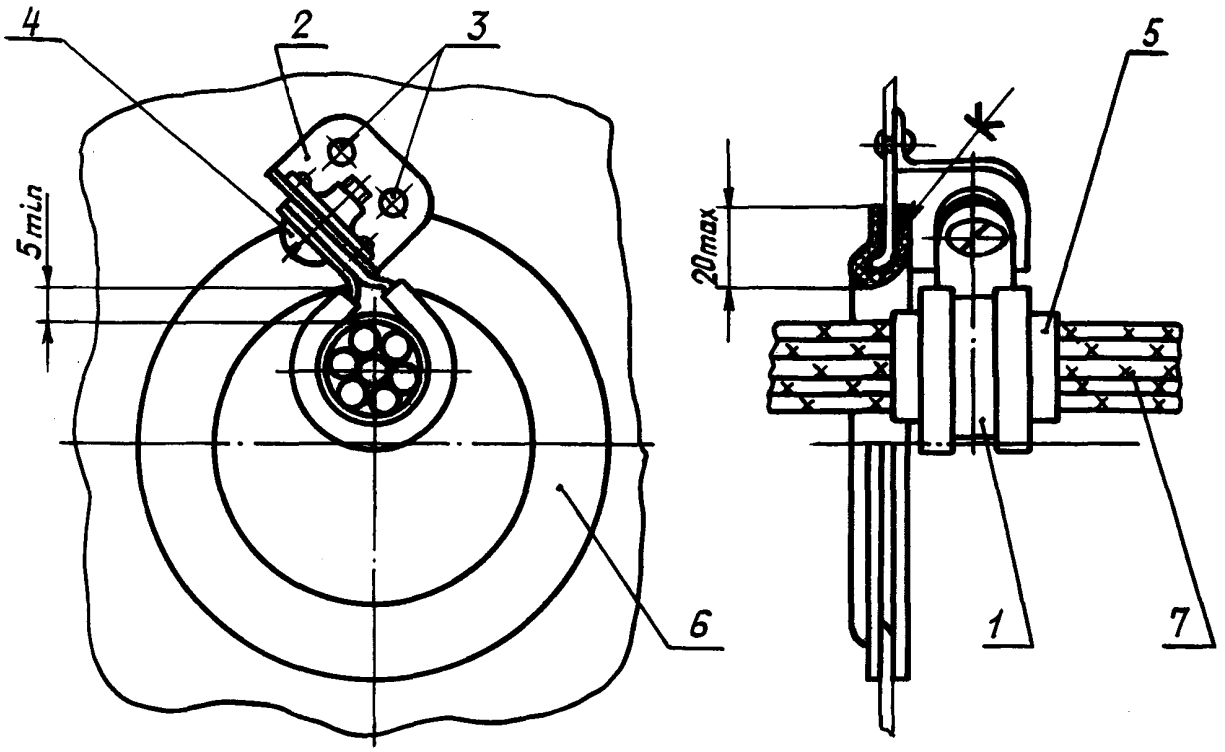

1 - хомут по ОСТ 1 12090-75; 2 - уголок по ОСТ 1 10218-71; 3 - заклепка; 4 - винт; 5 - лента ЛЭТСАР по ТУ 38.103171-80; 6 - пластина по ТУ 38.105 1959-90 из резины ИРП-1338 НТА (ТУ 005 1166-87); 7 - жгут

Черт. 1

Для обеспечения плотного прилегания уголка и пластины к элементу конструкции в способе 1 необходимо предусмотреть вырез в пластине под уголком, а по окружности пластины - надрезы.

5. Способ 2 - защита жгутов резиновой прокладкой и креплением жгута хомутом через кронштейн при прохождении в отверстии должна проводиться в соответствии с черт. 2.

№ изм. 1 2 3
№ изв. 9036 11330 12163
Инв. № дубликата 4210
Инв. № подлинника

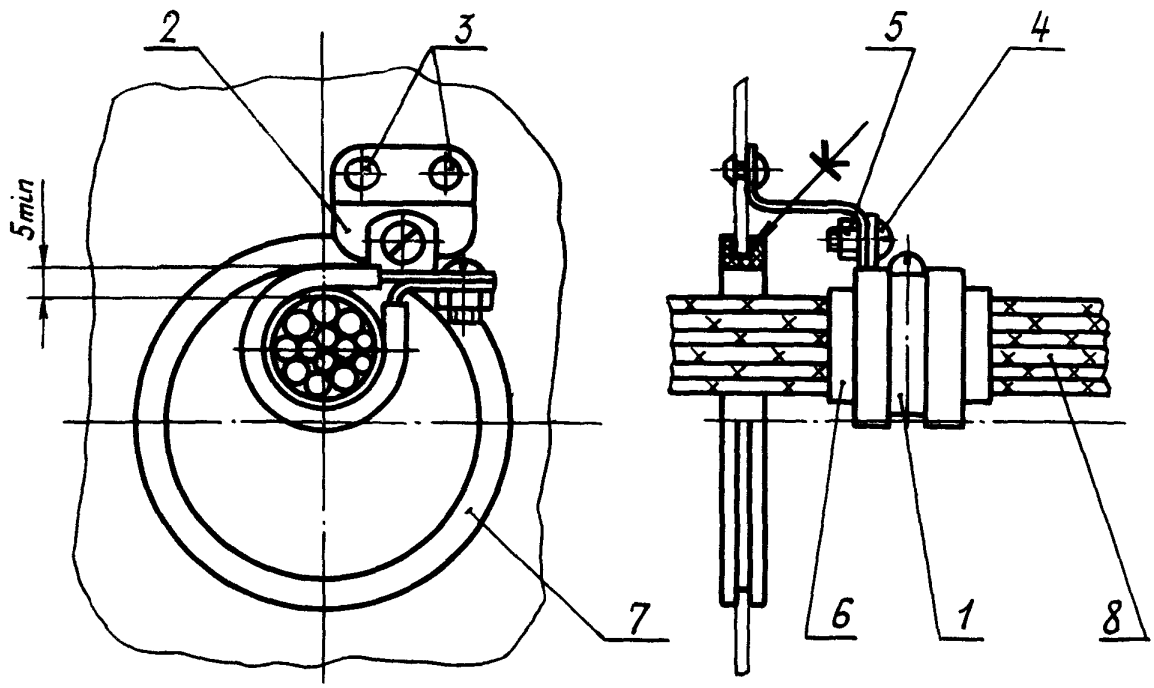

1 – хомут по ОСТ 1 12095-75 или по ОСТ 1 12100-75; 2 – кронштейн по ОСТ 1 13627-79; 3 – заклепка; 4 – винт; 5 – гайка; 6 – лента ЛЭТСАР по ТУ 38.103171-80; 7 – прокладка по ГОСТ 19422-74 из резины ИРП-1338 НТА (ТУ 005 1166-87); 8 – жгут

Черт. 2

6. Способ 3 – защита жгутов резиновым пистоном и креплением жгута хомутом при прохождении в отверстии должна проводиться в соответствии с черт. 3.

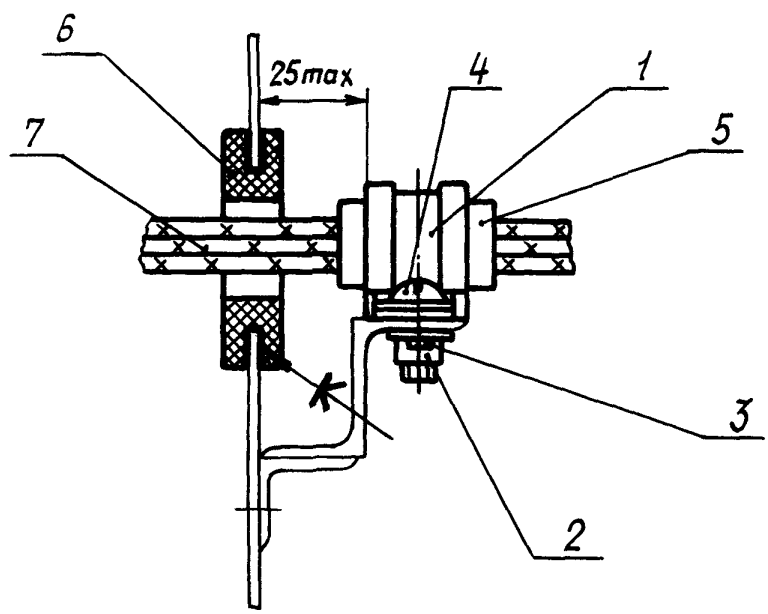

1 – хомут по ОСТ 1 12090-75; 2 – гайка; 3 – заклепка; 4 – винт; 5 – лента ЛЭТСАР по ТУ 38.103171-80; 6 – пистон по ОСТ 1 11278-73; 7 – жгут

Черт. 3

Инв. № дубликата 4210
Инв. № подлинника
№ изм. 1 9036
№ изв. 2 11330

7. Способ 4 – защита жгутов протектором и креплением жгута хомутом через кронштейн при прохождении в отверстии должна проводиться в соответствии с черт. 4.

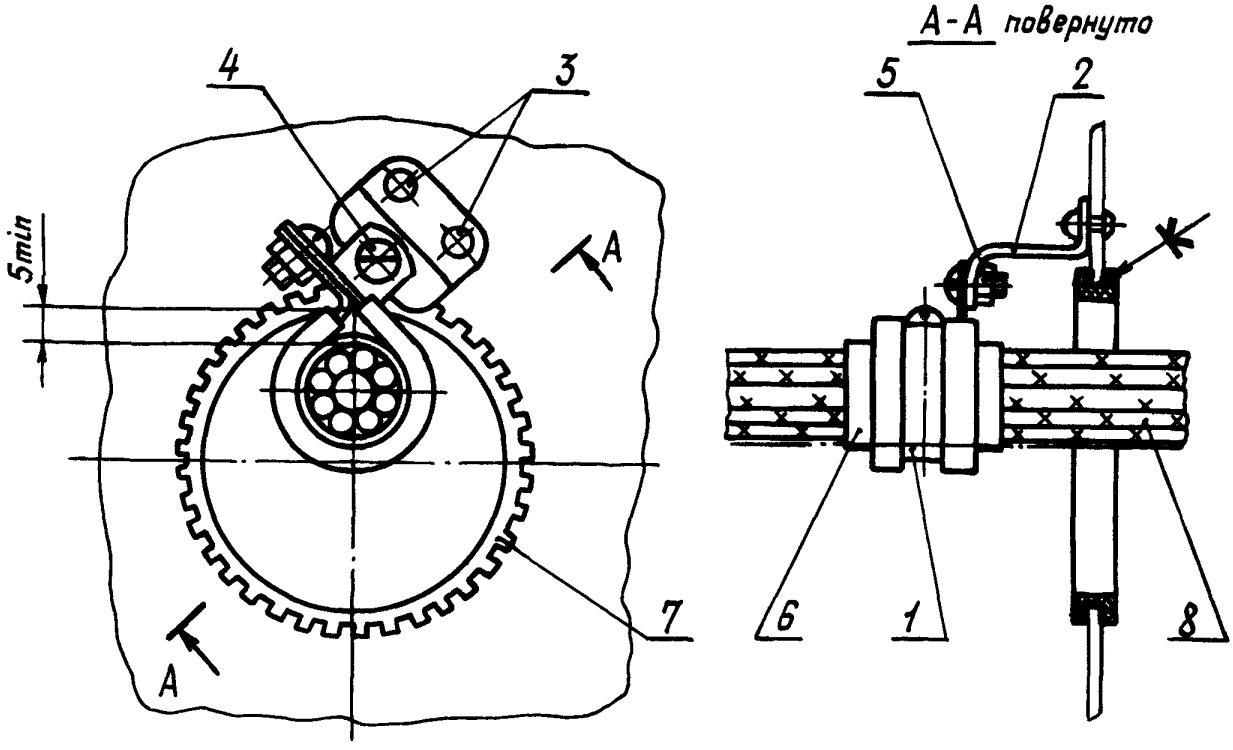

1 – хомут по ОСТ 1 12095-75 или ОСТ 1 12100-75; 2 – кронштейн по ОСТ 1 13627-79; 3 – заклепка; 4 – винт; 5 – гайка; 6 – лента ЛЭТСАР по ТУ 38.103171-80; 7 – протектор; 8 – жгут

Черт. 4

8. Способ 5 – защита жгутов при помощи дополнительного крепления при прохождении вблизи острых кромок должна проводиться в соответствии с черт. 5.

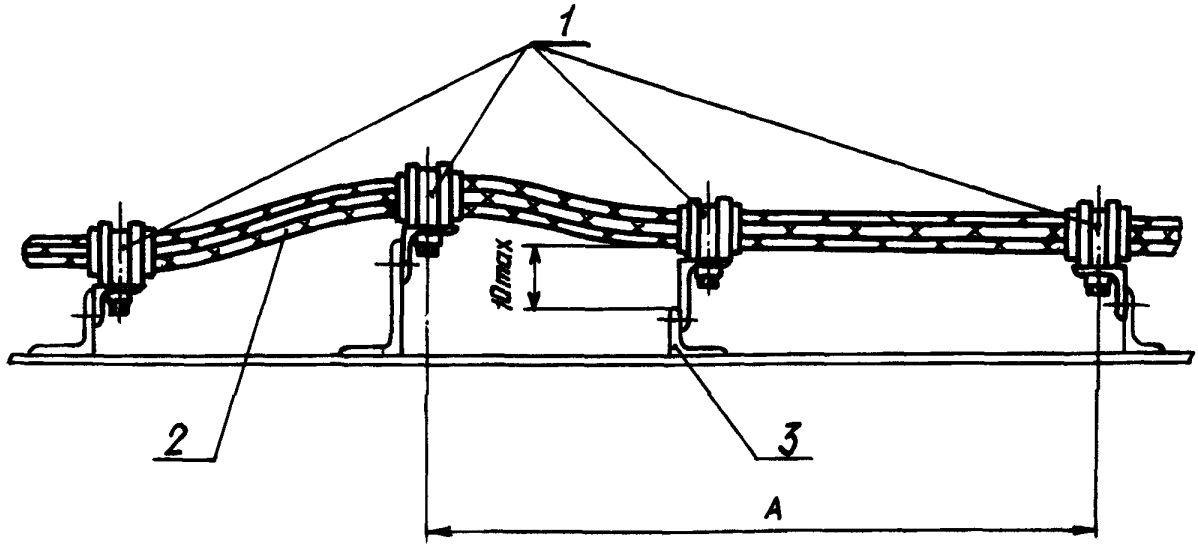

1 – хомут; 2 – жгут; 3 – элемент конструкции

Черт. 5

№ изм. 1 2
№ изв. 8036 11330
4210
Инв. № дубликата
Инв. № подлинника

9. Способ 6 – защита жгутов пластиной или прокладкой при прохождении вблизи острых кромок должна проводиться в соответствии с черт. 6.

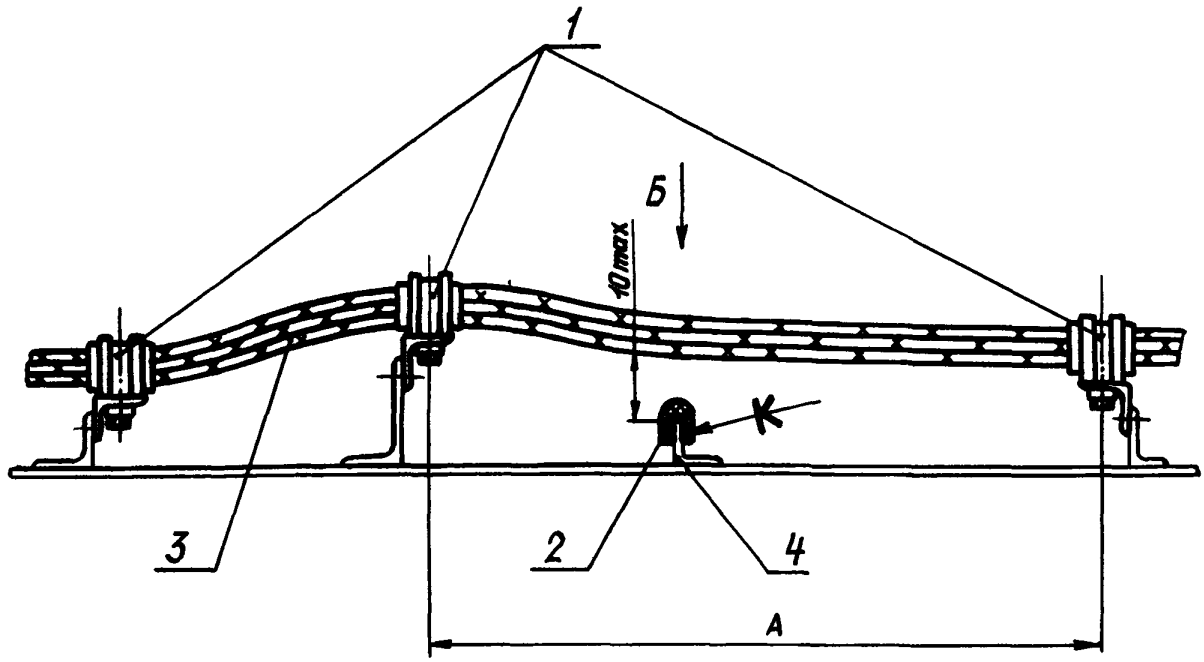

Вид Б

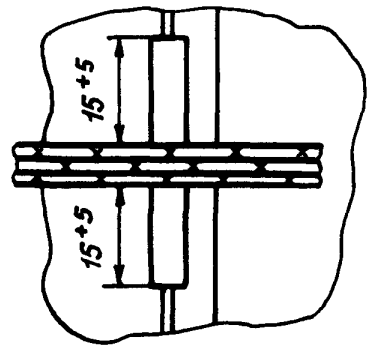

1 – хомут; 2 – пластина по ТУ 38.105 1959–90 или прокладка по ГОСТ 19422-74 из резины ИРП-1338 НТА (ТУ 005 1166-87); 3 – жгут; 4 – элемент конструкции

Черт. 6

10. Крепление жгутов (кабелей) производить по ОСТ 1 03895-78.

11. При прокладке жгута (кабеля) вблизи острых кромок деталей крепежа (головки заклепок, болтов и т.п.) жгут должен быть защищен в соответствии с ОСТ 1 03856-79.

№ изм. 2 3
№ изв. 11330 12163
Инв. № дубликата
Инв. № подлинника 4210

12. Защиту жгута (кабеля) в способах 5 и 6 производить при расстоянии между жгутом (кабелем) и элементом конструкции менее 10 мм. При зазоре между жгутом (кабелем) и острой кромкой более 10 мм защита не производится. Касание жгута (кабеля) острых кромок элементов конструкции недопустимо.

13. Расстояние между хомутами (размер А) в способах 5, 6 соответствует ОСТ 1 00239-77.

14. В способах 1, 6 пластина, в способах 2, 6 прокладка, в способе 3 пистон приклеиваются клеем КТ-30 ТУ 6-02-760-78 или герметиком ВИКСИНТ У-2-28 НТ ТУ 38.303-04-04-90.

В способе 4 протектор приклеивается клеем ВК-9*.

*По действующему в отрасли документу.

№ изм. | 2 | 3
№ изв. | 11330 | 12163

Инв. № дубликата | 4210
Инв. № подлинника

ЛИСТ РЕГИСТРАЦИИ ИЗМЕНЕНИЙ

№ изм.	Номера страниц				Номер "Изв. об изм."	Подпись	Дата	Срок введения изменения
	измененных	замененных	новых	аннулированных				
Переиздан с учетом изменений № 1, 2, 3.								

Инв. № дубл ата

Инв. № подл инка

4210

gost.e-ecolog.ru