УДК 621.643.4.062/.063

Группа Г18

ОТРАСЛЕВОЙ СТАНДАРТ

ОСТ 1 00803-76

УГОЛЬНИКИ И ТРОЙНИКИ ПОВОРОТНЫЕ
Технические требования

На 17 страницах

Взамен 5789А-5807А

Проверено в 1987 г.

Распоряжением Министерства от 3 мая 1976 г. № 087-16

срок введения установлен с 1 января 1977 г.

Несоблюдение стандарта преследуется по закону

1. Настоящий стандарт распространяется на поворотные угольники и тройники, предназначенные для присоединения трубопроводов к агрегатам различных жидкостных и газовых систем самолетов и вертолетов.

Стандарт устанавливает 7 исполнений поворотных угольников и 4 исполнения поворотных тройников.

№ изм. 1
№ изв. 10510
№ дубликата 2796
№ подлинника
Ин
Ин

gost.e-ecolog.ru

ние официальное

Перепечатка воспрещена

2. Конструкция и размеры поворотных угольников должны соответствовать указанным:

- исполнение 1 – на черт. 1 и в табл. 1;
- исполнение 2 – на черт. 2 и в табл. 2;
- исполнение 3 – на черт. 3 и в табл. 3;
- исполнение 4 – на черт. 4 и в табл. 4;
- исполнение 5 – на черт. 5 и в табл. 5;
- исполнение 6 – на черт. 6 и в табл. 6;
- исполнение 7 – на черт. 7 и в табл. 7.

Исполнение 1

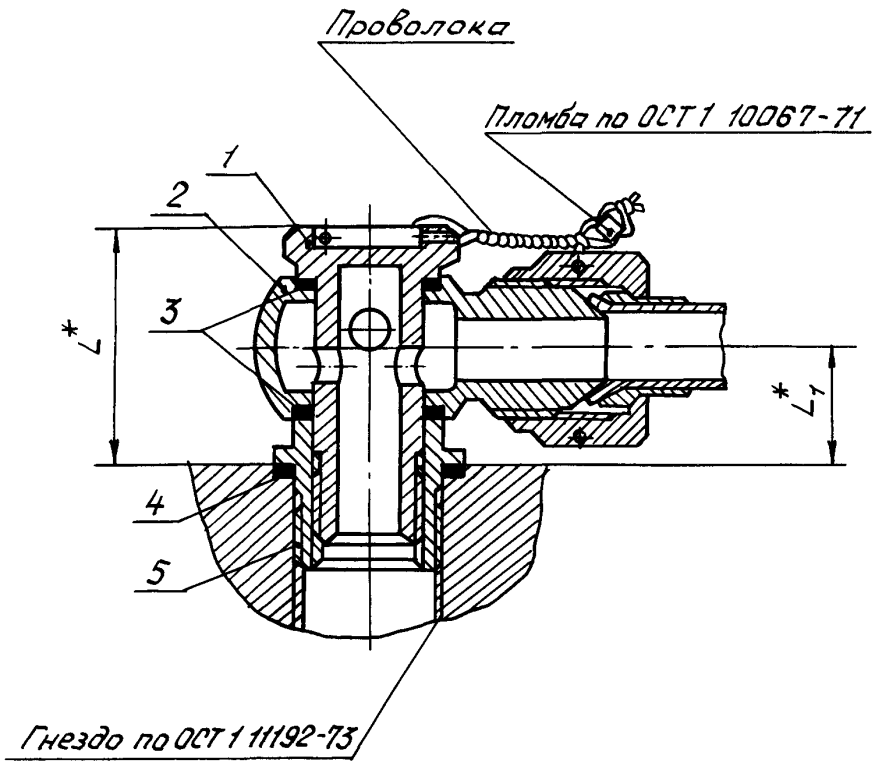

Черт. 1

*Размер для справок.

№ изм. № изв.
Инв. № дубликата 2796 Инв. № подлинника

Размеры, мм

Таблица 1

Наружный диаметр труб D_H^*	L	L_1	Поз. 1 Штуцер глухой	Поз. 2 Штуцер поворотный	Поз. 3	Поз. 4	Поз. 5 Футорка
					Кольцо уплотнительное		
			Количество				
			1	1	2	1	1
			Обозначение				
3	23,0	9,0	1-ОСТ 1 12526-76	3-ОСТ 1 12528-76	11-1-ОСТ 1 10291-71	17-1-ОСТ 1 10291-71	1-ОСТ 1 12541-76
4			2-ОСТ 1 12526-76	4-ОСТ 1 12528-76			
6	26,0	11,5	4-ОСТ 1 12525-76	6-ОСТ 1 12527-76	13-1-ОСТ 1 10291-71	19-1-ОСТ 1 10291-71	3-ОСТ 1 12541-76
			4-ОСТ 1 12526-76	6-ОСТ 1 12528-76			
8	29,0	12,5	6-ОСТ 1 12525-76	8-ОСТ 1 12527-76	15-1-ОСТ 1 10291-71	21-1-ОСТ 1 10291-71	5-ОСТ 1 12541-76
			6-ОСТ 1 12526-76	8-ОСТ 1 12528-76			
10	32,0	14,0	8-ОСТ 1 12525-76	10-ОСТ 1 12527-76	17-1-ОСТ 1 10291-71	23-1-ОСТ 1 10291-71	7-ОСТ 1 12541-76
			8-ОСТ 1 12526-76	10-ОСТ 1 12528-76			
12	33,0		10-ОСТ 1 12525-76	12-ОСТ 1 12527-76	19-1-ОСТ 1 10291-71	25-1-ОСТ 1 10291-71	9-ОСТ 1 12541-76
			10-ОСТ 1 12526-76	12-ОСТ 1 12528-76			
14	37,5	17,0	12-ОСТ 1 12525-76	14-ОСТ 1 12527-76	21-1-ОСТ 1 10291-71	27-1,5-ОСТ 1 10291-71	11-ОСТ 1 12541-76
			12-ОСТ 1 12526-76	14-ОСТ 1 12528-76			
16	39,0	18,0	14-ОСТ 1 12525-76	16-ОСТ 1 12527-76	23 1-ОСТ 1 10291-71	30-1,5-ОСТ 1 10291-71	13-ОСТ 1 12541-76
			14-ОСТ 1 12526-76	16-ОСТ 1 12528-76			
18	42,5	19,0	16-ОСТ 1 12525-76	18-ОСТ 1 12527-76	25-1,5-ОСТ 1 10291-71	33-1,5-ОСТ 1 10291-71	15-ОСТ 1 12541-76
			16-ОСТ 1 12526-76	18-ОСТ 1 12528-76			

*Размер для справок.

Инв № дубликата | Инв № подлинника | 2796 | Лит изм 1 | № изв 10510

Исполнение 2

Остальное - см. черт. 1

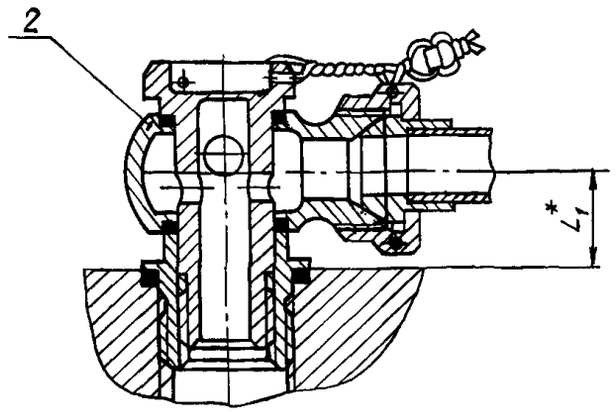

Черт. 2

Размеры, мм

Таблица 2

Наружный диаметр труб $D_н^*$	L	L_1	Поз. 1 Штуцер глухой	Поз. 2 Штуцер поворотный	Поз. 3	Поз. 4	Поз. 5 Футорка
					Кольцо уплотнительное		
			Количество				
			1	1	2	1	1
			Обозначение				
6	26,0	11,5	4-ОСТ 1 12526-76	6-ОСТ 1 12533-76	13-1-ОСТ 1 10291-71	19-1-ОСТ 1 10291-71	3-ОСТ 1 12541-76
8	29,0	12,5	6-ОСТ 1 12526-76	8-ОСТ 1 12533-76	15-1-ОСТ 1 10291-71	21-1-ОСТ 1 10291-71	5-ОСТ 1 12541-76
10	32,0	14,0	8-ОСТ 1 12526-76	10-ОСТ 1 12533-76	17-1-ОСТ 1 10291-71	23-1-ОСТ 1 10291-71	7-ОСТ 1 12541-76
12	33,0		10-ОСТ 1 12526-76	12-ОСТ 1 12533-76	19-1-ОСТ 1 10291-71	25-1-ОСТ 1 10291-71	9-ОСТ 1 12541-76
14	37,5	17,0	12-ОСТ 1 12526-76	14-ОСТ 1 12533-76	21-1-ОСТ 1 10291-71	27-1,5-ОСТ 1 10291-71	11-ОСТ 1 12541-76
16	39,0	18,0	14-ОСТ 1 12526-76	16-ОСТ 1 12533-76	23-1-ОСТ 1 10291-71	30-1,5-ОСТ 1 10291-71	13-ОСТ 1 12541-76
18	42,5	19,0	16-ОСТ 1 12526-76	18-ОСТ 1 12533-76	25-1,5-ОСТ 1 10291-71	33-1,5-ОСТ 1 10291-71	15-ОСТ 1 12541-76

*Размер для справок.

Лит. изм. 1 10510
№ изв.
Инв. № дубликата
Инв. № подлинника 2788

Исполнение 3

Остальное – см. черт. 1

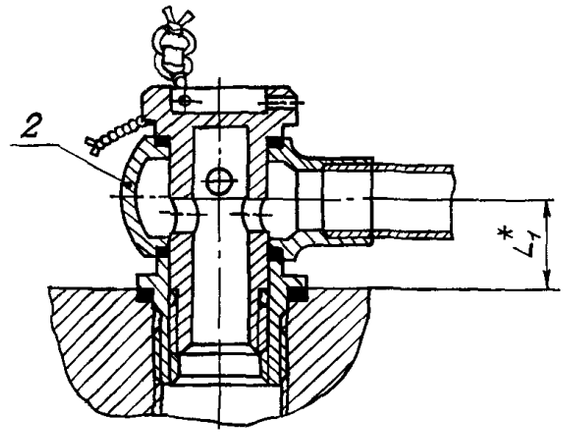

Черт. 3

Размеры, мм

Таблица 3

Наружный диаметр труб $D_н^*$	L	L_1	Поз. 1 Штуцер глухой	Поз. 2 Ниппель поворотный	Поз. 3	Поз. 4	Поз. 5 футорка
			Кольцо уплотнительное				
			Количество				
			1	1	2	1	1
			Обозначение				
6	24,0	9,5	3-ОСТ 1 12526-76	6-ОСТ 1 12537-76	13-1-ОСТ 1 10291-71	19-1-ОСТ 1 10291-71	2-ОСТ 1 12541-76
8	28,0	11,5	5-ОСТ 1 12526-76	8-ОСТ 1 12537-76	15-1-ОСТ 1 10291-71	21-1-ОСТ 1 10291-71	4-ОСТ 1 12541-76
10	31,0	13,0	7-ОСТ 1 12526-76	10-ОСТ 1 12537-76	17-1-ОСТ 1 10291-71	23-1-ОСТ 1 10291-71	6-ОСТ 1 12541-76
12		12,0	9-ОСТ 1 12526-76	12-ОСТ 1 12537-76	19-1-ОСТ 1 10291-71	25-1-ОСТ 1 10291-71	8-ОСТ 1 12541-76
14	34,5	14,0	11-ОСТ 1 12526-76	14-ОСТ 1 12537-76	21-1-ОСТ 1 10291-71	27-1,5-ОСТ 1 10291-71	10-ОСТ 1 12541-76
16	37,0	16,0	13-ОСТ 1 12526-76	16-ОСТ 1 12537-76	23-1-ОСТ 1 10291-71	30-1,5-ОСТ 1 10291-71	12-ОСТ 1 12541-76
18	40,5	17,0	15-ОСТ 1 12526-76	18-ОСТ 1 12537-76	25-1,5-ОСТ 1 10291-71	33-1,5-ОСТ 1 10291-71	14-ОСТ 1 12541-76

*Размер для справок.

Инв № дубликата | Инв № подлинника | 2798 | Лит изм. | № изв. | 1 | 10510

Исполнение 4

Остальное - см. черт. 1

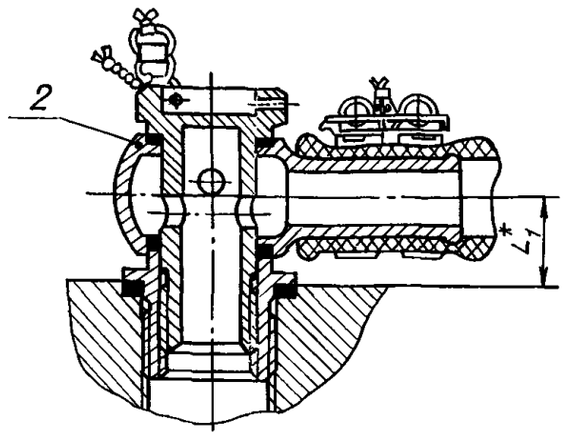

Черт. 4

Размеры, мм

Таблица 4

Наружный диаметр труб $D_н^*$	L	L_1	Поз. 1 Штуцер глухой	Поз. 2 Ниппель поворотный	Поз. 3	Поз. 4	Поз. 5 Футорка
			Количество				
			1	1	2	1	1
			Обозначение				
8	28 0	11,5	5-ОСТ 1 12525-76	8-ОСТ 1 12539-76	15-1-ОСТ 1 10291-71	21-1-ОСТ 1 10291-71	4-ОСТ 1 12541-76
			5-ОСТ 1 12526-76	8-ОСТ 1 12540-76			
10	31,0	13,0	7-ОСТ 1 12525-76	10-ОСТ 1 12539-76	17-1-ОСТ 1 10291-71	23-1-ОСТ 1 10291-71	6-ОСТ 1 12541-76
			7-ОСТ 1 12526-76	10-ОСТ 1 12540-76			
12		12,0	9-ОСТ 1 12525-76	12-ОСТ 1 12539-76	19-1-ОСТ 1 10291-71	25-1-ОСТ 1 10291-71	8-ОСТ 1 12541-76
			9-ОСТ 1 12526-76	12-ОСТ 1 12540-76			
14	34,5	14,0	11-ОСТ 1 12525-76	14-ОСТ 1 12539-76	21-1-ОСТ 1 10291-71	27-1,5-ОСТ 1 10291-71	10-ОСТ 1 12541-76
			11-ОСТ 1 12526-76	14-ОСТ 1 12540-76			
16	37,0	16,0	13-ОСТ 1 12525-76	16-ОСТ 1 12539-76	23-1-ОСТ 1 10291-71	30-1,5-ОСТ 1 10291-71	12-ОСТ 1 12541-76
			13-ОСТ 1 12526-76	16-ОСТ 1 12540-76			
18	40,5	17,0	15-ОСТ 1 12525-76	18-ОСТ 1 12539-76	25-1,5-ОСТ 1 10291-71	33-1,5-ОСТ 1 10291-71	14-ОСТ 1 12541-76
			15-ОСТ 1 12526-76	18-ОСТ 1 12540-76			

*Размер для справок.

Инв. № дубликата | 2796
Инв. № подлинника | Лит. изм. 1 | № изв. 10510

Исполнение 5

Остальное – см. черт. 1

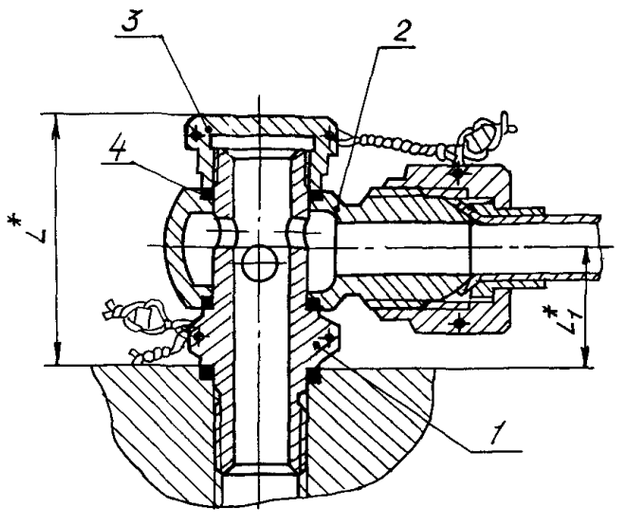

Черт. 5

Размеры, мм

Таблица 5

Наружный диаметр труб $D_н^*$	L	L_1	Поз. 1 Штуцер проходной	Поз. 2 Штуцер поворотный	Поз. 3 Гайка глухая	Поз. 4 Кольцо уплотнительное
			Количество			
			1	1	1	3
			Обозначение			
3	35,0	14,5	3-ОСТ 1 12523-76	3-ОСТ 1 12528-76	1-ОСТ 1 12542-76	11-1-ОСТ 1 10293-71
			3-ОСТ 1 12524-76	3-ОСТ 1 12529-76	1-ОСТ 1 12543-76	
4			4-ОСТ 1 12523-76	4-ОСТ 1 12528-76	1-ОСТ 1 12542-76	11-1-ОСТ 1 10293-71
			4-ОСТ 1 12524-76	4-ОСТ 1 12529-76	1-ОСТ 1 12543-76	
6	37,0	15,0	6-ОСТ 1 12523-76	6-ОСТ 1 12528-76	2-ОСТ 1 12542-76	13-1-ОСТ 1 10293-71
			6-ОСТ 1 12524-76	6-ОСТ 1 12529-76	2-ОСТ 1 12543-76	
8	39,0	16,0	8-ОСТ 1 12523-76	8-ОСТ 1 12528-76	3-ОСТ 1 12542-76	15-1-ОСТ 1 10293-71
			8-ОСТ 1 12524-76	8-ОСТ 1 12529-76	3-ОСТ 1 12543-76	
10	42,0	17,5	10-ОСТ 1 12523-76	10-ОСТ 1 12528-76	4-ОСТ 1 12542-76	17-1-ОСТ 1 10293-71
			10-ОСТ 1 12524-76	10-ОСТ 1 12529-76	4-ОСТ 1 12543-76	
12	45,0	19,5	12-ОСТ 1 12523-76	12-ОСТ 1 12528-76	5-ОСТ 1 12542-76	19-1-ОСТ 1 10293-71
			12-ОСТ 1 12524-76	12-ОСТ 1 12529-76	5-ОСТ 1 12543-76	
14	49,0	21,0	14-ОСТ 1 12523-76	14-ОСТ 1 12528-76	6-ОСТ 1 12542-76	21-1-ОСТ 1 10293-71
			14-ОСТ 1 12524-76	14-ОСТ 1 12529-76	6-ОСТ 1 12543-76	
16	50,0	21,5	16-ОСТ 1 12523-76	16-ОСТ 1 12528-76	7-ОСТ 1 12542-76	23-1-ОСТ 1 10293-71
			16-ОСТ 1 12524-76	16-ОСТ 1 12529-76	7-ОСТ 1 12543-76	
18	55,5	25,0	18-ОСТ 1 12523-76	18-ОСТ 1 12528-76	8-ОСТ 1 12542-76	25-1,5-ОСТ 1 10293-71
			18-ОСТ 1 12524-76	18-ОСТ 1 12529-76	8-ОСТ 1 12543-76	

*Размер для справок.

Инв. № дубликата 2796
Инв. № подлинника
Лит. изм. 1
№ изв. 10510

Исполнение 6

Остальное - см. черт. 1 и 5

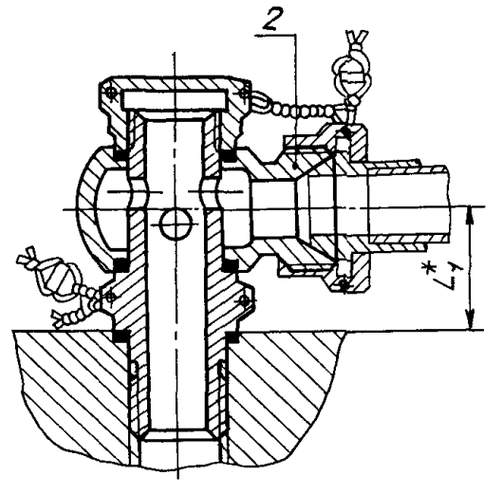

Черт. 6

Размеры, мм

Таблица 6

Наружный диаметр труб $D_н^*$	L	L_1	Поз. 1 Штуцер проходной	Поз. 2 Штуцер поворотный	Поз. 3 Гайка глухая	Поз. 4 Кольцо уплотнительное
			Количество			
			1	1	1	3
			Обозначение			
3	35,0	14,5	3-ОСТ 1 12523-76	3-ОСТ 1 12533-76	1-ОСТ 1 12542-76	11-1-ОСТ 1 10293-71
			3-ОСТ 1 12524-76	3-ОСТ 1 12534-76	1-ОСТ 1 12543-76	
4			4-ОСТ 1 12523-76	4-ОСТ 1 12533-76	1-ОСТ 1 12542-76	11-1-ОСТ 1 10293-71
			4-ОСТ 1 12524-76	4-ОСТ 1 12534-76	1-ОСТ 1 12543-76	
6	37,0	15,0	6-ОСТ 1 12523-76	6-ОСТ 1 12533-76	2-ОСТ 1 12542-76	13-1-ОСТ 1 10293-71
			6-ОСТ 1 12524-76	6-ОСТ 1 12534-76	2-ОСТ 1 12543-76	
8	39,0	16,0	8-ОСТ 1 12523-76	8-ОСТ 1 12533-76	3-ОСТ 1 12542-76	15-1-ОСТ 1 10293-71
			8-ОСТ 1 12524-76	8-ОСТ 1 12534-76	3-ОСТ 1 12543-76	
10	42,0	17,5	10-ОСТ 1 12523-76	10-ОСТ 1 12533-76	4-ОСТ 1 12542-76	17-1-ОСТ 1 10293-71
			10-ОСТ 1 12524-76	10-ОСТ 1 12534-76	4-ОСТ 1 12543-76	
12	45,0	19,5	12-ОСТ 1 12523-76	12-ОСТ 1 12533-76	5-ОСТ 1 12542-76	19-1-ОСТ 1 10293-71
			12-ОСТ 1 12524-76	12-ОСТ 1 12534-76	5-ОСТ 1 12543-76	
14	49,0	21,0	14-ОСТ 1 12523-76	14-ОСТ 1 12533-76	6-ОСТ 1 12542-76	21-1-ОСТ 1 10293-71
			14-ОСТ 1 12524-76	14-ОСТ 1 12534-76	6-ОСТ 1 12543-76	
16	50,0	21,5	16-ОСТ 1 12523-76	16-ОСТ 1 12533-76	7-ОСТ 1 12542-76	23-1-ОСТ 1 10293-71
			16-ОСТ 1 12524-76	16-ОСТ 1 12534-76	7-ОСТ 1 12543-76	
18	55,5	25,0	18-ОСТ 1 12523-76	18-ОСТ 1 12533-76	8-ОСТ 1 12542-76	25-1,5-ОСТ 1 10293-71
			18-ОСТ 1 12524-76	18-ОСТ 1 12534-76	8-ОСТ 1 12543-76	

*Размер для справок.

Инв № дубликата 2780
Инв № подлинника
Лит. изм. 1
№ изв. 10510

Исполнение 7

Остальное - см. черт. 1 и 5

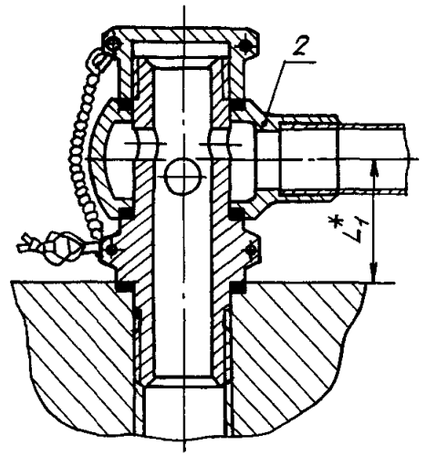

Черт. 7

Размеры, мм

Таблица 7

Наружный диаметр труб $D_н^*$	L	L_1	Поз. 1 Штуцер проходной	Поз. 2 Ниппель поворотный	Поз. 3 Гайка глухая	Поз. 4 Кольцо уплотнительное
			Количество			
			1	1	1	3
			Обозначение			
6	37,0	15,0	6-ОСТ 1 12523-76	6-ОСТ 1 12537-76	2-ОСТ 1 12542-76	13-1-ОСТ 1 10293-71
			6-ОСТ 1 12524-76	6-ОСТ 1 12538-76	2-ОСТ 1 12543-76	
8	39,0	16,0	8-ОСТ 1 12523-76	8-ОСТ 1 12537-76	3-ОСТ 1 12542-76	15-1-ОСТ 1 10293-71
			8-ОСТ 1 12524-76	8-ОСТ 1 12538-76	3-ОСТ 1 12543-76	
10	42,0	17,5	10-ОСТ 1 12523-76	10-ОСТ 1 12537-76	4-ОСТ 1 12542-76	17-1-ОСТ 1 10293-71
			10-ОСТ 1 12524-76	10-ОСТ 1 12538-76	4-ОСТ 1 12543-76	
12	45,0	19,5	12-ОСТ 1 12523-76	12-ОСТ 1 12537-76	5-ОСТ 1 12542-76	19-1-ОСТ 1 10293-71
			12-ОСТ 1 12524-76	12-ОСТ 1 12538-76	5-ОСТ 1 12543-76	
14	49,0	21,0	14-ОСТ 1 12523-76	14-ОСТ 1 12537-76	6-ОСТ 1 12542-76	21-1-ОСТ 1 10293-71
			14-ОСТ 1 12524-76	14-ОСТ 1 12538-76	6-ОСТ 1 12543-76	
16	50,0	21,5	16-ОСТ 1 12523-76	16-ОСТ 1 12537-76	7-ОСТ 1 12542-76	23-1-ОСТ 1 10293-71
			16-ОСТ 1 12524-76	16-ОСТ 1 12538-76	7-ОСТ 1 12543-76	
18	55,5	25,0	18-ОСТ 1 12523-76	18-ОСТ 1 12537-76	8-ОСТ 1 12542-76	25-1,5-ОСТ 1 10293-71
			18-ОСТ 1 12524-76	18-ОСТ 1 12538-76	8-ОСТ 1 12543-76	

*Размер для справок.

Лит. изм. 1 10510
№ изв.
Инв. № дубликата
Инв. № подлинника 2796

3. Конструкция и размеры поворотных тройников должны соответствовать указанным:

- исполнение 1 – на черт. 8 и в табл. 8;
- исполнение 2 – на черт. 9 и в табл. 9;
- исполнение 3 – на черт. 10 и в табл. 10;
- исполнение 4 – на черт. 11 и в табл. 11.

Исполнение 1

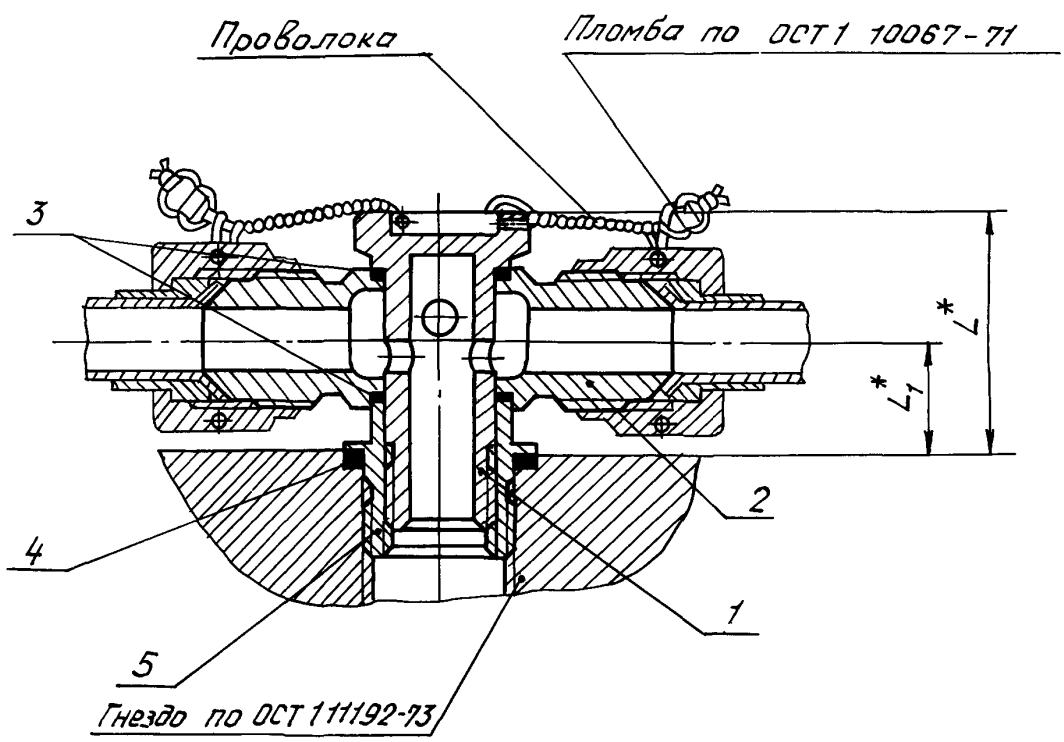

Черт. 8

*Размер для справок.

№ изм.
№ изв.
Инв. № дубликата
Инв. № подлинника
2796

Размеры, мм

Таблица 8

Наружный диаметр труб $D_н^*$	L	L_1	Поз. 1 Штуцер глухой	Поз. 2 Штуцер поворотный сдвоенный	Поз. 3	Поз. 4	Поз. 5 футорка
					Кольцо уплотнительное		
			Количество				
			1	1	2	1	1
			Обозначение				
3	23,0	9,0	1-ОСТ 1 12526-76	3-ОСТ 1 12531-76	11-1-ОСТ 1 10291-71	17-1-ОСТ 1 10291-71	1-ОСТ 1 12541-76
4			2-ОСТ 1 12526-76	4-ОСТ 1 12531-76			
6	26,0	11,5	4-ОСТ 1 12525-76	6-ОСТ 1 12530-76	13-1-ОСТ 1 10291-71	19-1-ОСТ 1 10291-71	3-ОСТ 1 12541-76
			4-ОСТ 1 12526-76	6-ОСТ 1 12531-76			
8	29,0	12,5	6-ОСТ 1 12525-76	8-ОСТ 1 12530-76	15-1-ОСТ 1 10291-71	21-1-ОСТ 1 10291-71	5-ОСТ 1 12541-76
			6-ОСТ 1 12526-76	8-ОСТ 1 12531-76			
10	32,0	14,0	8-ОСТ 1 12525-76	10-ОСТ 1 12530-76	17-1-ОСТ 1 10291-71	23-1-ОСТ 1 10291-71	7-ОСТ 1 12541-76
			8-ОСТ 1 12526-76	10-ОСТ 1 12531-76			
12	33,0		10-ОСТ 1 12525-76	12-ОСТ 1 12530-76	19-1-ОСТ 1 10291-71	25-1-ОСТ 1 10291-71	9-ОСТ 1 12541-76
			10-ОСТ 1 12526-76	12-ОСТ 1 12531-76			
14	37,5	17,0	12-ОСТ 1 12525-76	14-ОСТ 1 12530-76	21-1-ОСТ 1 10291-71	27-1,5-ОСТ 1 10291-71	11-ОСТ 1 12541-76
			12-ОСТ 1 12526-76	14-ОСТ 1 12531-76			
16	39,0	18,0	14-ОСТ 1 12525-76	16-ОСТ 1 12530-76	23-1-ОСТ 1 10291-71	30-1,5-ОСТ 1 10291-71	13-ОСТ 1 12541-76
			14-ОСТ 1 12526-76	16-ОСТ 1 12531-76			
18	42,5	19,0	16-ОСТ 1 12525-76	18-ОСТ 1 12530-76	25-1,5-ОСТ 1 10291-71	33-1,5-ОСТ 1 10291-71	15-ОСТ 1 12541-76
			16-ОСТ 1 12526-76	18-ОСТ 1 12531-76			

*Размер для справок.

Инв. № дубликата | Инв. № подлинника 2796 | Лит. изм. 1 | № изв. 10510

Исполнение 2

Остальное – см. черт. 8

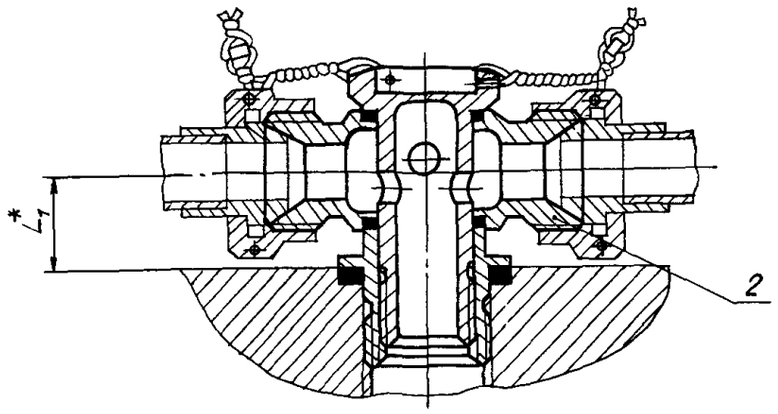

Черт. 9

Размеры, мм

Таблица 9

Наружный диаметр труб $D_н^*$	L	L_1	Поз. 1 Штуцер глухой	Поз. 2 Штуцер поворотный сдвоенный	Поз. 3	Поз. 4	Поз. 5 футорка
					Кольцо уплотнительное		
			Количество				
			1	1	2	1	1
			Обозначение				
6	26,0	11,5	4-ОСТ 1 12526-76	6-ОСТ 1 12535-76	13-1-ОСТ 1 10291-71	19-1-ОСТ 1 10291-71	3-ОСТ 1 12541-76
8	29,0	12,5	6-ОСТ 1 12526-76	8-ОСТ 1 12535-76	15-1-ОСТ 1 10291-71	21-1-ОСТ 1 10291-71	5-ОСТ 1 12541-76
10	32,0	14,0	8-ОСТ 1 12526-76	10-ОСТ 1 12535-76	17-1-ОСТ 1 10291-71	23-1-ОСТ 1 10291-71	7-ОСТ 1 12541-76
12	33,0		10-ОСТ 1 12526-76	12-ОСТ 1 12535-76	19-1-ОСТ 1 10291-71	25-1-ОСТ 1 10291-71	9-ОСТ 1 12541-76
14	37,5	17,0	12-ОСТ 1 12526-76	14-ОСТ 1 12535-76	21-1-ОСТ 1 10291-71	27-1,5-ОСТ 1 10291-71	11-ОСТ 1 12541-76
16	39,0	18,0	14-ОСТ 1 12526-76	16-ОСТ 1 12535-76	23-1-ОСТ 1 10291-71	30-1,5-ОСТ 1 10291-71	13-ОСТ 1 12541-76
18	42,5	19,0	16-ОСТ 1 12526-76	18-ОСТ 1 12535-76	25-1,5-ОСТ 1 10291-71	33-1,5-ОСТ 1 10291-71	15-ОСТ 1 12541-76

*Размер для справок.

Инв № дубликата | Инв № подлинника | 2736 | Лит изм 1 | № изв 10510

Исполнение 3

Остальное - см. черт. 8

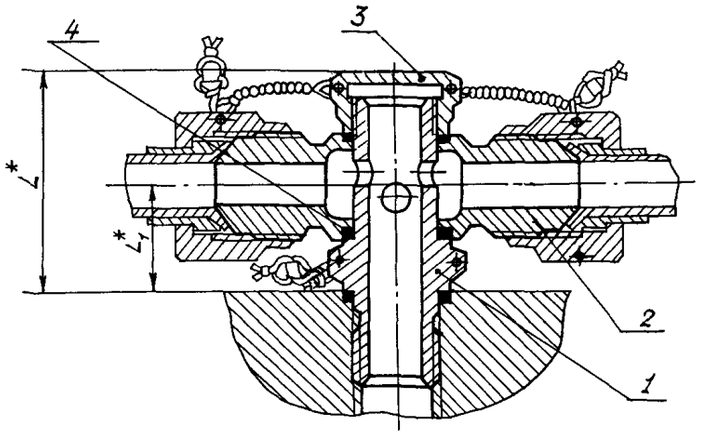

Черт. 10

Размеры, мм

Таблица 10

Наружный диаметр труб $D_н^*$	L	L_1	Поз. 1 Штуцер проходной	Поз. 2 Штуцер поворотный сдвоенный	Поз. 3 Гайка глухая	Поз. 4 Кольцо уплотнительное
			Количество			
			1	1	1	3
			Обозначение			
6	37,0	15,0	6-ОСТ 1 12523-76	6-ОСТ 1 12531-76	2-ОСТ 1 12542-76	13-1-ОСТ 1 10293-71
			6-ОСТ 1 12524-76	6-ОСТ 1 12532-76	2-ОСТ 1 12543-76	
8	39,0	16,0	8-ОСТ 1 12523-76	8-ОСТ 1 12531-76	3-ОСТ 1 12542-76	15-1-ОСТ 1 10293-71
			8-ОСТ 1 12524-76	8-ОСТ 1 12532-76	3-ОСТ 1 12543-76	
10	42,0	17,5	10-ОСТ 1 12523-76	10-ОСТ 1 12531-76	4-ОСТ 1 12542-76	17-1-ОСТ 1 10293-71
			10-ОСТ 1 12524-76	10-ОСТ 1 12532-76	4-ОСТ 1 12543-76	
12	45,0	19,5	12-ОСТ 1 12523-76	12-ОСТ 1 12531-76	5-ОСТ 1 12542-76	19-1-ОСТ 1 10293-71
			12-ОСТ 1 12524-76	12-ОСТ 1 12532-76	5-ОСТ 1 12543-76	
14	49,0	21,0	14-ОСТ 1 12523-76	14-ОСТ 1 12531-76	6-ОСТ 1 12542-76	21-1-ОСТ 1 10293-71
			14-ОСТ 1 12524-76	14-ОСТ 1 12532-76	6-ОСТ 1 12543-76	
16	50,0	21,5	16-ОСТ 1 12523-76	16-ОСТ 1 12531-76	7-ОСТ 1 12542-76	23-1-ОСТ 1 10293-71
			16-ОСТ 1 12524-76	16-ОСТ 1 12532-76	7-ОСТ 1 12543-76	
18	55,5	25,0	18-ОСТ 1 12523-76	18-ОСТ 1 12531-76	8-ОСТ 1 12542-76	25-1,5-ОСТ 1 10293-71
			18-ОСТ 1 12524-76	18-ОСТ 1 12532-76	8-ОСТ 1 12543-76	

*Размер для справок.

Инв. № дубликата | Инв. № подлинника | 2796 | Лит. изм. 1 | № изв. 10510

Исполнение 4

Остальное – см. черт. 8 и 10

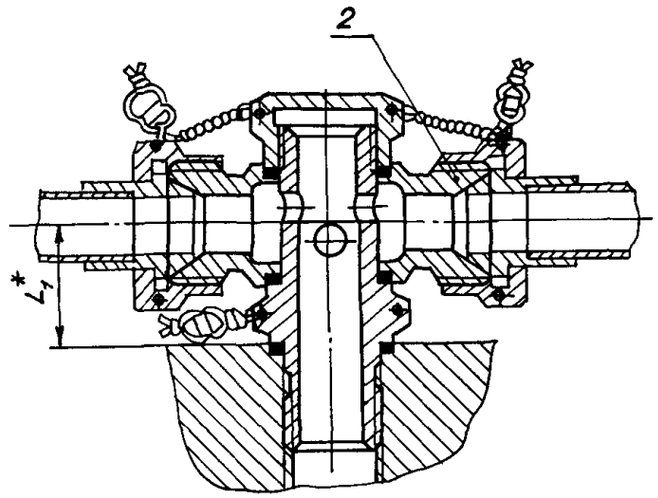

Черт. 11

Размеры, мм

Таблица 11

Наружный диаметр труб $D_н^*$	L	L_1	Поз. 1 Штуцер проходной	Поз. 2 Штуцер поворотный сдвоенный	Поз. 3 Гайка глухая	Поз. 4 Кольцо уплотнительное
			Количество			
			1	1	1	3
			Обозначение			
6	37,0	15,0	6-ОСТ 1 12523-76	6-ОСТ 1 12535-76	2-ОСТ 1 12542-76	13-1-ОСТ 1 10293-71
			6-ОСТ 1 12524-76	6-ОСТ 1 12536-76	2-ОСТ 1 12543-76	
8	39,0	16,0	8-ОСТ 1 12523-76	8-ОСТ 1 12535-76	3-ОСТ 1 12542-76	15-1-ОСТ 1 10293-71
			8-ОСТ 1 12524-76	8-ОСТ 1 12536-76	3-ОСТ 1 12543-76	
10	42,0	17,5	10-ОСТ 1 12523-76	10-ОСТ 1 12535-76	4-ОСТ 1 12542-76	17-1-ОСТ 1 10293-71
			10-ОСТ 1 12524-76	10-ОСТ 1 12536-76	4-ОСТ 1 12543-76	
12	45,0	19,5	12-ОСТ 1 12523-76	12-ОСТ 1 12535-76	5-ОСТ 1 12542-76	19-1-ОСТ 1 10293-71
			12-ОСТ 1 12524-76	12-ОСТ 1 12536-76	5-ОСТ 1 12543-76	
14	49,0	21,0	14-ОСТ 1 12523-76	14-ОСТ 1 12535-76	6-ОСТ 1 12542-76	21-1-ОСТ 1 10293-71
			14-ОСТ 1 12524-76	14-ОСТ 1 12536-76	6-ОСТ 1 12543-76	
16	50,0	21,5	16-ОСТ 1 12523-76	16-ОСТ 1 12535-76	7-ОСТ 1 12542-76	23-1-ОСТ 1 10293-71
			16-ОСТ 1 12524-76	16-ОСТ 1 12536-76	7-ОСТ 1 12543-76	
18	55,5	25,0	18-ОСТ 1 12523-76	18-ОСТ 1 12535-76	8-ОСТ 1 12542-76	25-1,5-ОСТ 1 10293-71
			18-ОСТ 1 12524-76	18-ОСТ 1 12536-76	8-ОСТ 1 12543-76	

*Размер для справок.

Инв № дубликата | 2796
Инв № подлинника
Лит изм | 1
№ изв | 10510

4. Поворотные угольники и тройники должны изготовляться в соответствии с требованиями настоящего стандарта по ОСТ 1 12523-76 - ОСТ 1 12543-76.

5. Рабочие давления и крутящие моменты затяжки поворотных угольников и тройников должны соответствовать указанным в табл. 12.

Таблица 12

Материал корпуса агрегата			Наименование параметра			Наружный диаметр труб $D_н$, мм								
						3	4	6	8	10	12	14	16	18
Алюминиевый сплав		$\sigma_в \geq$ 157 МПа (16 кгс/мм^2)	Рабочее давление, МПа (кгс/см^2), не более			26 (260)	25 (250)	23 (230)	21 (210)	18 (180)	15 (150)	12 (120)	11 (110)	10 (100)
			Крутящий момент затяжки, Н·м (кгс·см)	минимальный	футорки	20 (200)	20 (200)	21 (210)	22 (220)	25 (250)	30 (300)	35 (350)	46 (460)	60 (600)
					штуцера	10 (100)	12 (120)	13 (130)	17 (170)	21 (210)	24 (240)	30 (300)	34 (340)	40 (400)
				максимальный	футорки	50 (500)	50 (500)	51 (510)	54 (540)	60 (600)	72 (720)	85 (850)	110 (1100)	160 (1600)
					штуцера	14 (140)	17 (170)	20 (200)	28 (280)	37 (370)	52 (520)	68 (680)	85 (850)	104 (1040)
		$\sigma_в \geq$ 274,7 МПа (28 кгс/мм^2)	Рабочее давление, МПа (кгс/см^2), не более			39 (390)	37 (370)	35 (350)	31 (310)	27 (270)	22 (220)	18 (180)	16 (160)	15 (150)
			Крутящий момент затяжки, Н·м (кгс·см)	минимальный	футорки	20 (200)	20 (200)	21 (210)	22 (220)	25 (250)	30 (300)	35 (350)	46 (460)	60 (600)
					штуцера	10 (100)	12 (120)	13 (130)	17 (170)	21 (210)	24 (240)	30 (300)	34 (340)	40 (400)
				максимальный	футорки	74 (740)	75 (750)	76 (760)	82 (820)	90 (900)	103 (1030)	120 (1200)	154 (1540)	240 (2400)
					штуцера	26 (260)	30 (300)	34 (340)	42 (420)	55 (550)	76 (760)	100 (1000)	126 (1260)	155 (1550)
Сталь	Углеродистая	$\sigma_в \geq$ 882,9 МПа (90 кгс/мм^2)	Рабочее давление МПа (кгс/см^2), не более			40 (400)								
			Крутящий момент затяжки, Н·м (кгс·см)	минимальный	штуцера	12 (120)	16 (160)	20 (200)	30 (300)	40 (400)	50 (500)	60 (600)	75 (750)	90 (900)
					гайки									
	Нержавеющая			максимальный	штуцера	18 (180)	30 (300)	43 (430)	70 (700)	105 (1050)	146 (1460)	195 (1950)	242 (2420)	297 (2970)
					гайки									

Инв № дубликата | Инв № подлинника | 2796 | № изм 1 | № изв 10510

6. Рабочие температуры поворотных угольников и тройников должны соответствовать указанным в табл. 13.

Таблица 13

Марка стали и сплава								Рабочая температура, °С, не более
корпуса	футорки	штуцера			ниппеля поворотного	гайки глухой	кольца уплотнительного	
		глухого	проходного	поворотного				
Алюминиевый сплав	Сталь 45	Д16Т	–	АК4-1	–	–	АД1М	150
				–	АК4-1			
		38ХА		38ХА	–			
				–	25			
				38ХА	45			
Сталь углеродистая	–	–	38ХА	38ХА	–	30ХГСА	12Х18Н10Т	250
				–	25			
Сталь нержавеющая	–	–	14Х17Н2	14Х17Н2	–	14Х17Н2		400
				–	12Х18Н9Т			

№ изм 1 | № изв 10510

Инв. № дубликата | Инв. № подлинника 2796

ЛИСТ РЕГИСТРАЦИИ ИЗМЕНЕНИЙ

Номер изменения	Номер листа (страницы)				Номер документа	Подпись	Дата внесения изм.	Дата введения изм.
	измененного	замененного	нового	аннулированного				
1	13-9, 11-14	15	17	—	10510		17.04.84	

Инв. № подл. | Подпись и дата | Взам. инв. № | 2796

gost.e-ecolog.ru