УДК 621.643.4.065

Группа Г18

ОТРАСЛЕВЫЕ СТАНДАРТЫ

ШТУЦЕРА ГЛУХИЕ
Конструкция и размеры

ОСТ 1 12525-76
ОСТ 1 12526-76

На 6 страницах

Взамен 5810А, 5811А,
5812А, 5813А

Проверено в 1987 г.

Распоряжением Министерства от 3 мая 1976 г. № 087-16

срок введения установлен с 1 января 1977 г.

Несоблюдение стандарта преследуется по закону

ГЛУХИЕ ШТУЦЕРА ПО ОСТ 1 12525-76 ВЗАИМОЗАМЕНЯЕМЫ С ГЛУХИМИ ШТУЦЕРАМИ ПО НОРМАЛЯМ 5810А, 5812А; ПО ОСТ 1 12526-76 - С ГЛУХИМИ ШТУЦЕРАМИ ПО НОРМАЛЯМ 5811А, 5813А

1. Настоящий стандарт распространяется на глухие штуцера, предназначенные для соединения футорки с поворотным ниппелем.

Издание официальное

Перепечатка воспрещена

№ изм. | 1 | 7537
№ изв. | 2 | 10610
3 | 11353
№ дубликата
№ подлинника | 2798

gost.e-ecolog.ru

2. Конструкция и размеры глухих штуцеров должны соответствовать указанным на черт. 1 и 2 и в таблице.

Для D_H=3÷8 мм

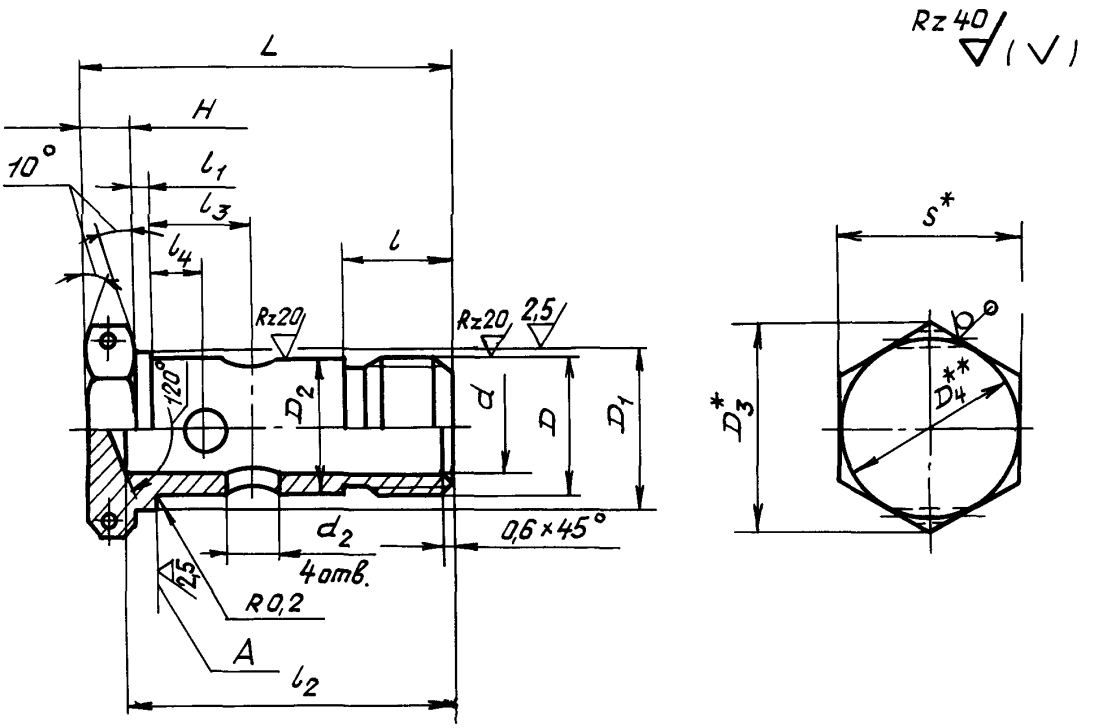

Черт. 1

Для D_H=10÷18 мм

Остальное – см. черт. 1



Черт. 2

---

*Размер для справок.

** $D_4 \approx S$.

№ изм. 2 | № изв. 10510

Инв. № дубликата | Инв. № подлинника 2798

Инв. № дубликата		№ изм.	2										
Инв. № подлинника	2798	№ изв.	10510										

Размеры, мм

Типоразмер	Наружный диаметр труб $D_н^*$	Применяемость Д16Т	Применяемость 38ХА	d	d_1	d_2	D	D_1	D_2	D_3	S	l	l_1	l_2	l_3	l_4	L	H	Масса 100 шт., кг: Алюминиевый сплав	Масса 100 шт., кг: Сталь
1	3			1,7	–	1,0	M8	11	8	16,2	14	11	2,5	31	6,0	4	35	6	0,55	1,58
2	4			2,7		2,0									6,5		36		0,51	1,47
3	6			3,7			M10	13	10	19,6	17	12		32					0,77	2,22
4														34			38		0,81	2,33
5	8			5,5		3,5	M12x1,5	15	12					36	9,0	5	40	7	1,00	2,88
6																			1,05	3,02
7	10			7,5	13	4,5	M14x1,5	17	14	21,9	19			35	11,0	6	42		1,27	3,65
8														36					1,33	3,82
9	12			9,5	16	5,5	M16x1,5	19	16	25,4	22			37	12,0	7	44		1,58	4,55
10														40			47		1,68	4,83
11	14			11,5	18	6,5	M18x1,5	21	18	27,7	24				14,0	8	48		1,96	5,64
12														43			50		2,07	5,95
13	16			13,5	21	7,5	M20x1,5	23	20	31,2	27	15		44	15,0		51		2,47	7,05
14														47			54		2,60	7,46
15	18			15,5	24	9,0	M22x1,5	25	22	34,6	30		3,0		17,0	10	55	7	3,41	9,80
16														50			58		3,56	10,20

*Размер для справок.

3. Материал: алюминиевый сплав Д16Т ГОСТ 21488-76 (повышенная точность) и сталь 38ХА ТУ 14-1-950-86.

4. Термическая обработка: 29,0 . . . 35,5 $HRC_э$ – для штуцеров из стали. Группа контроля 4 ОСТ 1 00021-78.

5. Резьба – по ОСТ 1 00105-83:

– для штуцеров из алюминиевого сплава после допуска 6 *h*;

– для штуцеров из стали поле допуска 6е.

6. Проточка и фаска резьбы – по ОСТ 1 00010-81.

7. Отверстия для контровки штуцеров для трубопроводов с $D_н$ = 3 ÷ 8 мм – по ОСТ 1 03815-76, исполнение 5.

8. Неуказанные предельные отклонения размеров, формы и расположения поверхностей – по ОСТ 1 00022-80.

9. Допуск радиального биения поверхности D_1 относительно оси резьбы – не более 0,07 мм; допуск торцового биения поверхности А относительно оси резьбы – не более 0,05 мм.

10. Покрытие: Ан.Окс.хр – для штуцеров из алюминиевого сплава;
Кд9.фос. окс – для штуцеров из стали*.

11. Маркировать и клеймить – по ОСТ 1 00804-76.

12. Таблица соответствия глухих штуцеров по настоящим стандартам глухим штуцерам по нормалям 5810А, 5811А, 5812А, 5513А приведена в справочном приложении.

13. Технические условия – по ОСТ 1 00804-76.

Пример наименования и обозначения глухого штуцера типоразмера 2 из алюминиевого сплава:

Штуцер глухой 2-ОСТ 1 12525-76

То же, из стали:

Штуцер глухой 2-ОСТ 1 12526-76

* По действующему в отрасли документу.

№ изм. 2 3
№ изв. 10510 11353
Инв. № дубликата
Инв № подлинника 2798

ПРИЛОЖЕНИЕ

Справочное

Таблица соответствия глухих штуцеров по настоящим стандартам глухим штуцерам по нормалям 5810А, 5811А, 5812А, 5813А

Обозначение	
по стандарту	по нормали
3-ОСТ 1 12525-76	5810А-4
5-ОСТ 1 12525-76	5810А-6
7-ОСТ 1 12525-76	5810А-8
9-ОСТ 1 12525-76	5810А-10
11-ОСТ 1 12525-76	5810А-12
13-ОСТ 1 12525-76	5810А-14
15-ОСТ 1 12525-76	5810А-16
3-ОСТ 1 12526-76	5811А-4
5-ОСТ 1 12526-76	5811А-6
7-ОСТ 1 12526-76	5811А-8
9-ОСТ 1 12526-76	5811А-10
11-ОСТ 1 12526-76	5811А-12
13-ОСТ 1 12526-76	5811А-14
15-ОСТ 1 12526-76	5811А-16
1-ОСТ 1 12525-76	5812А-2
2-ОСТ 1 12525-76	5812А-3
4-ОСТ 1 12525-76	5812А-4
6-ОСТ 1 12525-76	5812А-6
8-ОСТ 1 12525-76	5812А-8
10-ОСТ 1 12525-76	5812А-10
12-ОСТ 1 12525-76	5812А-12
14-ОСТ 1 12525-76	5812А-14
16-ОСТ 1 12525-76	5812А-16
1-ОСТ 1 12526-76	5813А-2
2-ОСТ 1 12526-76	5813А-3
4-ОСТ 1 12526-76	5813А-4
6-ОСТ 1 12526-76	5813А-6
8-ОСТ 1 12526-76	5813А-8
10-ОСТ 1 12526-76	5813А-10
12-ОСТ 1 12526-76	5813А-12
14-ОСТ 1 12526-76	5813А-14
16-ОСТ 1 12526-76	5813А-16

№ изм. | № изв.

Инв. № дубликата | 2798

Инв. № подлинника

ЛИСТ РЕГИСТРАЦИИ ИЗМЕНЕНИЙ

№ изм.	Номера страниц				Номер "Изв. об изм."	Подпись	Дата	Срок введения изменения
	Изме-ненных	Заме-ненных	Новых	Анну-лиро-ванных				
1	1,4	—	6	—	7537	Шабер	11.12.78	1.07.79г.
2	1-4	—	—	—	10510	Шаб	17.07.87г	1.01.88г
3	1; 4,	—	—	—	11353	Кумв	10 05 90	1 07 90г

gost.e-ecolog.ru