УДК 621.643.4.065

Группа Г18

ОТРАСЛЕВЫЕ СТАНДАРТЫ

ОСТ 1 12527-76
ОСТ 1 12528-76
ОСТ 1 12529-76

ШТУЦЕРА ПОВОРОТНЫЕ
Конструкция и размеры

На 6 страницах

Взамен 5814А
5815А
5816А

Проверено в 1987 г.

Распоряжением Министерства от 3 мая 1976 г. № 087-16

срок введения установлен с 1 января 1977 г.

Несоблюдение стандарта преследуется по закону

ПОВОРОТНЫЕ ШТУЦЕРА ПО ОСТ 1 12527-76, ОСТ 1 12528-76, ОСТ 1 12529-76 ВЗАИМОЗАМЕНЯЕМЫ С ПОВОРОТНЫМИ ШТУЦЕРАМИ ПО НОРМАЛЯМ 5814А, 5815А, 5816А СООТВЕТСТВЕННО

1. Настоящий стандарт распространяется на поворотные штуцера, предназначенные для соединения поворотных угольников с трубопроводами жидкостных и газовых систем самолетов и вертолетов.

Издание официальное

Перепечатка воспрещена

№ изм. | 1 | 10510
№ изв. | 2 | 11353
№ дубликата
№ подлинника | 2799

gost.e-ecolog.ru

2. Конструкция и размеры поворотных штуцеров должны соответствовать указанным на черт. 1 и 2 и в таблице.

Для $D_н$ = 3 ÷ 8 мм

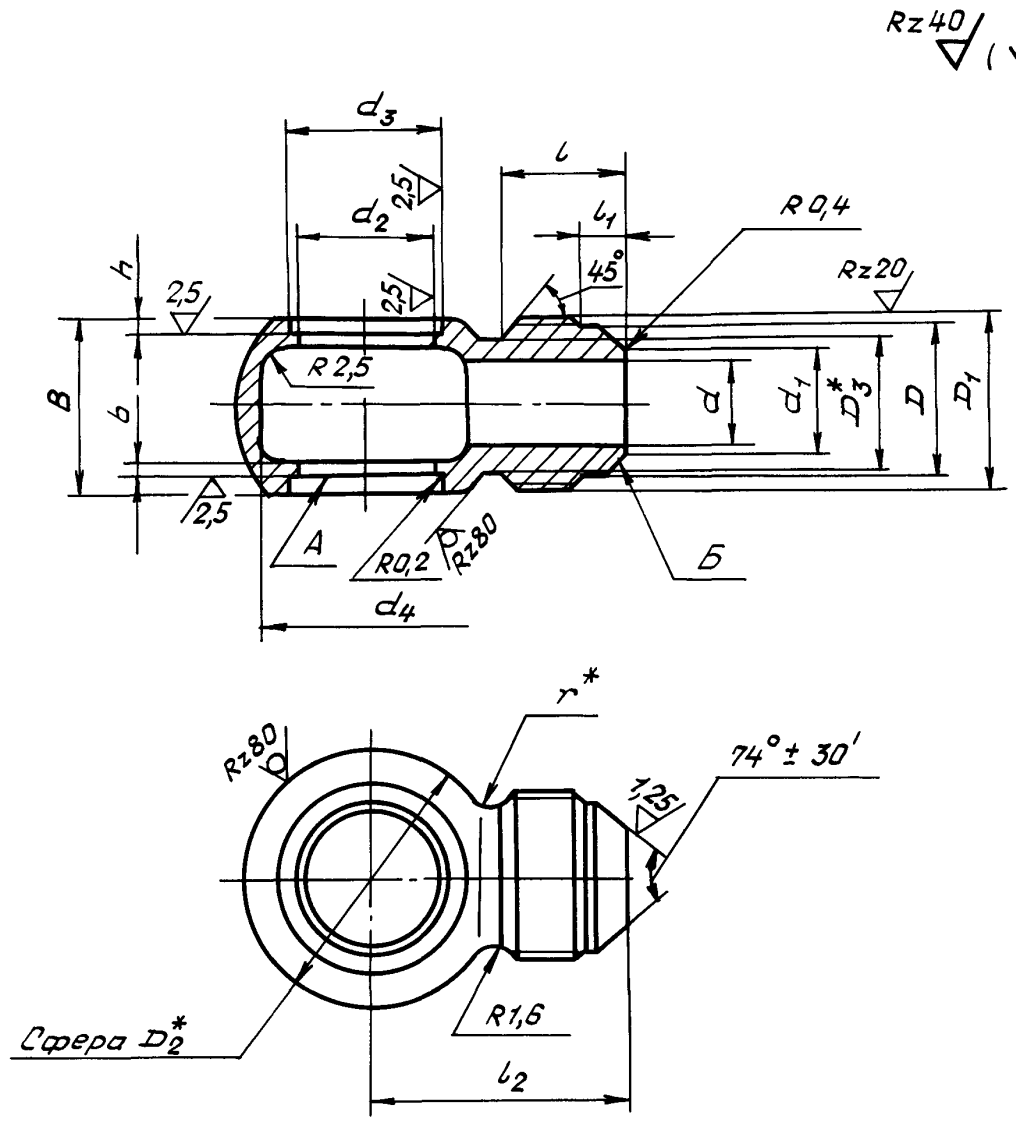

Черт. 1

Для $D_н$ = 10 ÷ 18 мм

Остальное – см. черт. 1

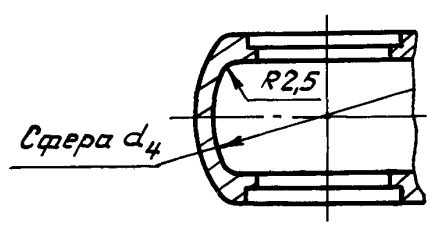

Черт. 2

*Размер для справок.

№ изм. | № изв. | 2799 | Инв. № дубликата | Инв. № подлинника

Инв. № дубликата		№ изм.	1										
Инв. № подлинника	2799	№ изв.	10510										

Размеры, мм

Наружный диаметр труб $D_н^*$	Применяемость			d	d_1	d_2	d_3 Пред. откл. H11	d_4	D	D_1	D_2	D_3	l	l_1	l_2	h	b	B	r	Масса 100 шт., кг	
	АК4-1	38ХА	14Х17Н2																	Алюминиевый сплав	Сталь
3				1,7	2,6	8,2	11	16	6,5	M8x1	19	6	11	4,0	23	2,0	1,5	13	1,6	0,48	1,38
4				2,7	3,6				8,5	M10x1		8	12	4,5	25					0,54	1,53
6				3,7	4,6	10,2	13	17	10,5	M12x1	21	10	13	5,5	26			14		0,75	2,16
8				5,5	6,6	12,2	15	21	12,5	M14x1	25	12			28			16		1,18	3,38
10				7,5	8,8	14,2	17	24	14,5	M16x1	28	14	14	5,0	31		2,0	19	2,5	1,68	4,84
12				9,5	10,8	16,2	19	27	17,8	M20x1,5	31	16	17	6,5	35			21		2,38	6,83
14				11,5	12,8	18,2	21	31	19,8	M22x1,5	35	18		6,0				24		2,99	8,60
16				13,5	14,8	20,2	23	33	21,8	M24x1,5	37	20	18	6,5	37			25		3,74	10,70
18				15,5	16,8	22,2	25	37	24,8	M27x1,5	42	22		7,0	39	2,5	2,5	29		5,08	14,60

*Размер для справок.

3. Материал: штамповка из алюминиевого сплава АК4-1 ОСТ 1 90073-8 , из стали 38ХА ОСТ 1 90085-82 и стали 14Х17Н2 (1Х17Н2) ОСТ 1 9017(-75, группа контроля III.

4. Термическая обработка: Т1* – для штуцеров из алюминиевого сплава. Группа контроля 5 ОСТ 1 00021-78; 29,0 . . . 35,5 $HRC_э$ – для штуцеров из стали 38ХА; 23,0 . . . 32,0 $HRC_э$ – для штуцеров из стали 14Х17Н2.* Группа контроля 4 ОСТ 1 00021-78.

5. Резьба – по ОСТ 1 00105-83:

– для штуцеров из алюминиевого сплава поле допуска 6 h;

– для штуцеров из стали поле допуска 6е.

6. Фаска резьбы – по ОСТ 1 00010-81.

7. Предельные отклонения размеров необрабатываемых поверхностей – по ОСТ 1 41187-78, класс точности 5.

8. Неуказанные предельные отклонения размеров, формы и расположения поверхностей – по ОСТ 1 00022-80.

9. Допуск радиального биения поверхности d_3 и допуск торцового биения поверхности А относительно оси поверхности d_2 – не более 0,05 мм; допуск радиального биения поверхности Б относительно оси резьбы для деталей с резьбой до М24х1,5 – не более 0,05 мм, с резьбой М27х1,5 – не более 0,07 мм.

10. Покрытие: Ан.Окс.хр – для штуцеров из алюминиевого сплава; Кд 9.фос.окс. – для штуцеров из стали 38ХА; Хим.Пас – для штуцеров из стали 14Х17Н2*.

11. Маркировать и клеймить – по ОСТ 1 00804-76.

12. Таблица соответствия поворотных штуцеров по настоящим стандартам поворотным штуцерам по нормалям 5814А, 5815А, 5816А приведена в справочном приложении.

13. Технические условия – по ОСТ 1 00804-76.

Пример наименования и обозначения поворотного штуцера к трубопроводу с $D_н$ = 8 мм из алюминиевого сплава:

Штуцер поворотный 8-ОСТ 1 12527-76

То же, из стали 38ХА:

Штуцер поворотный 8-ОСТ 1 12528-76

То же, из стали 14Х17Н2:

Штуцер поворотный 8-ОСТ 1 12529-76

---

* По действующему в отрасли документу.

№ изм. 1 10510 2 11353
№ изв
Инв. № дубликата 2799
Инв. № подлинника

ПРИЛОЖЕНИЕ
Справочное

Таблица соответствия поворотных штуцеров
по настоящим стандартам поворотным штуцерам
по нормалям 5814А, 5815А, 5816А

Обозначение	
по стандарту	по нормали
3-ОСТ 1 12527-76	5814А-2
4-ОСТ 1 12527-76	5814А-3
6-ОСТ 1 12527-76	5814А-4
8-ОСТ 1 12527-76	5814А-6
10-ОСТ 1 12527-76	5814А-8
12-ОСТ 1 12527-76	5814А-10
14-ОСТ 1 12527-76	5814А-12
16-ОСТ 1 12527-76	5814А-14
18-ОСТ 1 12527-76	5814А-16
3-ОСТ 1 12528-76	5815А-2
4-ОСТ 1 12528-76	5815А-3
6-ОСТ 1 12528-76	5815А-4
8-ОСТ 1 12528-76	5815А-6
10-ОСТ 1 12528-76	5815А-8
12-ОСТ 1 12528-76	5815А-10
14-ОСТ 1 12528-76	5815А-12
16-ОСТ 1 12528-76	5815А-14
18-ОСТ 1 12528-76	5815А-16
3-ОСТ 1 12529-76	5816А-2
4-ОСТ 1 12529-76	5816А-3
6-ОСТ 1 12529-76	5816А-4
8-ОСТ 1 12529-76	5816А-6
10-ОСТ 1 12529-76	5816А-8
12-ОСТ 1 12529-76	5816А-10
14-ОСТ 1 12529-76	5816А-12
16-ОСТ 1 12529-76	5816А-14
18-ОСТ 1 12529-76	5816А-16

№ изм. | № изв.
Инв. № дубликата | 2799
Инв. № подлинника

ЛИСТ РЕГИСТРАЦИИ ИЗМЕНЕНИЙ

Номер изменения	Номер листа (страницы)				Номер документа	Подпись	Дата внесения изм.	Дата введения изм.
	измененного	замененного	нового	аннулированного				
~~1~~	1-4	—	—	—	10510		17.07.87	1.01.88г
2	1, 4	—	—	—	11353		19.05.90	1.07.90г

Инв. № подл. | Подпись и дата | Взам. инв. № | 2799

gost.e-ecolog.ru