УДК 621.643.4.065 Группа Г18

ОТРАСЛЕВЫЕ СТАНДАРТЫ

ШТУЦЕРА ПОВОРОТНЫЕ СДВОЕННЫЕ

Конструкция и размеры

ОСТ 1 12530-76
ОСТ 1 12531-76
ОСТ 1 12532-76

На 6 страницах

Взамен 5817А
5818А
5819А

Проверено в 1987 г.

Распоряжением Министерства от 3 мая 1976 г. № 087-16

срок введения установлен с 1 января 1977 г.

Несоблюдение стандарта преследуется по закону

ПОВОРОТНЫЕ СДВОЕННЫЕ ШТУЦЕРА ПО ОСТ 1 12530-76, ОСТ 1 12531-76, ОСТ 1 12532-76 ВЗАИМОЗАМЕНЯЕМЫ С ПОВОРОТНЫМИ СДВОЕННЫМИ ШТУЦЕРАМИ ПО НОРМАЛЯМ 5817А, 5818А, 5819А СООТВЕТСТВЕННО

1. Настоящий стандарт распространяется на сдвоенные поворотные штуцера, предназначенные для соединения поворотных тройников с трубопроводами жидкостных и газовых систем самолетов и вертолетов.

Издание официальное Перепечатка воспрещена

№ изм. 1 2
№ изв. 10510 11353
№ дубликата 2800
№ подлинника

gost.e-ecolog.ru

2. Конструкция и размеры сдвоенных поворотных штуцеров должны соответствовать указанным на черт. 1 и 2 и в таблице.

Для $D_н$ = 3 ÷ 8 мм

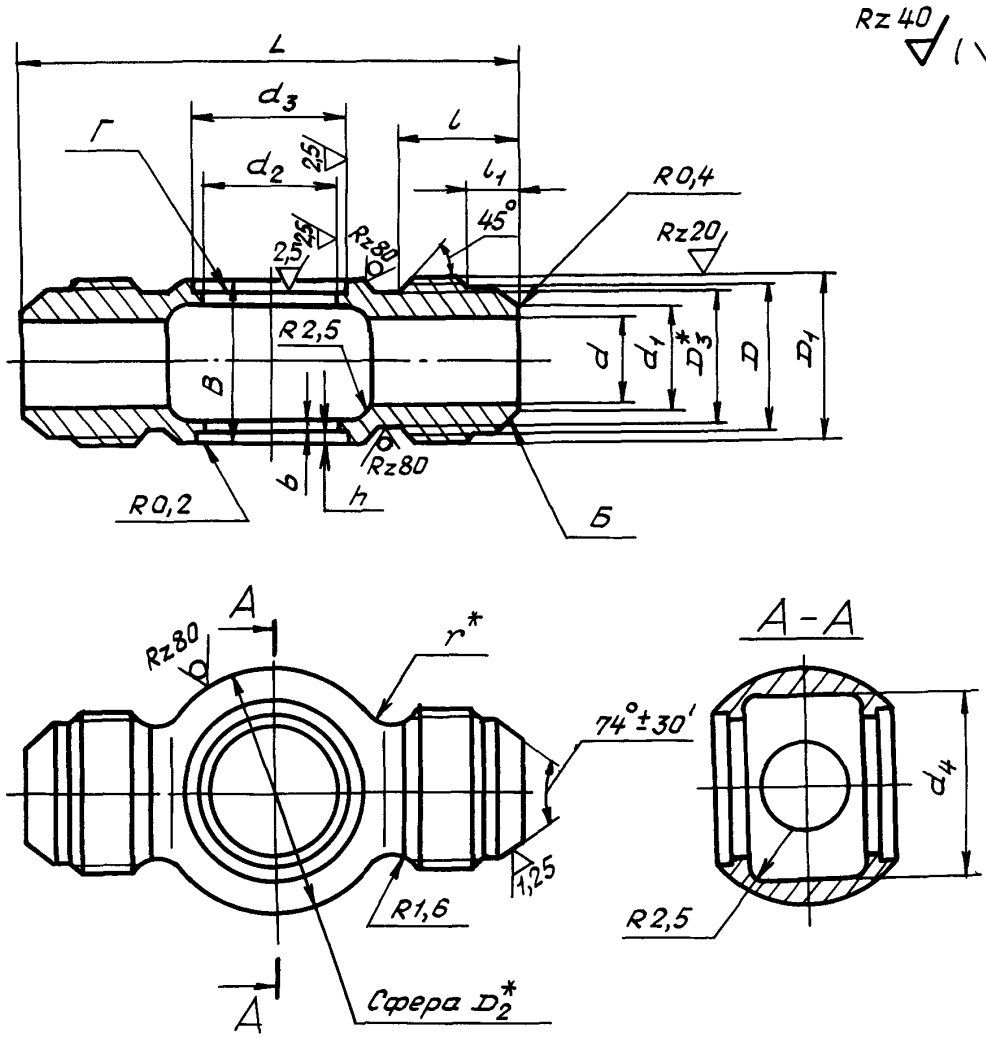

Черт. 1

Для $D_н$ = 10 ÷ 18 мм

Остальное – см. черт. 1

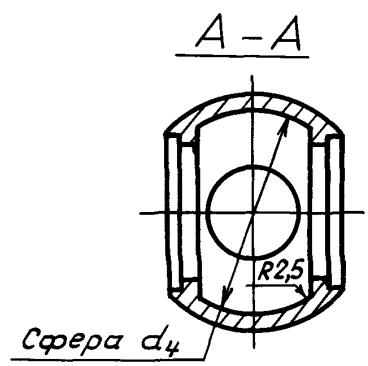

Черт. 2

*Размер для справок.

№ изм. № изв.
Инв. № дубликата 2800
Инв. № подлинника

Инв № дубликата		№ изм.	1										
Инв № подлинника	2800	№ изв.	10510										

Размеры, мм

Наружный диаметр трубы $D_н$*	Применяемость			d	d_1	d_2	d_3 Пред. откл. H11	d_4	D	D_1	D_2	D_3	l	l_1	L	h	b	B	r	Масса 100 шт., кг	
	АК4-1	38ХА	14Х17Н2																	Алюминиевый сплав	Сталь
3				1,7	2,6	8,2	11	16	6,5	M8x1	19	6	11	4,0	46	2,0	1,5	13	1,6	0,57	1,64
4				2,7	3,6				8,5	M10x1		8	12	4,5	50					0,69	1,99
6				3,7	4,6	10,2	13	17	10,5	M12x1	21	10	13	5,5	52			14		0,99	2,85
8				5,5	6,6	12,2	15	21	12,5	M14x1	25	12			56			16		1,48	4,21
10				7,5	8,8	14,2	17	24	14,5	M16x1	28	14	14	5,0	62		2,0	19	2,5	2,06	5,94
12				9,5	10,8	16,2	19	27	17,8	M20x1,5	31	16	17	6,5	70			21		3,13	9,00
14				11,5	12,8	18,2	21	31	19,8	M22x1,5	35	18		6,0				24		3,90	11,20
16				13,5	14,8	20,2	23	33	21,8	M24x1,5	37	20	18	6,5	74			25		4,78	13,80
18				15,5	16,8	22,2	25	37	24,8	M27x1,5	42	22		7,0	78	2,5	2,5	29		6,32	18,10

*Размер для справок.

3. Материал: штамповка из алюминиевого сплава АК4-1 ОСТ 1 90073-85, из стали 38ХА ОСТ 1 90085-82 и стали 14Х17Н2 (1Х17Н2) ОСТ 1 90176-75, группа контроля III.

4. Термическая обработка: Т1* – для штуцера из алюминиевого сплава. Группа контроля 5 ОСТ 1 00021-78; 29,0 . . . 35,5 $HRC_э$ – для штуцеров из стали 38ХА; 23,0 . . . 32,0 $HRC_э$ – для штуцеров из стали 14Х17Н2.* Группа контроля 4 ОСТ 1 00021-78.

5. Резьба – по ОСТ 1 00105-83:

– для штуцеров из алюминиевого сплава поле допуска 6 h;

– для штуцеров из стали поле допуска 6е.

6. Фаски резьбы – по ОСТ 1 00010-81.

7. Предельные отклонения размеров необрабатываемых поверхностей – по ОСТ 1 41187-78, класс точности 5.

8. Неуказанные предельные отклонения размеров, формы и расположения поверхностей – по ОСТ 1 00022-80.

9. Допуск радиального биения поверхности d_3 и допуск торцового биения поверхности Г относительно оси поверхности d_2 – не более 0,05 мм; допуск радиального биения поверхности Б относительно оси резьбы для деталей с резьбой М24х1,5 – не более 0,05 мм, с резьбой М27х1,5 – не более 0,07 мм.

10. Покрытие: Ан.Окс.хр – для штуцеров из алюминиевого сплава; Кд 9.фос.окс – для штуцеров из стали 38ХА; Хим.Пас – для штуцеров из стали 14Х17Н2.*

11. Маркировать и клеймить – по ОСТ 1 00804-76.

12. Таблица соответствия поворотных сдвоенных штуцеров по настоящим стандартам поворотным сдвоенным штуцерам по нормалям 5817А, 5818А, 5819А приведена в справочном приложении.

13. Технические условия – по ОСТ 1 00804-76.

Пример наименования и обозначения сдвоенного поворотного штуцера к трубопроводу с $D_н$ = 8 мм из алюминиевого сплава:

Штуцер поворотный сдвоенный 8–ОСТ 1 12530-76

То же, из стали 38ХА:

Штуцер поворотный сдвоенный 8–ОСТ 1 12531-76

То же, из стали 14Х17Н2:

Штуцер поворотный сдвоенный 8–ОСТ 1 12532-76

---

* По действующему в отрасли документу.

№ изм. 1 2
№ изв 10510 11353
Инв. № дубликата
Инв № подлинника 2800

ПРИЛОЖЕНИЕ

Справочное

Таблица соответствия поворотных сдвоенных штуцеров по настоящим стандартам поворотным сдвоенным штуцерам по нормалям 5817А, 5818А, 5819А

Обозначение	
по стандарту	по нормали
3-ОСТ 1 12530-76	5817А-2
4-ОСТ 1 12530-76	5817А-3
6-ОСТ 1 12530-76	5817А-4
8-ОСТ 1 12530-76	5817А-6
10-ОСТ 1 12530-76	5817А-8
12-ОСТ 1 12530-76	5817А-10
14-ОСТ 1 12530-76	5817А-12
16-ОСТ 1 12530-76	5817А-14
18-ОСТ 1 12530-76	5817А-16
3-ОСТ 1 12531-76	5818А-2
4-ОСТ 1 12531-76	5818А-3
6-ОСТ 1 12531-76	5818А-4
8-ОСТ 1 12531-76	5818А-6
10-ОСТ 1 12531-76	5818А-8
12-ОСТ 1 12531-76	5818А-10
14-ОСТ 1 12531-76	5818А-12
16-ОСТ 1 12531-76	5818А-14
18-ОСТ 1 12531-76	5818А-16
3-ОСТ 1 12532-76	5819А-2
4-ОСТ 1 12532-76	5819А-3
6-ОСТ 1 12532-76	5819А-4
8-ОСТ 1 12532-76	5819А-6
10-ОСТ 1 12532-76	5819А-8
12-ОСТ 1 12532-76	5819А-10
14-ОСТ 1 12532-76	5819А-12
16-ОСТ 1 12532-76	5819А-14
18-ОСТ 1 12532-76	5819А-16

№ изм. № изв.

Инв. № дубликата 2800

Инв. № подлинника

ЛИСТ РЕГИСТРАЦИИ ИЗМЕНЕНИЙ

Номер изменения	Номер листа (страницы)				Номер документа	Подпись	Дата внесения изм.	Дата введения изм.
	измененного	замененного	нового	аннулированного				
1	1,3,4	-		—	10510	Шаб[illegible]	17.07.87г	01.01.88г.
2	1,4	—	—	—	11353	Кузн[illegible]	10.05.90	01.07.90г.

в. № ду[illegible]ката
Инв. № по[illegible]инника
2800
gost.e-ecolog.ru