№ изм. 1 10510 2 11353
№ изв.
№ дубликата
№ подлинника 2801

УДК 621.643.4.065 Группа Г18

ОТРАСЛЕВЫЕ СТАНДАРТЫ

ШТУЦЕРА ПОВОРОТНЫЕ
Конструкция и размеры

ОСТ 1 12533-76
ОСТ 1 12534-76

На 6 страницах

Взамен 5820А, 5821А

Проверено в 1987 г.

Распоряжением Министерства от 3 мая 1976 г. № 087-16

срок введения установлен с 1 января 1977 г.

Несоблюдение стандарта преследуется по закону

ПОВОРОТНЫЕ ШТУЦЕРА ПО ОСТ 1 12533-76, ОСТ 1 12534-76 ВЗАИМОЗАМЕНЯЕМЫ С ПОВОРОТНЫМИ ШТУЦЕРАМИ ПО НОРМАЛЯМ 5820А, 5821А СООТВЕТСТВЕННО

1. Настоящий стандарт распространяется на поворотные штуцера, предназначенные для соединения поворотных угольников с трубопроводами жидкостных и газовых систем самолетов и вертолетов.

Издание официальное Перепечатка воспрещена

gost.e-ecolog.ru

2. Конструкция и размеры поворотных штуцеров должны соответствовать указанным на черт. 1 и 2 и в таблице.

Для $D_H = 6 \div 8$ мм

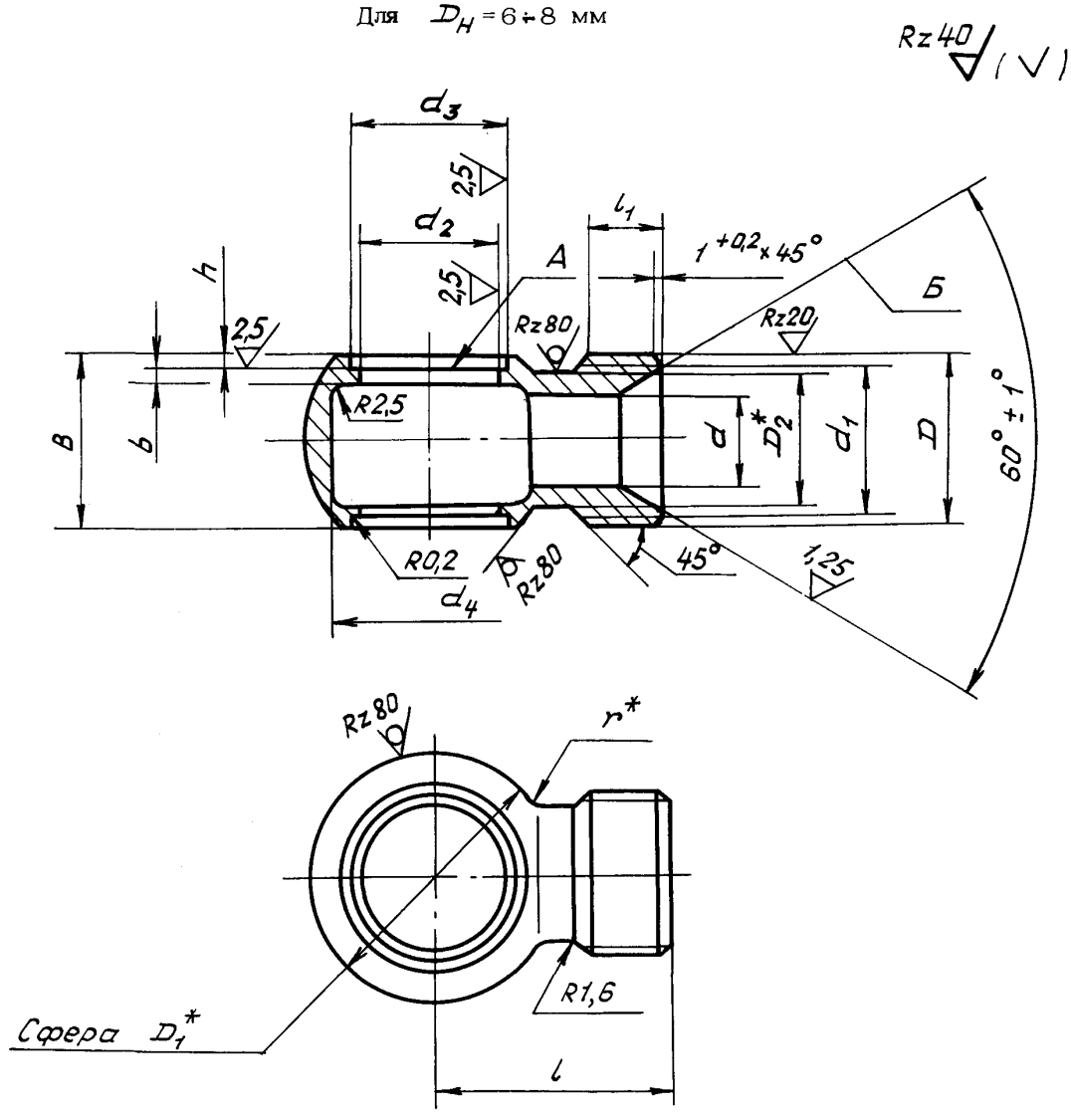

Черт. 1

Для $D_H = 10 \div 18$ мм

Остальное – см. черт. 1

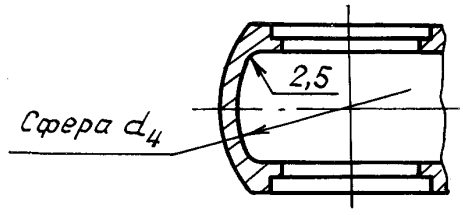

Черт. 2

---

*Размер для справок.

№ изм. № изв.
Инв. № дубликата 2801
Инв. № подлинника

Размеры, мм

Наружный диаметр труб $D_н^*$	Применяемость		d	d_1	d_2	d_3 Пред. откл. H11	d_4	D	D_1	D_2	l	l_1	h	b	B	r	Масса 100 шт., кг
	38ХА	14Х17Н2															
6			4	11,0	10,2	13	17	М14х1,5	21	9	25	9	2,0	1,5	14	1,6	2,25
8			6	13,0	12,2	15	21	М16х1,5	25	11	27				16		3,36
10			8	15,0	14,2	17	24	М18х1,5	28	13	28			2,0	19	2,5	4,60
12			10	17,0	16,2	19	27	М20х1,5	31	15	30				21		5,83
14			12	19,0	18,2	21	31	М22х1,5	35	17	31				24		7,18
16			14	21,0	20,2	23	33	М24х1,5	37	19	34	11			25		9,40
18			16	24,0	22,2	25	37	М27х1,5	42	22	36		2,5	2,5	29		13,31

*Размер для справок.

3. Материал: штамповка из стали 38ХА ОСТ 1 90085-82 и стали 14Х17Н2 (1Х17Н2) ОСТ 1 90176-75, группа контроля III.

4. Термическая обработка: 29,0 . . . 35,5 $HRC_э$ – для штуцеров из стали 38ХА; 23,0 . . . 32,0 $HRC_э$ – для штуцеров из стали 14Х17Н2.* Группа контроля 4 ОСТ 1 00021-78.

5. Резьба – по ОСТ 1 00105-83, поле допуска 6е.

6. Предельные отклонения размеров необрабатыаемых поверхностей – по ОСТ 1 41187-78, класс точности 5.

7. Неуказанные предельные отклонения размеров, формы и расположения поверхностей – по ОСТ 1 00022-80.

8. Допуск радиального биения поверхности d_3 и допуск торцового биения поверхности А относительно оси поверхности d_2 – не более 0,05 мм; допуск радиального биения поверхности Б относительно оси резьбы – не более 0,1 мм.

9. Покрытие: Кд 9.фос.окс – для штуцеров из стали 38ХА; Хим.Пас – для штуцеров из стали 14Х17Н2.*

10. Маркировать и клеймить – по ОСТ 1 00804-76.

11. Таблица соответствия поворотных штуцеров по настоящим стандартам поворотным штуцерам по нормалям 5820А, 5821А приведена в справочном приложении.

12. Технические условия – по ОСТ 1 00804-76.

Пример наименования и обозначения поворотного штуцера к трубопроводу с $D_н$ = 8 мм из стали 38ХА:

Штуцер поворотный 8-ОСТ 1 12533-76

То же, из стали 14Х17Н2:

Штуцер поворотный 8-ОСТ 1 12534-76

* По действующему в отрасли документу.

№ изм. 1 2
№ изв. 10510 11353
Инв. № дубликата 2801
Инв. № подлинника

ПРИЛОЖЕНИЕ

Справочное

Таблица соответствия поворотных штуцеров
по настоящим стандартам поворотным штуцерам
по нормалям 5820А, 5821А

Обозначение	
по стандарту	по нормали
6-ОСТ 1 12533-76	5820А-4
8-ОСТ 1 12533-76	5820А-6
10-ОСТ 1 12533-76	5820А-8
12-ОСТ 1 12533-76	5820А-10
14-ОСТ 1 12533-76	5820А-12
16-ОСТ 1 12533-76	5820А-14
18-ОСТ 1 12533-76	5820А-16
6-ОСТ 1 12534-76	5821А-4
8-ОСТ 1 12534-76	5821А-6
10-ОСТ 1 12534-76	5821А-8
12-ОСТ 1 12534-76	5821А-10
14-ОСТ 1 12534-76	5821А-12
16-ОСТ 1 12534-76	5821А-14
18-ОСТ 1 12534-76	5821А-16

№ изм. | № изв.

Инв. № дубликата | 2801

Инв. № подлинника

ЛИСТ РЕГИСТРАЦИИ ИЗМЕНЕНИЙ

Номер изменения	Номер листа (страницы)				Номер документа	Подпись	Дата внесения изм.	Дата введения изм.
	измененного	замененного	нового	аннулированного				
1	1–4	–	–	–	10510	Кумр	17.07.87	1.01.88г
2	1, 4	–	–	–	11353	Кумр	10.05.90	1.07.90г.

в. № дубликата

Инв. № подлинника

2801

gost.e-ecolog.ru