УДК 621.643.414 Группа Г18

ОТРАСЛЕВЫЕ СТАНДАРТЫ

ОСТ 1 12535-76
ОСТ 1 12536-76

ШТУЦЕРА ПОВОРОТНЫЕ СДВОЕННЫЕ
Конструкция и размеры

На 6 страницах

Взамен 5822А
5823А

Проверено в 1987 г.

Распоряжением Министерства от 3 мая 1976 г. № 087-16

срок введения установлен с 1 января 1977 г.

Несоблюдение стандарта преследуется по закону

ПОВОРОТНЫЕ СДВОЕННЫЕ ШТУЦЕРА ПО ОСТ 1 12535-76, ОСТ 1 12536-76 ВЗАИМОЗАМЕНЯЕМЫ С ПОВОРОТНЫМИ СДВОЕННЫМИ ШТУЦЕРАМИ ПО НОРМАЛЯМ 5822А, 5823А СООТВЕТСТВЕННО

1. Настоящий стандарт распространяется на сдвоенные поворотные штуцера, предназначенные для соединения поворотных тройников с трубопроводами жидкостных или газовых систем самолетов и вертолетов.

Издание официальное Перепечатка воспрещена

№ изм. 2 11353
№ изв. 1 10510
№ дубликата
№ подлинника 2802
И
И

gost.e-ecolog.ru

2. Конструкция и размеры сдвоенных поворотных штуцеров должны соответствовать указанным на черт. 1 и 2 и в таблице.

Для $D_H = 6 \div 8$ мм

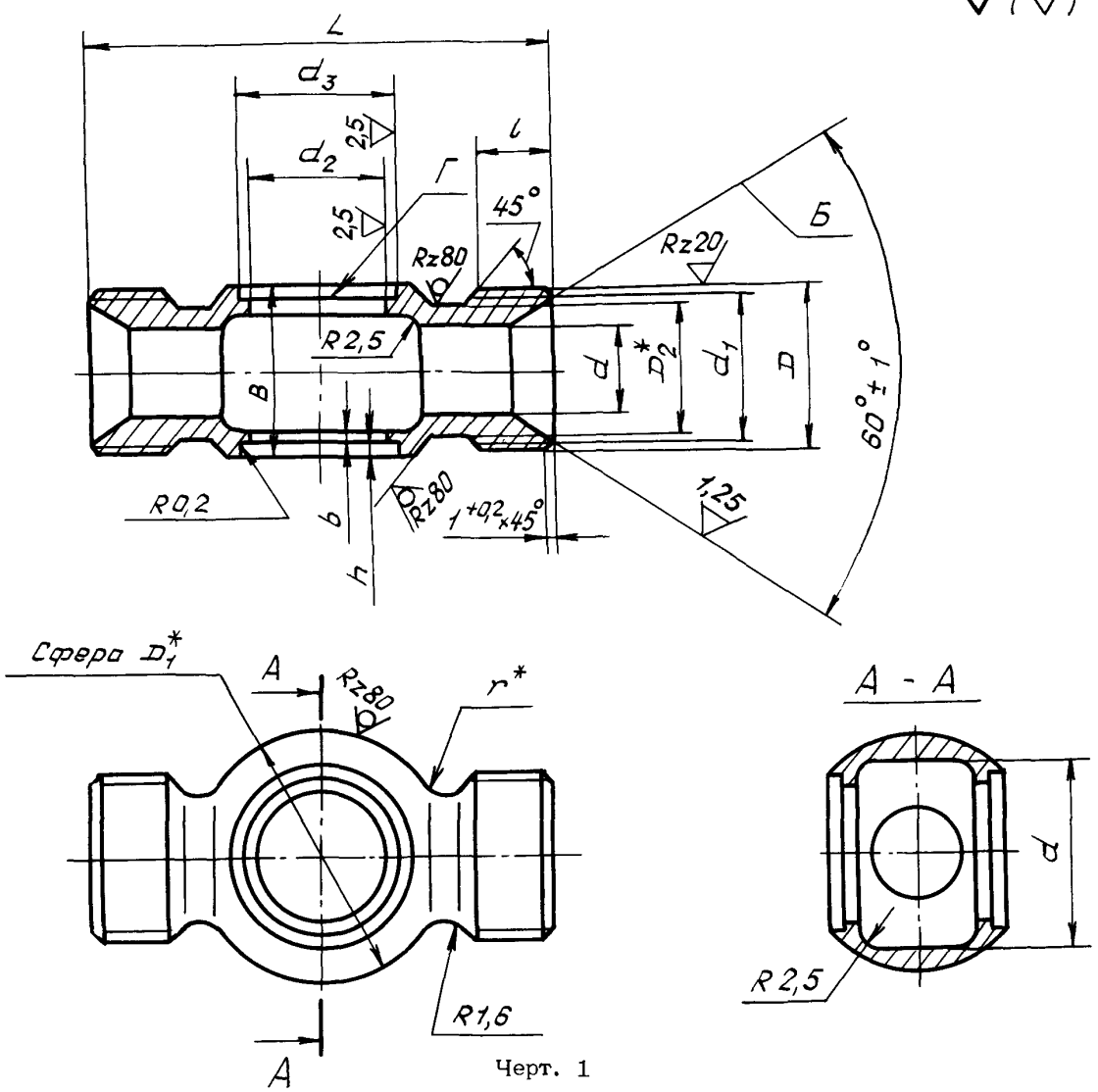

Черт. 1

Для $D_H = 10 \div 18$ мм

Остальное – см. черт. 1

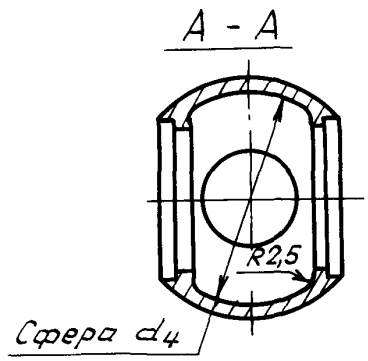

Черт. 2

* Размер для справок.

№ изм. № изв.
2802
Инв. № дубликата Инв. № подлинника

Размеры, мм

Наружный диаметр труб $D_н^*$	Применяемость		d	d_1	d_2	d_3 Пред. откл. H11	d_4	D	D_1	D_2	l	L	h	b	B	r	Масса 100 шт., кг
	38ХА	14Х17Н2															
6			4	11	10,2	13	17	М14х1,5	21	9	9	50	2,0	1,5	14	1,6	3,05
8			6	13	12,2	15	21	М16х1,5	25	11		54			16		4,23
10			8	15	14,2	17	24	М18х1,5	28	13		56		2,0	19	2,5	5,81
12			10	17	16,2	19	27	М20х1,5	31	15		60			21		6,96
14			12	19	18,2	21	31	М22х1,5	35	17		62			24		8,60
16			14	21	20,2	23	33	М24х1,5	37	19	11	68			25		11,06
18			16	24	22,2	25	37	М27х1,5	42	22		72	2,5	2,5	29		15,67

*Размер для справок.

3. Материал: штамповка из стали 38ХА ОСТ 1 90085-82 и стали 14Х17Н2 (1Х17Н2) ОСТ 1 90176-75, группа контроля III.

4. Термическая обработка: 29,0 . . . 35,5 $HRC_э$ - для штуцеров из стали 38ХА; 23,0 . . . 32,0 $HRC_э$ - для штуцеров из стали 14Х17Н2.* Группа контроля 4 ОСТ 1 00021-78.

5. Резьба - по ОСТ 1 00105-83, поле допуска 6е.

6. Предельные отклонения размеров необрабатываемых поверхностей - по ОСТ 1 41187-78, класс точности 5.

7. Неуказанные предельные отклонения размеров, формы и расположения поверхностей - по ОСТ 1 00022-80.

8. Допуск радиального биения поверхности d_3 и допуск торцового биения поверхности Г относительно оси поверхности d_2 - не более 0,05 мм; допуск радиального биения поверхности Б относительно оси резьбы - не более 0,1 мм.

9. Покрытие: Кд9.фос.окс - для штуцеров из стали 38ХА; Хим.Пас - для штуцеров из стали 14Х17Н2.*

10. Маркировать и клеймить - по ОСТ 1 00804-76.

11. Таблица соответствия поворотных сдвоенных штуцеров по настоящим стандартам поворотным сдвоенным штуцерам по нормалям 5822А, 5823А приведена в справочном приложении.

12. Технические условия - по ОСТ 1 00804-76.

Пример наименования и обозначения сдвоенного поворотного штуцера к трубопроводу с D_4 = 8 мм из стали 38ХА:

Штуцер поворотный сдвоенный 8-ОСТ 1 12535-76

То же, из стали 14Х17Н2:

Штуцер поворотный сдвоенный 8-ОСТ 1 12536-76

* По действующему в отрасли документу.

№ изм. 1 10510 2 11353
№ изв.
Инв. № дубликата 2802
Инв. № подлинника

ПРИЛОЖЕНИЕ

Справочное

Таблица соответствия поворотных сдвоенных штуцеров по настоящим стандартам поворотным сдвоенным штуцерам по нормалям 5822А, 5823А

Обозначение	
по стандарту	по нормали
6-ОСТ 1 12535-76	5822А-4
8-ОСТ 1 12535-76	5822А-6
10-ОСТ 1 12535-76	5822А-8
12-ОСТ 1 12535-76	5822А-10
14-ОСТ 1 12535-76	5822А-12
16-ОСТ 1 12535-76	5822А-14
18-ОСТ 1 12535-76	5822А-16
6-ОСТ 1 12536-76	5823А-4
8-ОСТ 1 12536-76	5823А-6
10-ОСТ 1 12536-76	5823А-8
12-ОСТ 1 12536-76	5823А-10
14-ОСТ 1 12536-76	5823А-12
16-ОСТ 1 12536-76	5823А-14
18-ОСТ 1 12536-76	5823А-16

№ изм. | № изв.

Инв. № дубликата | 2802

Инв. № подлинника

ЛИСТ РЕГИСТРАЦИИ ИЗМЕНЕНИЙ

Номер изменения	Номер листа (страницы)				Номер документа	Подпись	Дата внесения изм.	Дата введения изм.
	измененного	замененного	нового	аннулированного				
1	1-4	–	–	–	10510	Кумф	17 07 87	1 01 881
2	1, 4,	–	–	–	11353	Кумф	10 05 90	01 07 901

в. № д[illegible]иката

Инв. № п[illegible]инника

2802

gost.e-ecolog.ru